Beschreibung

--Maximale Türgewicht Blatt für G-G: **30kg\/paar**
Maximale Flügelgewicht für G-G2: **20kg\/paar**
--Maximale Türbreite Blatt: 900mm
--Für die Verwendung mit 8-12,7 mm Glas
--Glas Löcher Seiz Bohren: Durchmesser 16mm
--MOQ: Einteiler
--3 Formen Scharniere sind verfügbar

1. Glas Glas Scharnier G-G
2. Glas, Runde Post G-R (Runde Post 50,8 mm Durchmesser) Scharnier
3. Glas Vierkantpfosten oder Wand Scharnier G-W

--Für gewerbliche und modernes Haus Wohndesign
--Für groß- und Einzelhandel (wir sind Fabrik)
--Probe ist immer verfügbar

Produkt-Details

Hochglanzpolieren

Satin-finish

Gebohrte Löcher Glasgröße und position

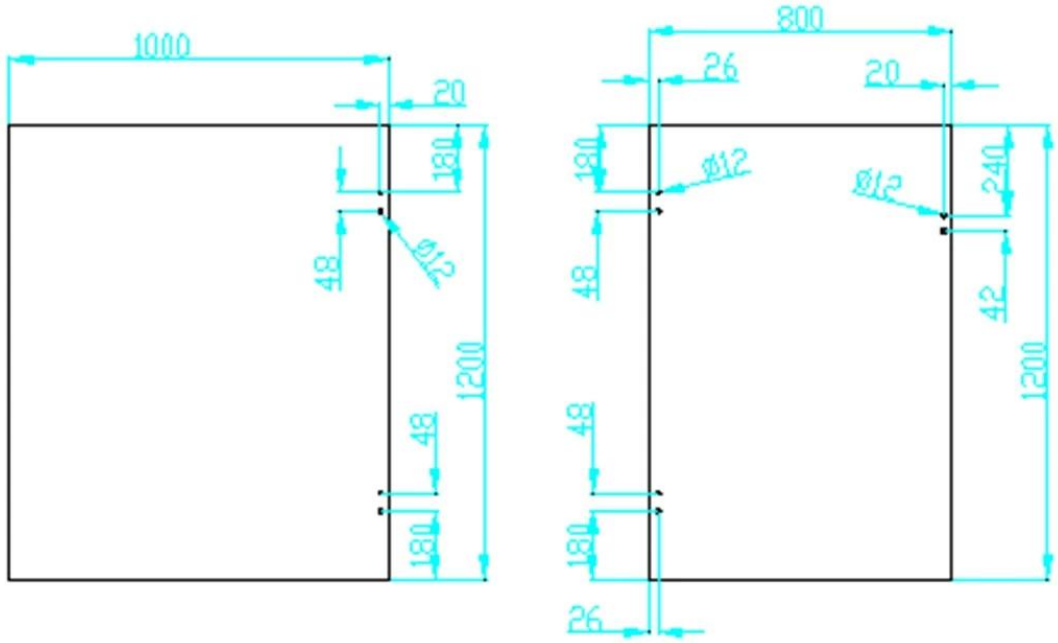

Projekt

Glas Scharniere mit Glas-Zapfen und Glas-Riegel Design

Verpackung & Lieferung

--Ein Stück in eine Plastiktüte, 2 Stück in einer box

--Regelmäßige Vorbereitungs-und Anlaufzeit: 10-15 Tage nach Zahlung. Es ist die Menge entsprechend.

-Lieferzeit: 5-7 Tage per Express. 15-20 Tage auf dem Seeweg.

Fabrik & Zertifizierung

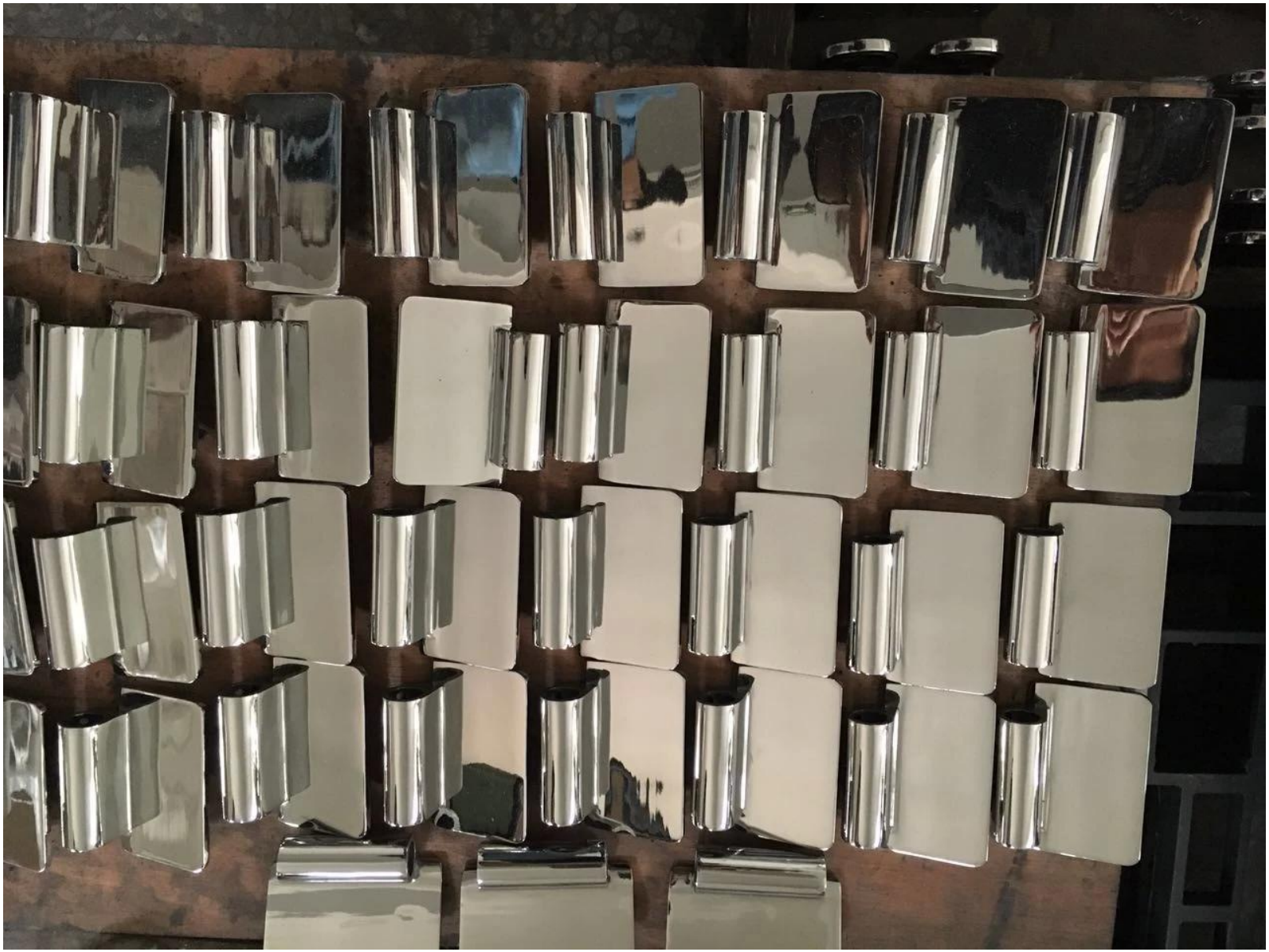

Factory Audit
Alibaba.com Trade Audit Report

企业法人营业执照（副本）

launch.china.en.alibaba.com

Factory Audit
Trade Audit Report

PONY 检 验 报 告
(Test Report)

Benötigen Sie ein Angebot oder Fragen, bitte hinterlassen Sie eine Nachricht.
Oder kontaktieren Sie mich unter Info. werden Sie so schnell wie möglich melden!
Für dringende Anfragen wenden Sie sich an Wechat: 973219879 oder was ist los: +86-13530506265