Produktspezifikationen.

Produktname	90 Grad Glas an Glasglasklemmen
Material	Edelstahl 316 oder 304
Oberflächenfinish	Satin gebürstet, spiegel poliert, matt schwarz usw.
Zur Glasdicke.	10-12mm, anderes kundenspezifisches Glas sind verfügbar
Montiert	Glas an Glas
Geländerarten	Meist verwendet für ein rahmenloses Glasgeländer
Anwendung	Schwimmbad-Fechten, Balkonglasgeländer usw.

Produkt Show

Kleine M8-Schrauben mit Kunststoffende für die Glasklemme

Technische Zeichnung

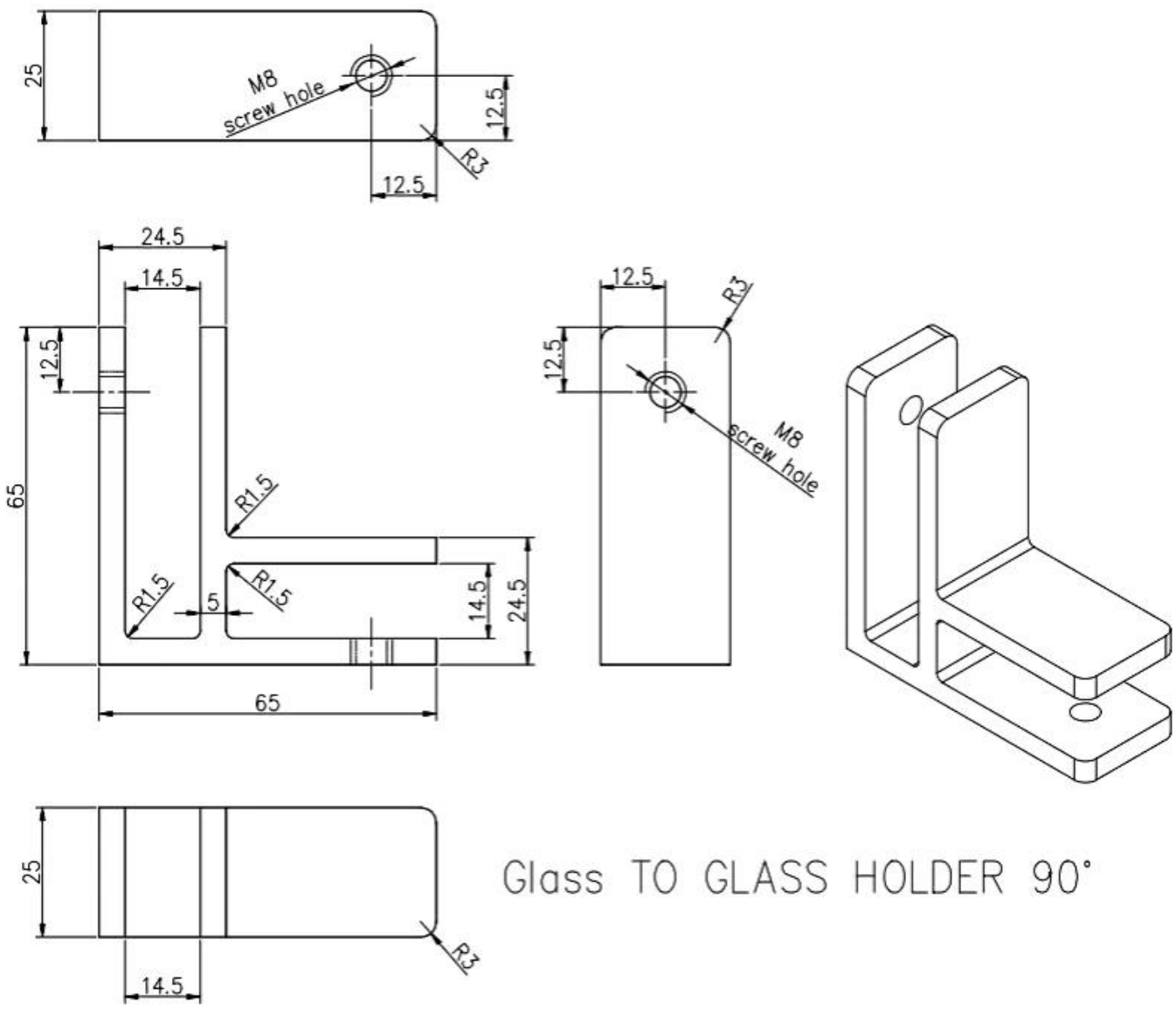

Massenproduktion

Andere Gasklemmen

G102

G103/G104

G105

G108R

PV-90

CB-180

BC-60

BC-80×35

CB-90

Massenproduktion

Projektfoto.

Wenn Sie Fragen für sie haben, wenden Sie sich bitte an mich.

Frank Fang.
E-Mail: sales02@launch-china.cn.
Telefon / WhatsApp / Wechat: +8615906261741