3/8 "und 1/2" SS316 Schwere Edelstahl-Glastürscharniere für Rundpfosten

Spezifikationen:

Material	Edelstahl 316 / Duplex 2205
Oberflächenbehandlung	Satin gebürstet oder spiegelpoliert
Produktname	Schwere Edelstahlscharniere / Glaszaunscharniere / Federscharniere / Verstellbare Scharniere
Für Glasdicke	8 mm / 10 mm / 12 mm
Für Glasart	Gehärtetes Glas, Verbundglas, gehärtetes Mattglas
Ermüdungstest	11000 mal
Scharnier-Selbstcharakteristik	Selbst- oder automatisch schließende Federscharniere
Scharniermodelle	1. Glas-Glas-Scharnier 2. Glas zum runden Pfostengelenk 3. Glas zum quadratischen Pfosten / Wandscharnier
Scharniergewicht (schwere Ausführung)	A. 1229 g für Glas-Glas-Scharniere B. 920g für rundes Pfostengelenk aus Glas 930 g für Glas mit quadratischem Pfosten / Wandscharnier
Glastor / Tür offener Winkel	90 Grad ein und 90 Grad aus
Scharnierpaket	Plastiktüte und weiße Box mit neutraler Verpackung
Zahlungsbedingungen	T / t (30/70 oder 50/50) und western union und alibaba escrow etc
Beispiel lieferzeit	Innerhalb von 7 Tagen
Anlaufzeit	Innerhalb von 10-15 Werktagen nach der Anzahlung
Versand von mathods	Dhl, fedex, ups etc kurier für kleine auftrag; Schiffsverschiffung auf dem Seeweg für Großauftrag
Handelsbedingungen	EXW, FOB, CNF, CIF, DDU oder DDP.

Glas zu Durchmesser 50,8 mm (2 '') runden Post Scharnier GR:

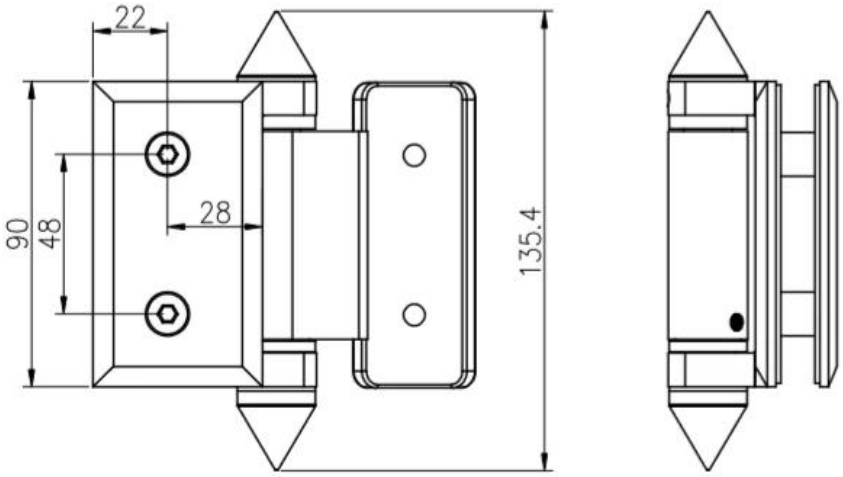

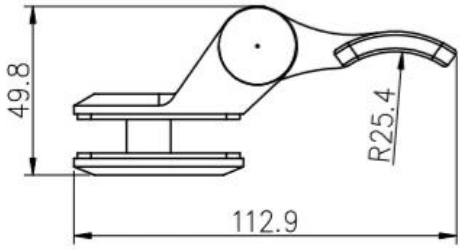

深圳市朗驰商贸有限公司 SHENZHEN LAUNCH CO.,LTD.			表面处理		比 例
设 计	Jacky	图号:G-R	材 料		1:1.5
校 对			未注实体尺寸公差		
工 艺			线性公差	X.	±0.1
				X.X	±0.1
审 核		版 次		X.XX	±0.1
批 准		V001	角度公差	X.	±1°
				X.X	±0.5°

Modell Nr. G-G, Glas-Glas-Scharnier
Modell-Nr. G-W, Glas an quadratischem Pfosten / Wandscharnier

Glass Hinge

Glass to glass hinge

Glass to wall hinge

Glass to round post hinge

Glass Latch

Glass to glass latch 180 degree

Glass to glass latch 90 degree

Glass to wall/square post latch

Projektfotos:

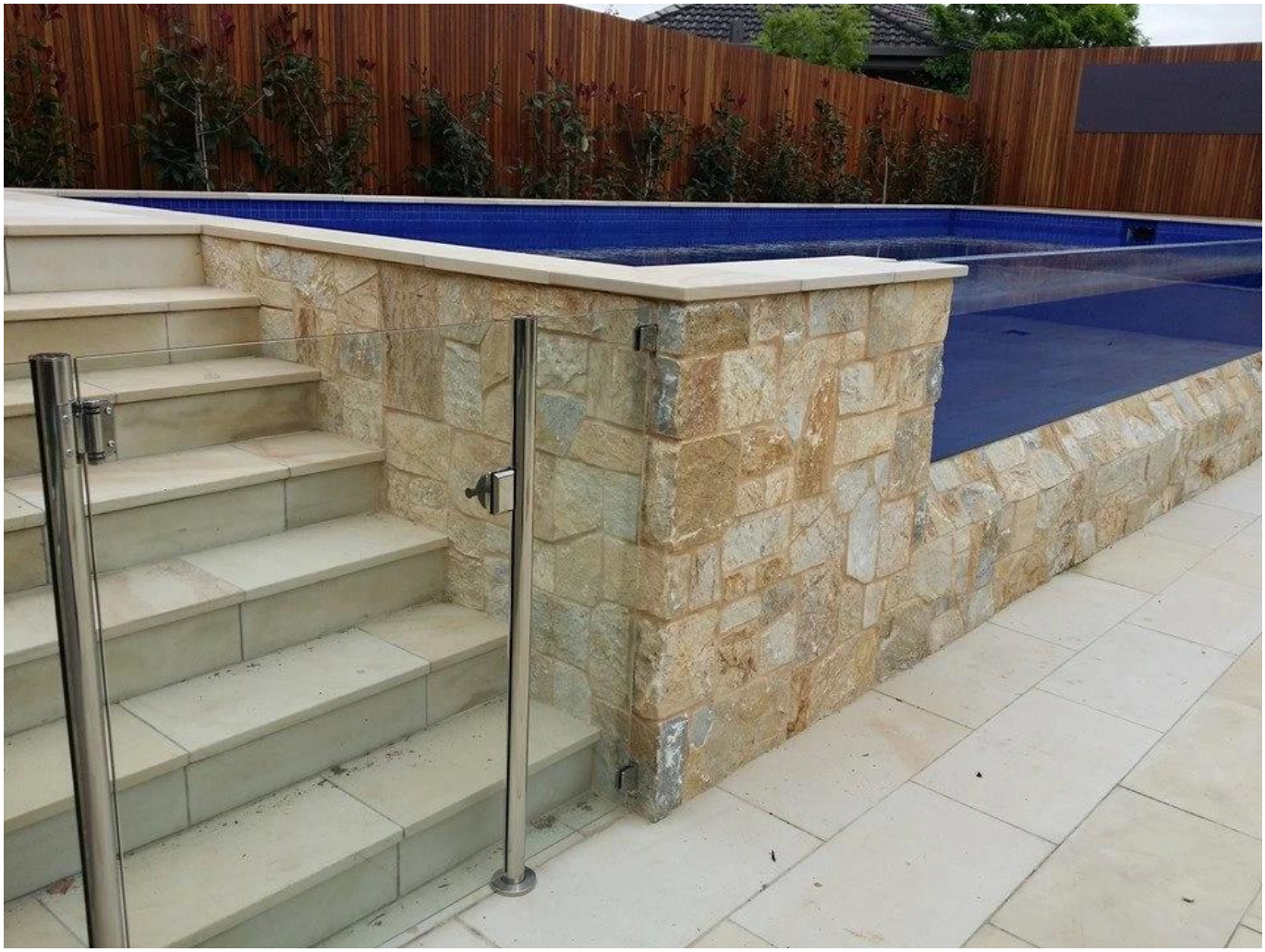

Federbelastetes Schwimmbadscharnier aus rostfreiem Stahl 316

Glastürscharnier Standard-Glasplattenlöcher Positionszeichnung

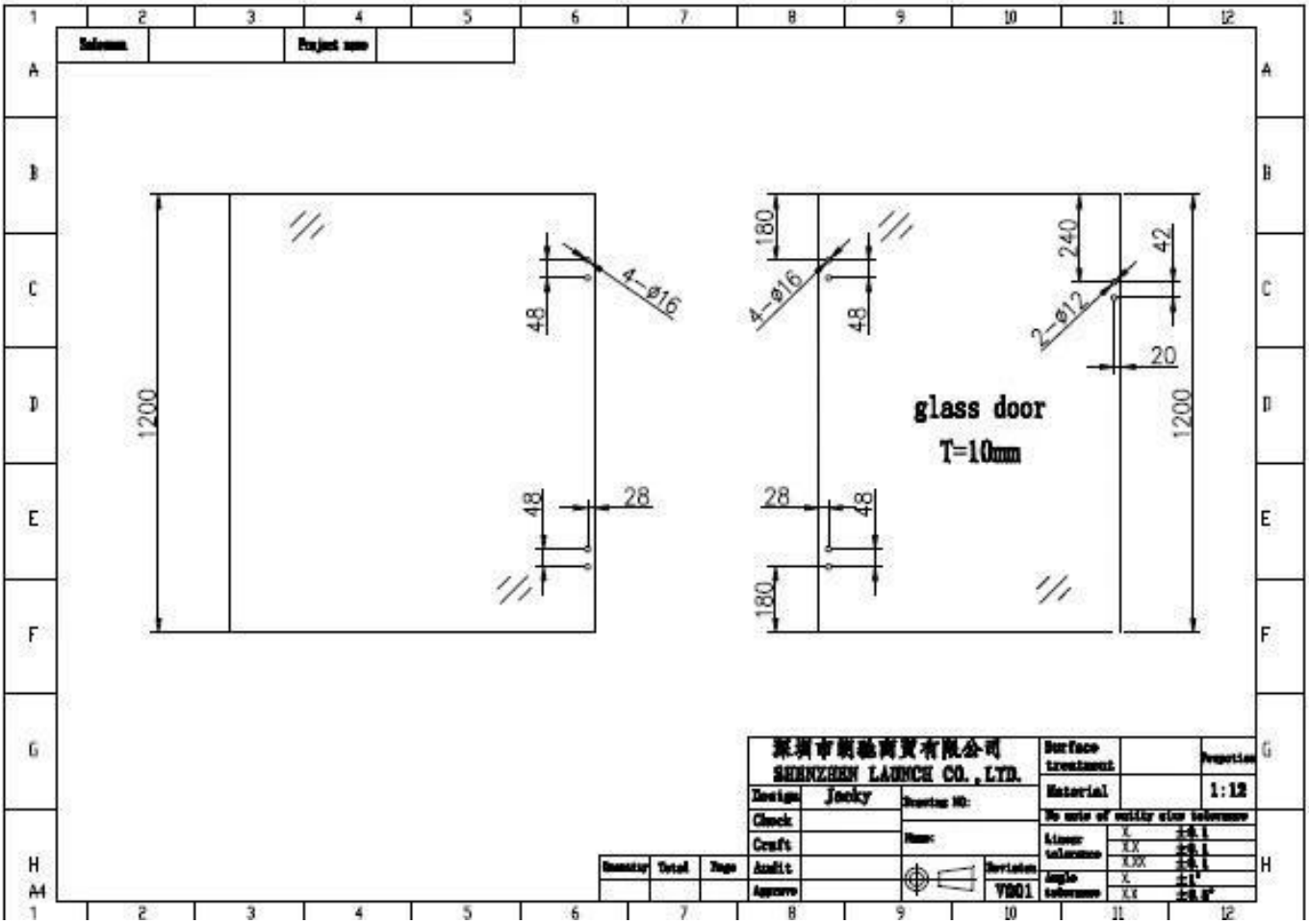

Montageanleitung für Glastürscharniere aus Edelstahl 316:

Verpackung:

Firmeninformation:

Shenzhen Launch Co., Ltd was established in 2004, located at Nanshan District, Shenzhen, and one hour by car from Hongkong International Airport. Our main product is high-grade building materials includes stainless steel balustrade post, staircase handrail, balcony guardrail, swimming pool fence and other high-grade building materials. All the products are designed strictly according to the high-end market requirements. We have our own factory in Tangxia Town, Dongguan, has a variety of precision equipment more than 50 sets: CNC lathe, milling machine, punching machine, pipe cutter, argon welder, drilling machine, polisher, etc. which can provide customers with complete product processing services. With the German SPECTRO Spectrometer, we insist on testing every batch of materials to ensure that the material is highly qualified. We also have hardness gauge, secondary element and other test equipment to ensure the products meets customers' requirements.

ABOUT US

OUR ADVANTAGE

Please do not hesitate to contact us if you have any requirement regarding our production lines, you can expect a timely reply with professional solutions!

Own factory, shortest lead time.

Can help customers design product drawings based on customer ideas and design engineering installation drawing according to the customer site sketch.

Sample order, trial order acceptable.

Provide material test report to ensure that the material is qualified.

13 years of industry experience, we can help customers recommend the best solution to help customers save cost.

OUR FACTORY

More than 13 years experience in hardware industry design and processing, we can provide customized services from design to the sample and small batch trial production.

OUR CERTIFICATE

With premium quality, competitive price and superior service, we won a lot of customers' favor.
Our products are popular in North America, European and Australia.

PRODUCTION PROCESS

Casting

CNC lathe

CNC Milling

Stamping

Drilling & Tapping

Polishing

PACKAGING & DELIVERY

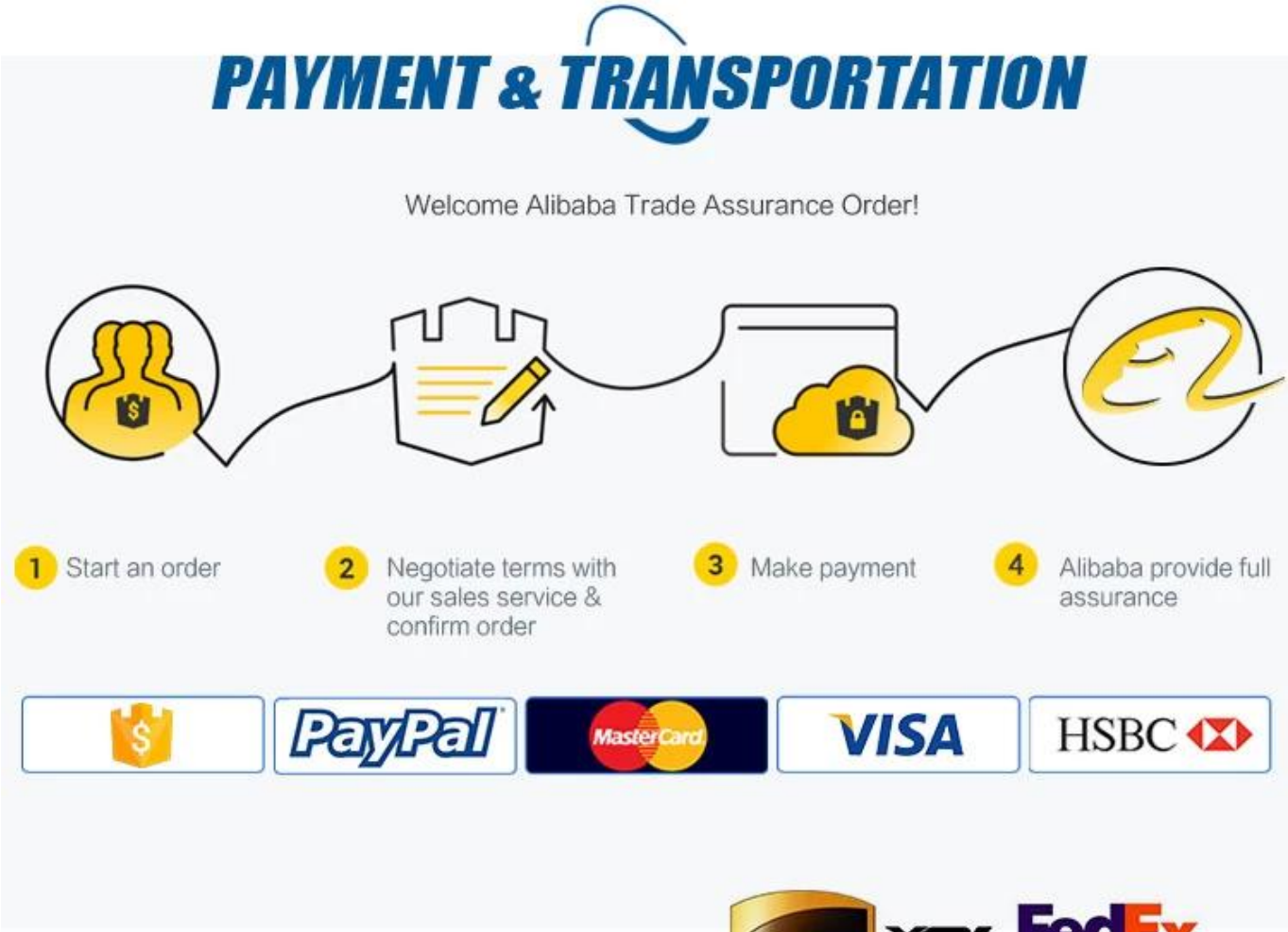

FAQ

1. sind sie fabrik

Ja, wir sind fabrik.
2. Bieten Sie kostenlose Muster an?
Ja, wir bieten kostenlose Muster an, aber die Kunden müssen Expressgebühren zahlen.
3. Welche Materialien haben Sie?
Wir haben das Material aus Edelstahl 304, 316, 316L und Duplex 2205.
4. was ist ihr moq?
MOQ der Bestellung erforderlich ist 1 Stück.
5. Welche Zahlungsart akzeptieren Sie?
Wir akzeptieren die zahlung von T / T, LC, PayPal, West Union, etc.
6. was ist ihre zahlungsfrist?
Unsere zahlungsfrist ist T / T (100% oder 30/70) oder LC am anblick.
7. was ist ihre lieferzeit?
Unsere lieferzeit ist von 5 tage bis 30 tage basis auf ihre menge.
8. Bieten Sie OEM & ODM-Dienst?
Ja, wir bieten OEM- und ODM-Service an.
9. Bieten Sie einen Kundendienst an?
Ja, wir bieten After-Sales-Service an. Reklamationen für Bestellungen werden innerhalb von 12 Stunden rechtzeitig bearbeitet.

Kontaktieren Sie uns jetzt für weitere Informationen

Vorabend

Shenzhen Launch Co., Ltd.
Email: sales03@launch-china.cn
Skype: launch_03
HP: +8615907334556