ProduktSpezifikationen

Produktname	Glasmontierte Handlaufhalterung
Modell Nr.	P707.
Material	304SS 316SS.
Oberfläche	Spiegel Satin Black.
Glasdicke.	8-12mm.
Geländer	Runde: Durchmesser 42,4 / 50.8mm flacher Handlauf
Anwendung	Treppe Glasgeländer Balkonglasgeländerterrasse Railing

Produkt Show

Technische Zeichnung

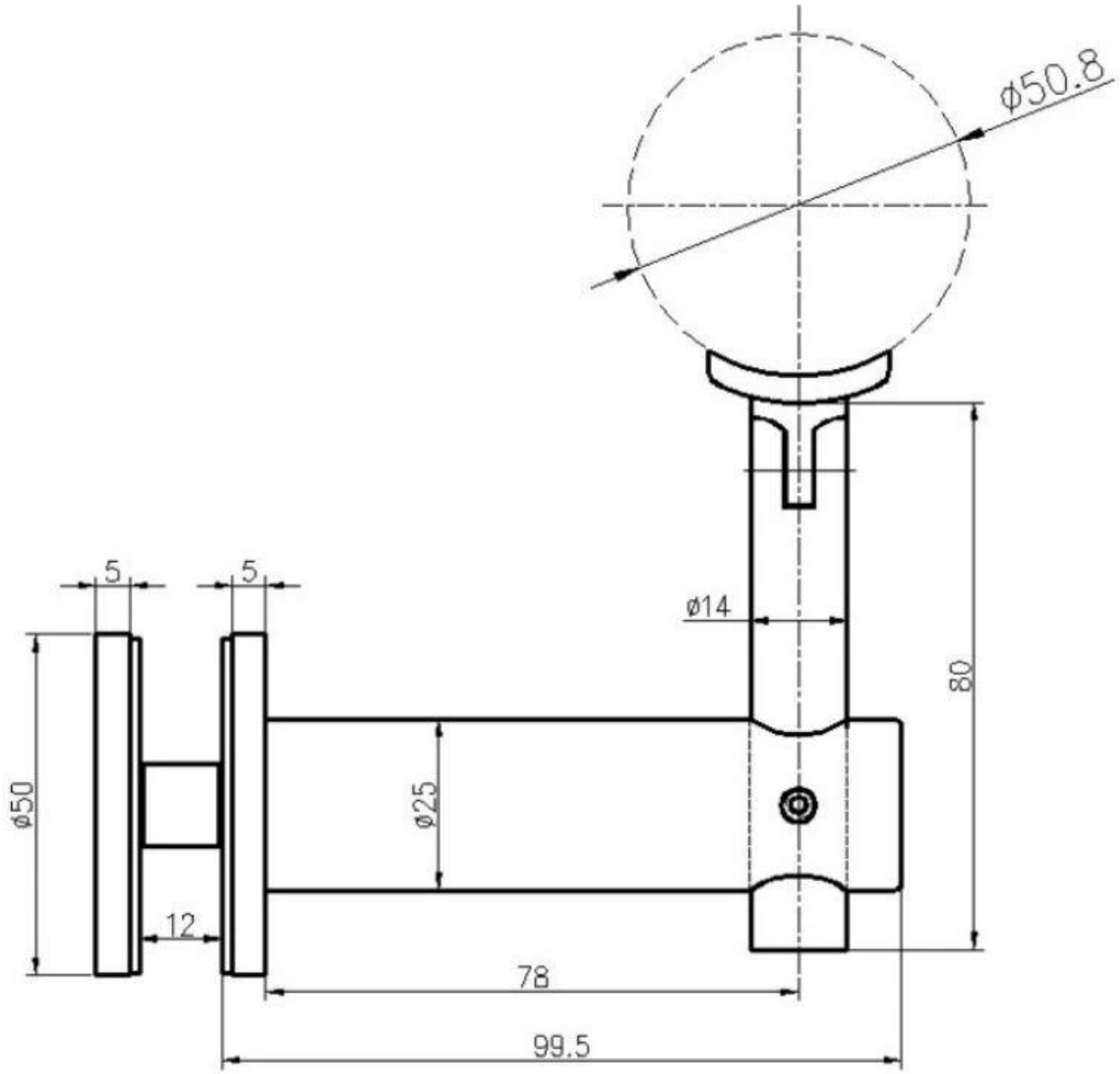

Projektfoto.

Halten Sie den flachen Handlauf

Halten Sie den runden Handlauf

Andere Arten von Handlauf-Brakcet sind verfügbar

Wenn Sie sich für sie interessieren, wenden Sie sich bitte an uns.

Frank Fang sales02@launch-china.cn.

Telefon / Wechat / WhatsApp: +8615906261741