Beschreibung

- aus rostfreiem Stahl 304/316
--Finish: poliert / gebürstet
- Für Durchmesser 43mm und Durchmesser 50.8mm runden Rohr, 1.3-1.5mm dicken Rohr
- Kundengröße Steckverbinder verfügbar (Mindestbestellmenge: 100 Stück)

Rohrverbinder Details

Rohrverbinder **E301**
Verbindung zum Durchmesser 43mm und Durchmesser 50.8mm, 1.3-1.5mm dickes Rohr

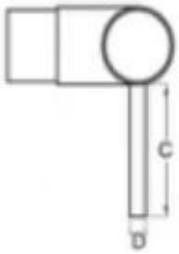

A	B	C	D	E
70	42.4	105	12	39.4
80	50.8	105	12	47.8

Rohrverbinder **E302**
Verbindung zum Durchmesser 43mm und Durchmesser 50.8mm, 1.3-1.5mm dickes Rohr

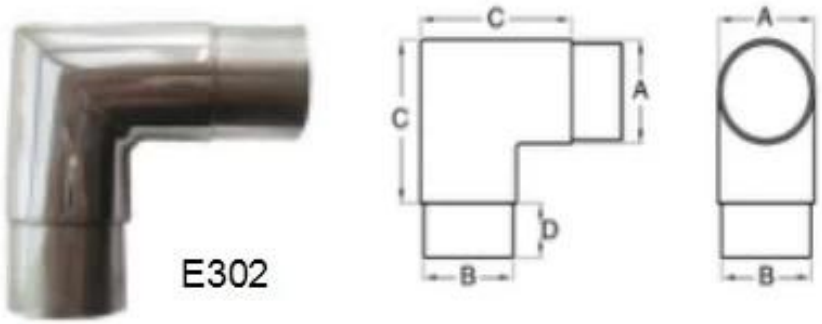

A	B	C	D
42.4	39.4	70	30
50.8	47.8	80	27

Rohrverbinder **E303**
Verbindung zum Durchmesser 43mm und Durchmesser 50.8mm, 1.3-1.5mm dickes Rohr

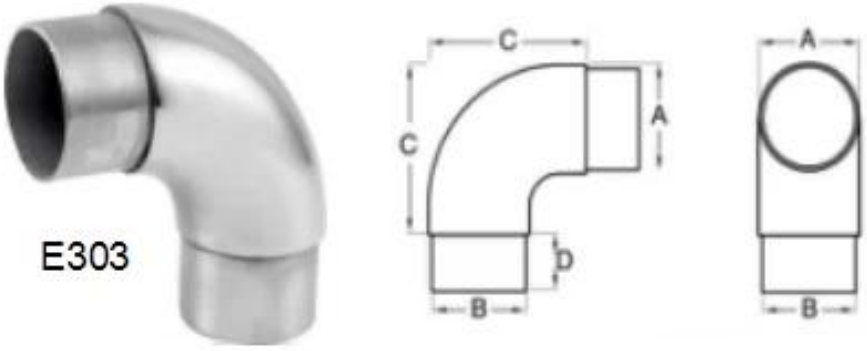

A	B	C	D
42.4	39.4	65	25
50.8	47.8	80	26

Rohrverbinder **E304**
Verbindet mit φ12mm, φ20mm, φ38mm, φ43mm, φ50.8mm runden Rohr, 1.3-1.5mm dicken Rohr

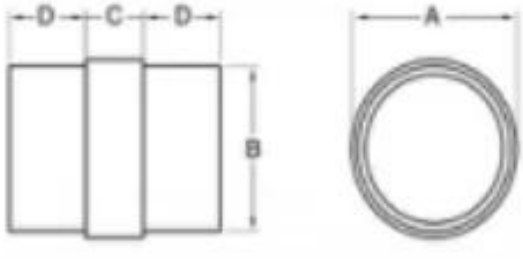

A	B	C	D
12	10	10	10
20	17	10	15
38	35	10	25
42.4	39.4	10	25
50.8	47.8	10	25

Querstangenhalter

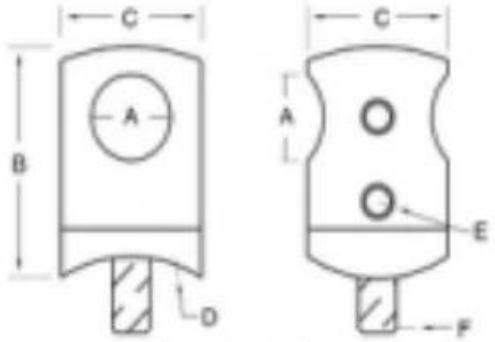

		Description:	The support to hold the bar of railing.				
		描述:	这些支撑件用来支撑扶手横杆.				
新编号	旧编号	**A**	B	C	D	E	F
B502	**F-22/12**	**12**	32	**22**	R-21.5	M5×5	M6×20
B502F	FP-22/12	**12**	32	**22**	R-0	M5×5	M6×20

Lieferung & Verpackung

--Lieferung: 3-5 Tage auf dem Luftweg. 10-15 Tage auf dem Seeweg

--Verpackung: ein Stück in eine Plastiktüte, 3 Stück in eine Schachtel.

--Regulale Vorlaufzeit: 3-5 Tage, wenn Waren auf Lager sind. 15-20 Tage wenn Waren nicht auf Lager sind. (Es deckt auf Quantität)

Brauchen Sie ein Angebot oder Fragen, bitte hinterlassen Sie eine Nachricht.
Oder kontaktieren Sie mich als unten info. Wir werden uns so schnell wie möglich bei Ihnen melden!
Für jede dringende Anfrage, bitte in Kontakt auf Wechat: 973219879 oder was ist los: + 86-13530506265

KEBIL科比奥®
深圳市朗驰商贸有限公司
SHENZHEN LAUNCH CO., LTD.
朗驰国际有限公司
LAUNCH INTERNATIONAL LIMITED.

董 萍 Doris Dong
Senior Sales Representative
(86) 135 3050 6265

深圳市南山区南山大道1092号亿利达大厦B区3栋5003
Room 5003, Building 3, Yilida Building, No.1092 Nanshan Road, Nanshan District, Shenzhen, China
postal code 518054

(86-755) 8603 7559
(86-755) 8637 2611
sales04@launch-china.cn
www.launch-china.com
www.chinabalustrade.com