Gehärtete rahmenlose Glasgeländerwand montiert 2 Zoll Standoff-Pin für Glas-Balustrade
Spezifikationen:

Produktname	Gehärtete rahmenlose Glasgeländerwand montiert 2 Zoll Standoff-Pin für Glas-Balustrade
Material	Edelstahl 304/316.
Anderer Name	Glaszaunabstand, Glasabstandsbolzen, Glasgeländerstift
Fertig	Spiegel poliert oder satiniert geprägt
Glas Standoff-Größe.	2 "Durchmesser mit einer 1-3 / 4-Zoll-Basis, Kappenstärke 3/8"
Zur Glasdicke.	1/2 "und 3/4" (12 und 19 mm) gehärtetes Glas
Gebohrtes Glasloch	Durchmesser 12mm im Glas erforderlich
Reingewicht	910g / piece.
Montage	Wandmontage / Seitenmontage / Faszienmontage
Moq.	10 Stück
Stichprobe	Erhältlich
OEM & ODM-Dienst	Akzeptabel
Anwendung	Indoor- und Outdoor-Treppenhaus Design, Balkongeländer, deckrahmenloses Glasgeländer, Juliet Balkondesign, schwimmende Treppe
Fabrik Inspektion	Erhältlich

2 "Durchmesser Glasgeländerstift für die Montage an Holzsubstrat:

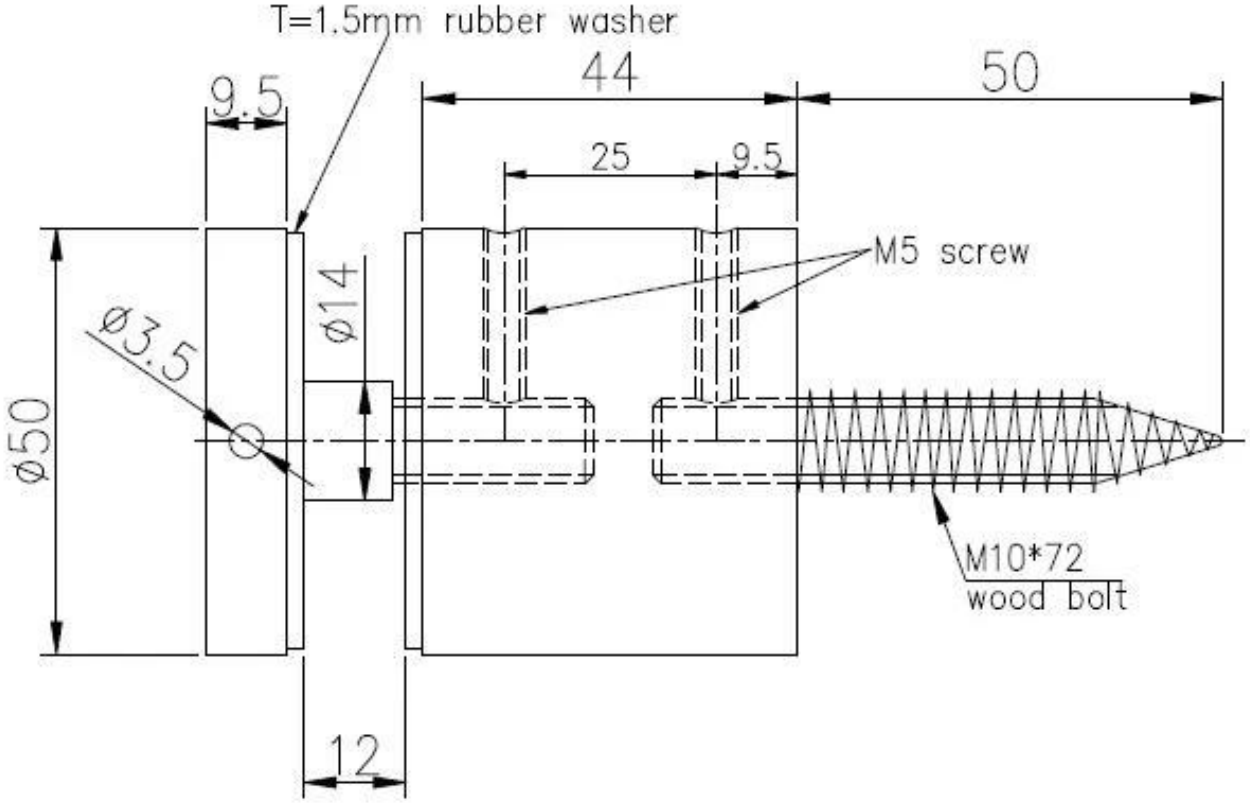

:

2 "Glasgeländerstift für die Montage an Betonsubstrat:

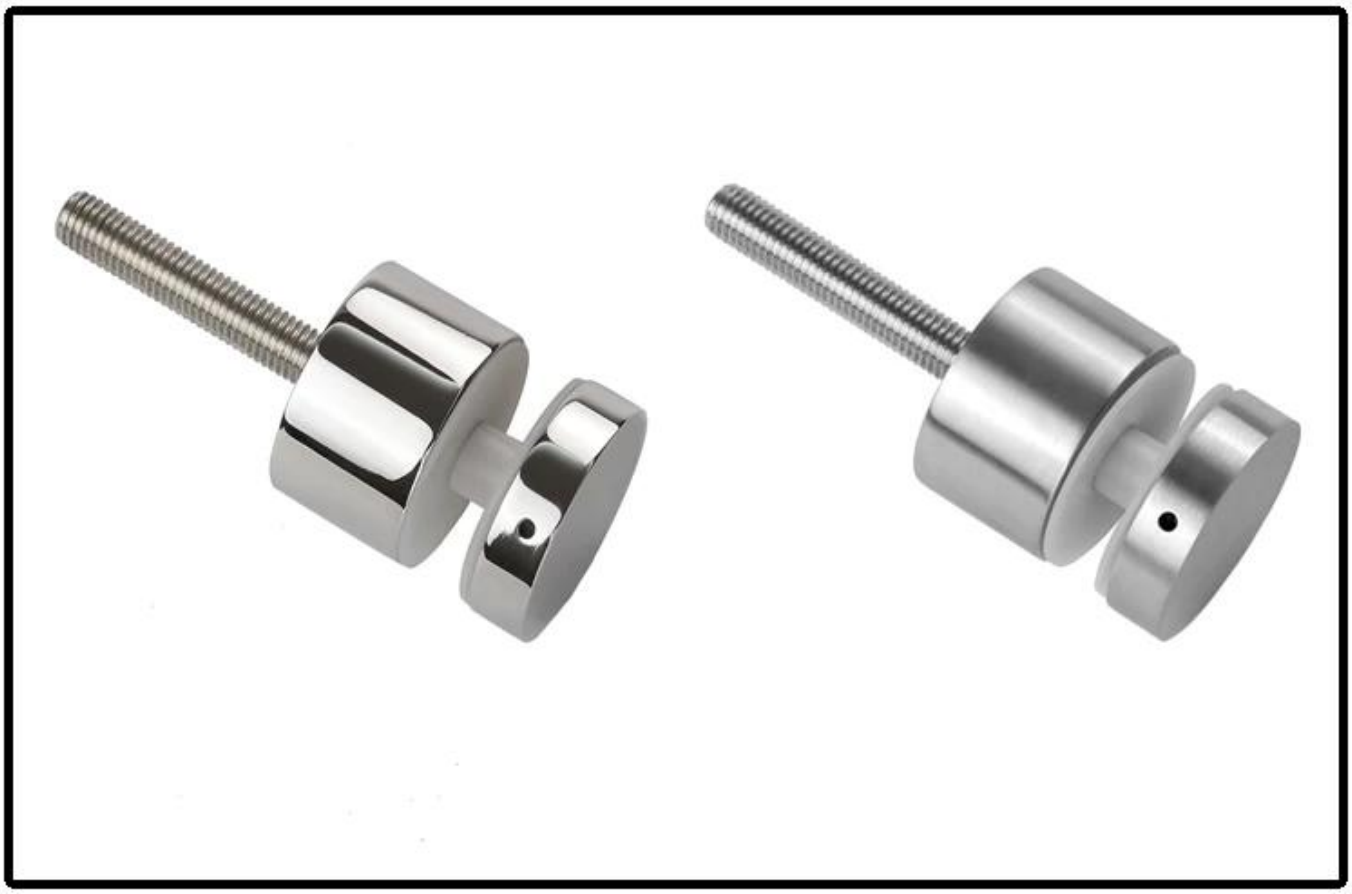

MehrEntwürfevonGlasGeländerAbstandStift:

SF-50T

SF-50A

SF-50

SF-38

SF-38Z

SF-30

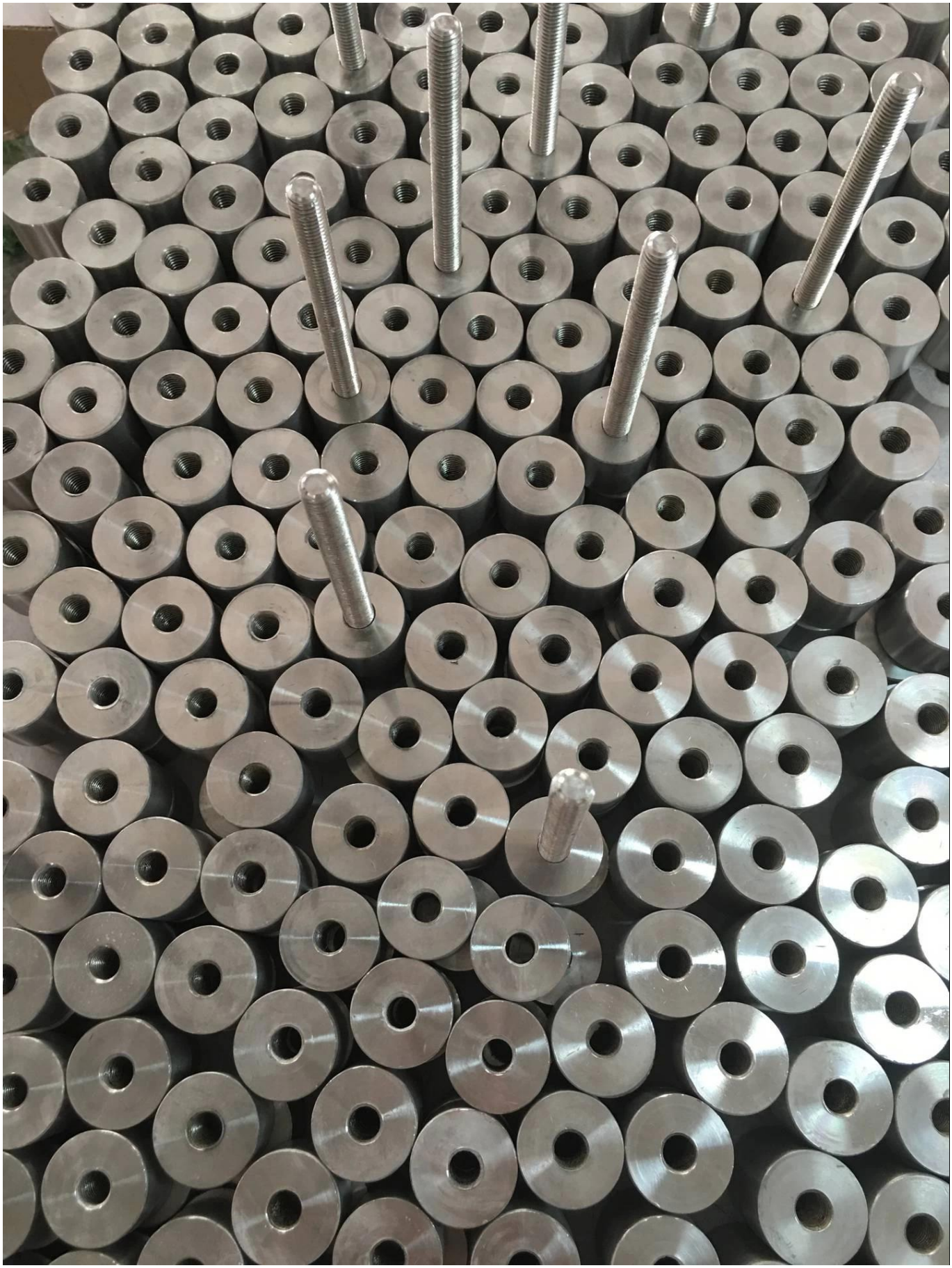

Projektfotos:

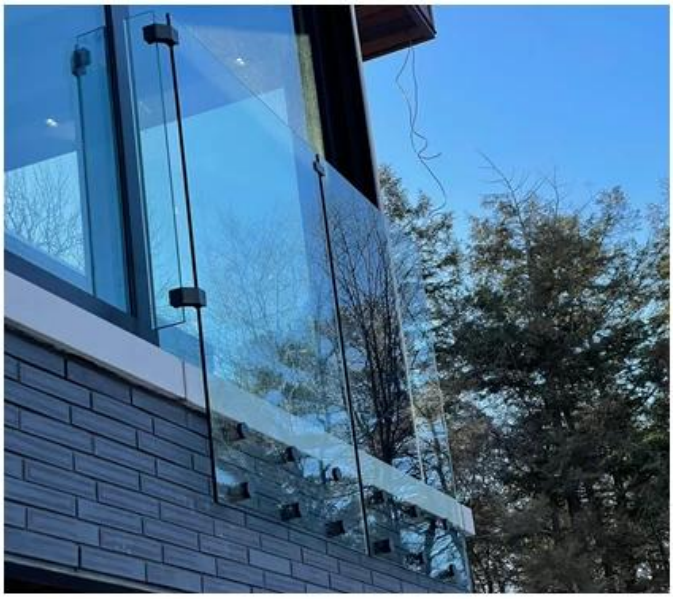

Edelstahlglasabstand für rahmenlose Glas-Balustrade

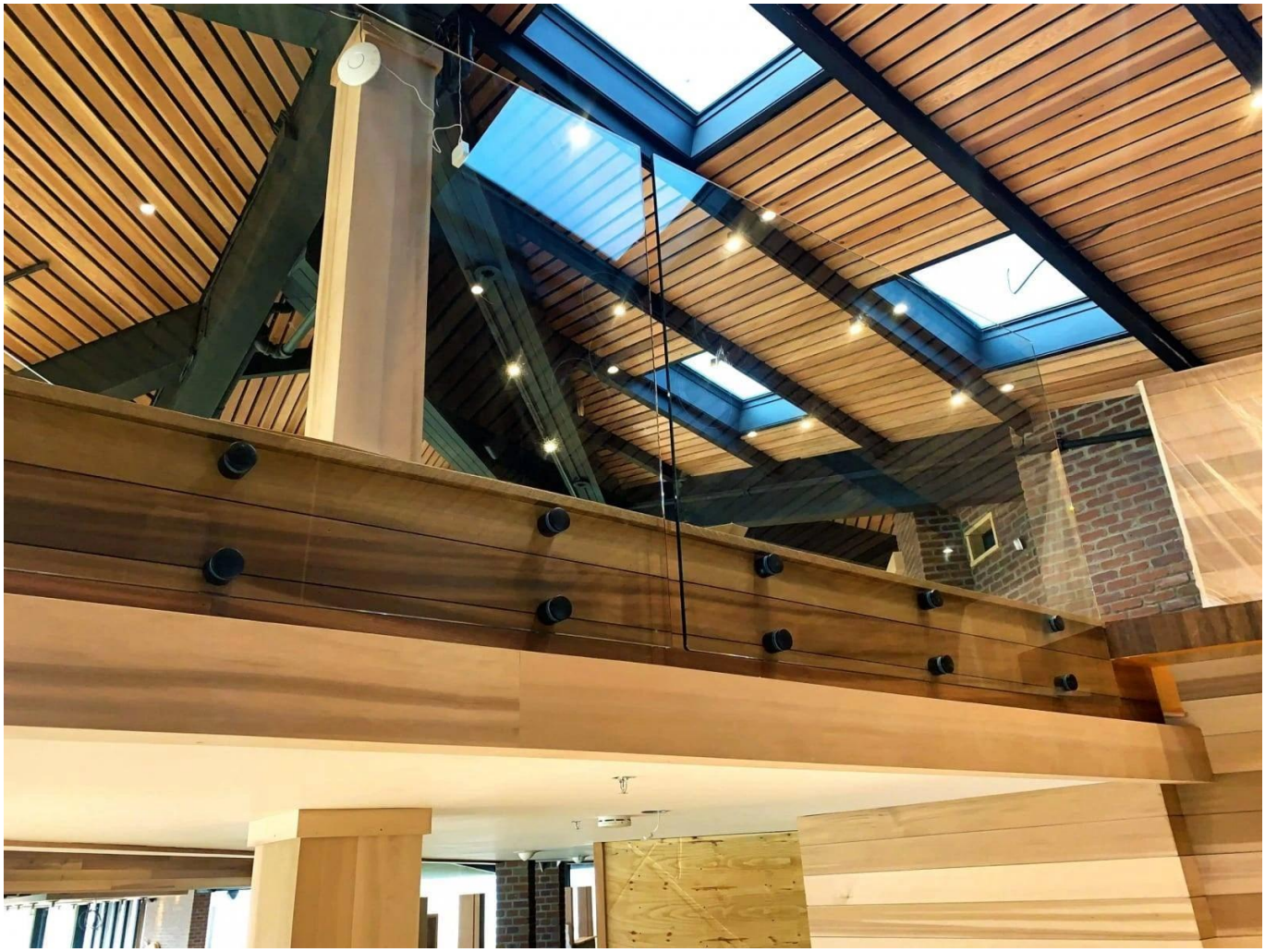

Kontaktieren Sie uns jetzt für weitere Informationen!
E-Mail: sales03@launch-china.cn.
Mob: +8613686807796.