Großhandel 10-12mm Edelstahl Glas zum Wandabstand einstellbare Abstandsklammern für rahmenlose Glas-Balustrade-Geländer.

1) Technische Daten:

ZumGlasDicke	10-19mm.
Material	304/316.rostfreiStahl
Fertig	Satin-,Spiegel,Matteschwarz
Größenverfügbar	30/38/40/45 / 50mm,kundenspezifisch
GlasLöcher	Erforderlich
Montage	BetonoderHolzmontieren

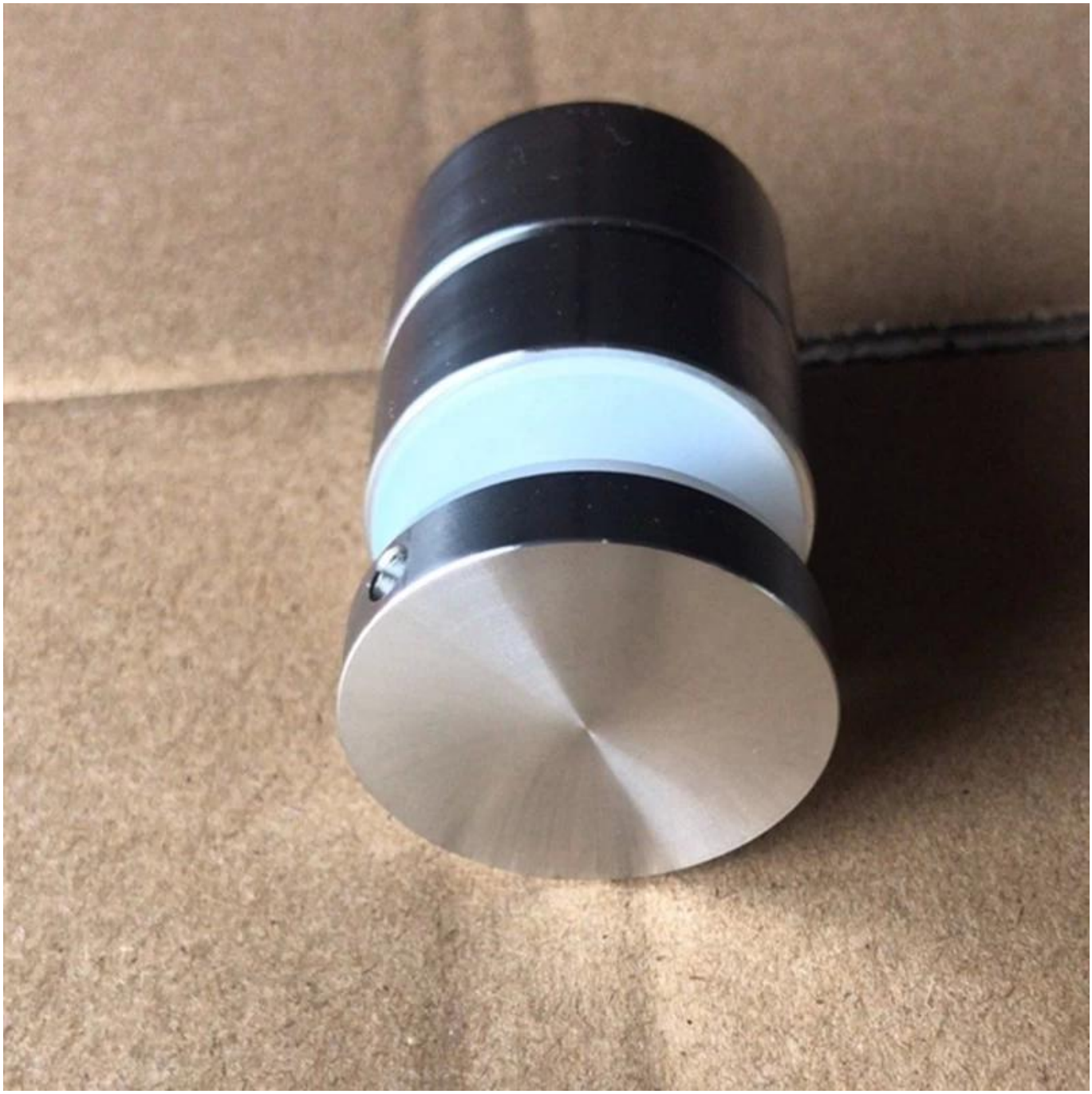

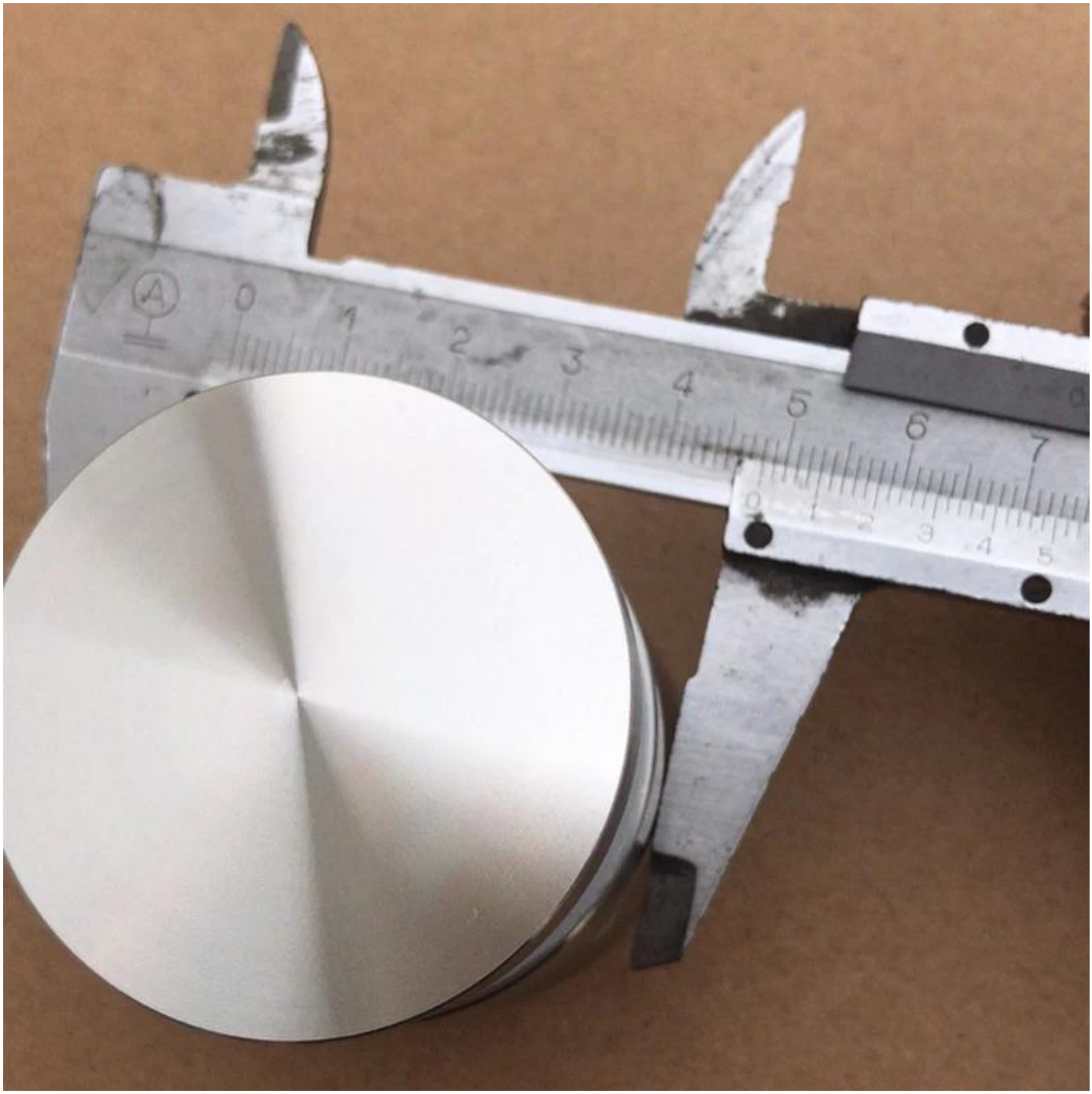

Abmessungen für einstellbare Abstände & Bolzen -

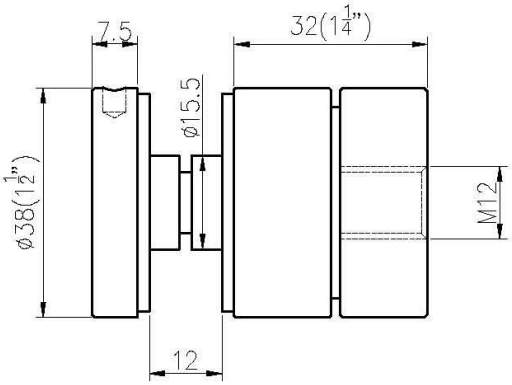
7.5
32(1 1/4")
ø15.5
ø38(1 1/2")
M12
12

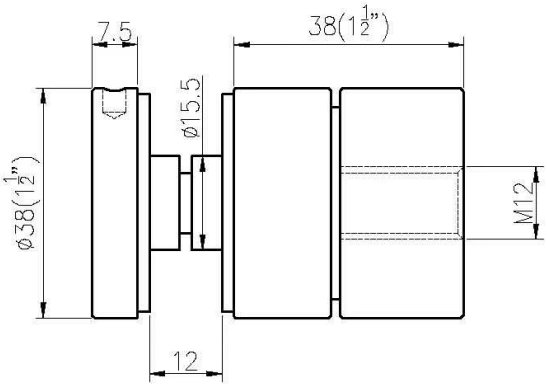
7.5
38(1 1/2")
ø15.5
ø38(1 1/2")
M12
12

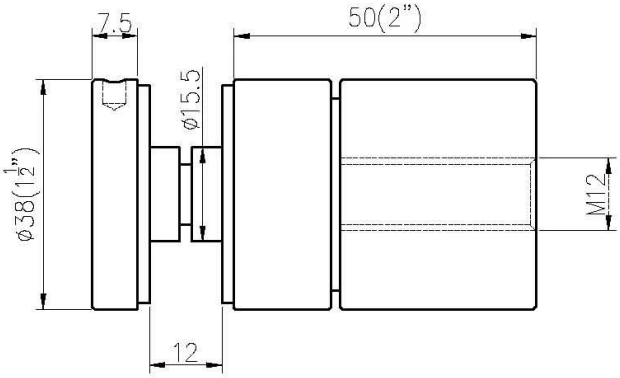
7.5
50(2")
ø15.5
ø38(1 1/2")
M12
12

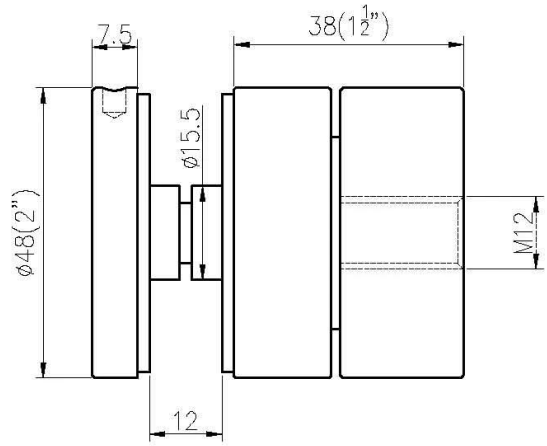
7.5
38(1 1/2")
ø15.5
ø48(2")
M12
12

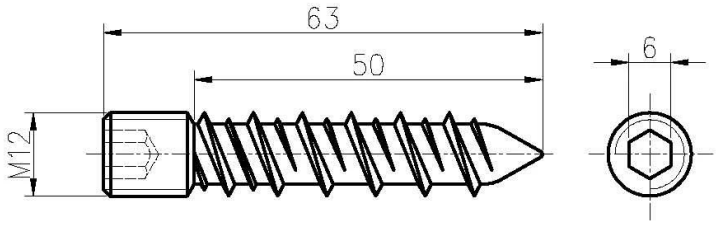

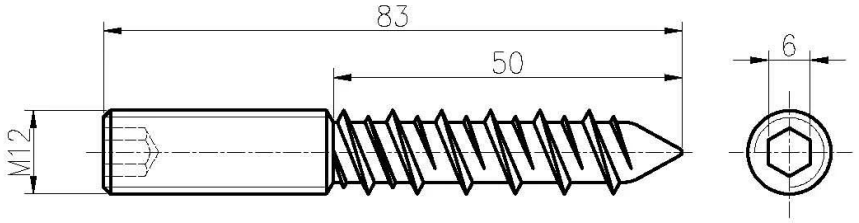

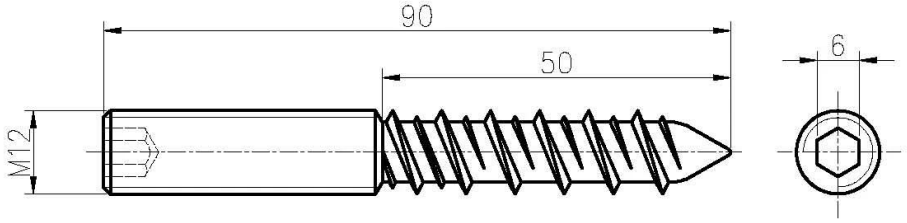

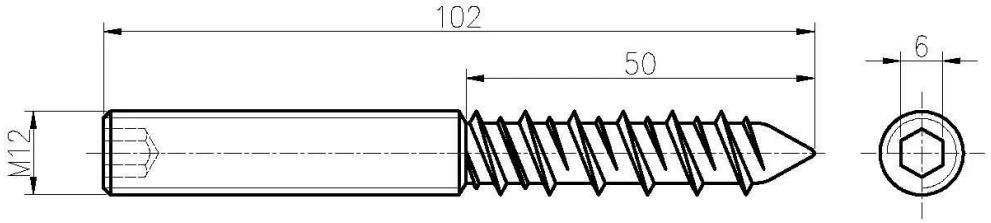

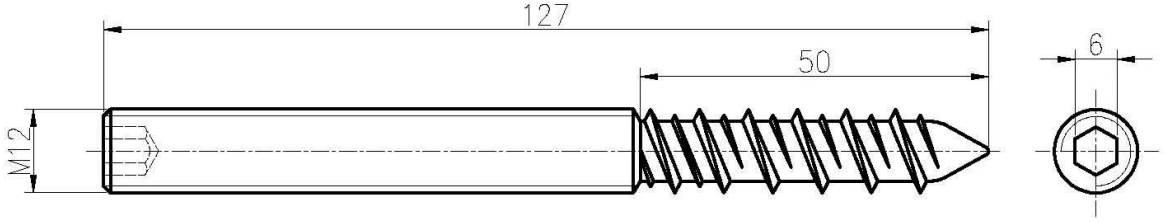

Bearbeitete Finish von 10-12mm Edelstahl einstellbare Abstandsklemmen

Mattes schwarzes Finish von 10-12mm Edelstahl einstellbare Abstandsklemmen aus Edelstahl -

Mehr Glas Standoff-Designs:

Part No.	Material	Finish	Body	Bolt size
▪ SF-30 ▪ SF-40 ▪ SF-50 ▪ SF-50A	▪ AISI 304 ▪ AISI 316	▪ Satin ▪ Mirror	▪ 30x10; 30x25mm ▪ 40x10; 40x30mm ▪ 50x12; 50x30mm ▪ 50x12; 50x50mm ▪ silicon rubber gasket included	▪ M10x120 bolt ▪ M10x72 wood screw ▪ M8x100 bolt ▪ M8 x72 wood screw

Part No.	Material	Finish	Body	Bolt size
▪ SF-38Z	▪ AISI 304 ▪ AISI 316	▪ Satin ▪ Mirror	▪ hollow type ▪ 38x7.5;38x38mm ▪ silicon rubber gasket included	▪ M8x70 hexagonal screw

Part No.	Material	Finish	Body	Mounting plate size
▪ SF-50T	▪ AISI 304 ▪ AISI 316	▪ Satin ▪ Mirror	▪ 50x10;50x30mm ▪ silicon rubber gasket included	▪ 200x100x10mm

Rahmenlose Glasgeländer mit Standoff -

glass balustrade with standoff

Kontaktieren Sie uns jetzt für weitere Informationen!
E-Mail: sales01@launch-china.cn.
Mob: +8613590273543.