Custom Design Matte Black Glass Mount Handlaufhalterung HalterunggemachtdurchPräzisionGussteilzum20mm.DickeGlas.

Spezifikationen für Glashalterung Hndrail-Halterungshalter -

Modell Nr.	SF-50T-B
Technik	Gemacht von Präzisionsguss
Maße	190 * 50mm.
Glasdicke.	20mm.
Glaslöcher	Erforderlich
Moq.	100 stücke

Fotos von Glashalterung Handlaufhalterungsinhaber-

1). FOR RUNDE HANDRAIL-TUBE-

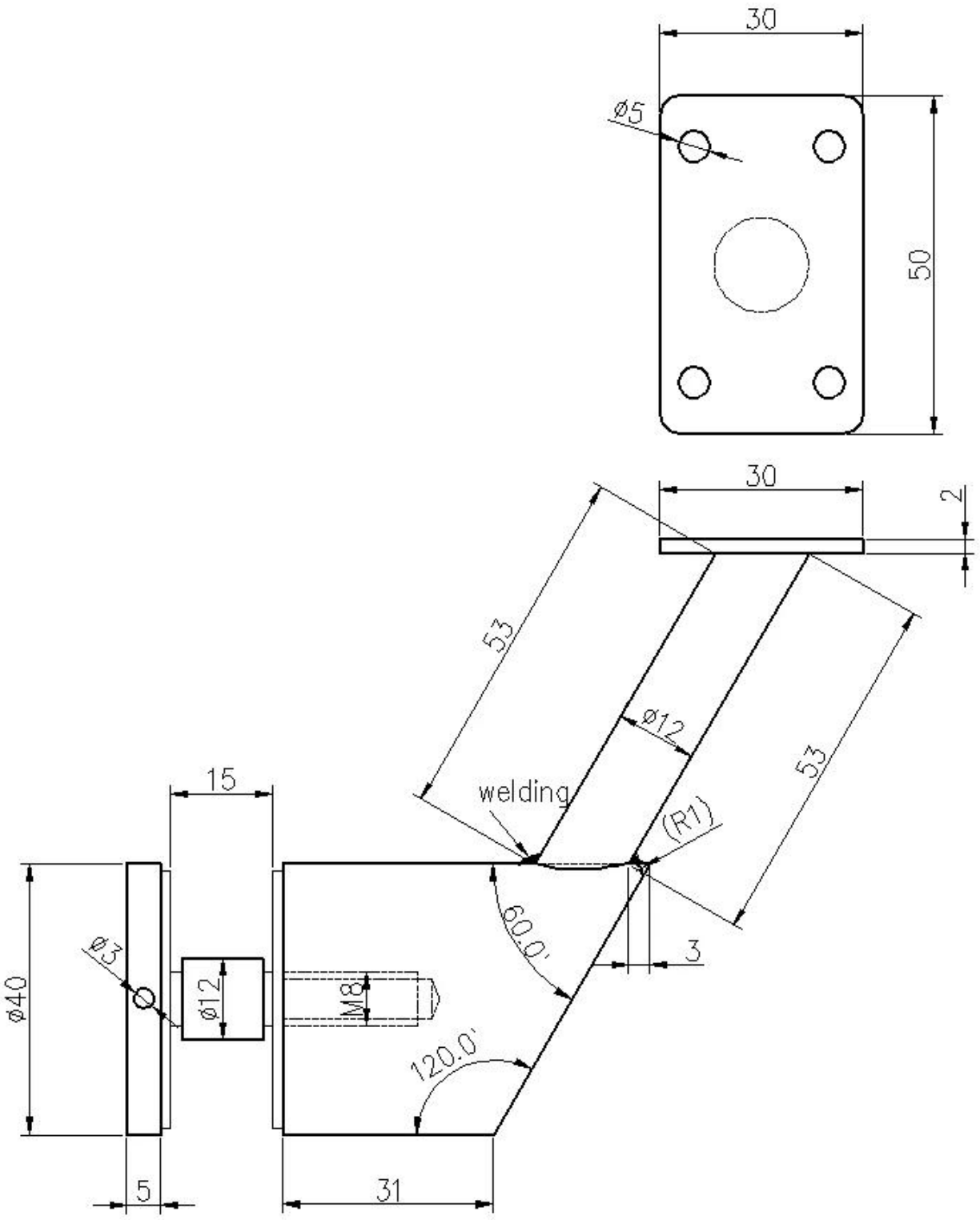

2).Für quadratische Handlauf-Tube -`

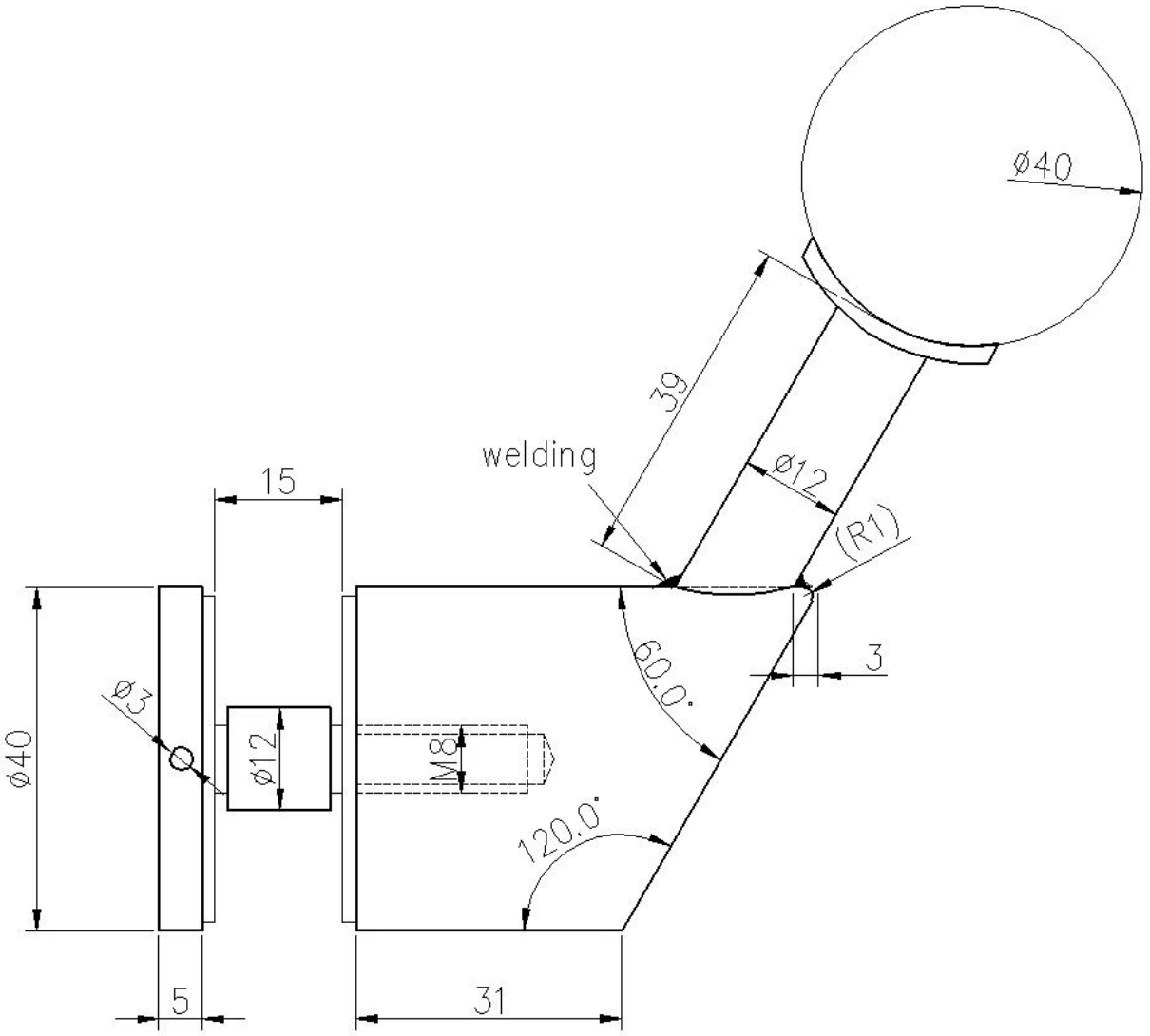

Produktion PHTOTOS von Custom Design Matte Black Glass Mount Handlaufhalterungsinhaber -