Rahmenloses Glasbalkongeländer mit modernem Design aus Edelstahlglas für die Inneneinrichtung.

Merkmale des rahmenlosen Glasbalkongeländers-

- Mit Grundplattenglaszapfen, Modell # SBM
- 10-12 mm dicke Glasscheiben
- Duplex 2205 Glaszapfen
- Modell # SBM
- 168mm Höhe

Fotos von Glaszapfen, Modell SBM

Zeichnung eines Edelstahlglaszapfens

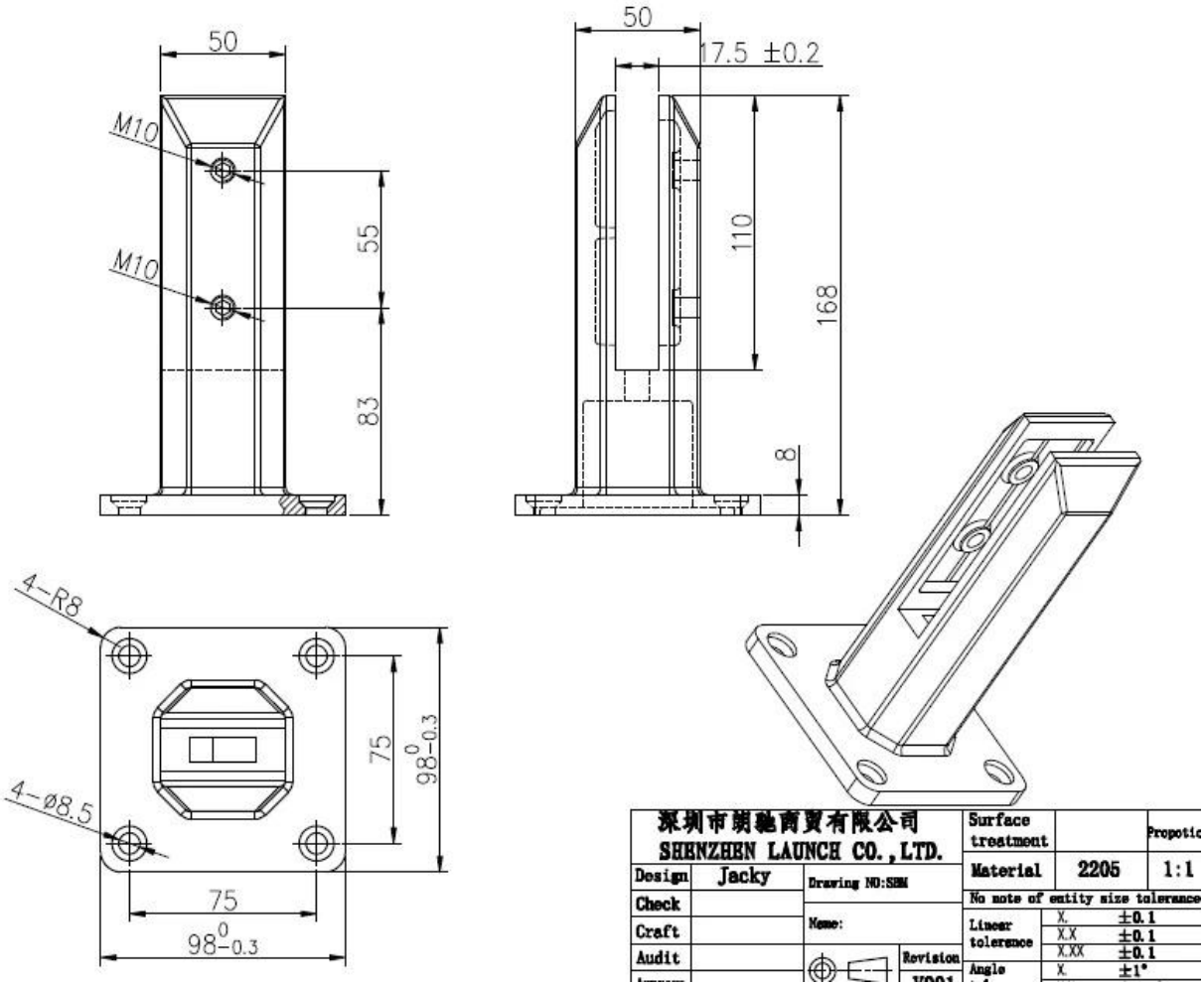

Projektfotos von rahmenlosen Glasgeländern mit SBM-Glaszapfen-