Rahmenloses Glashandlauf- und Treppenglasgeländer mit modernem Design und Glasabstandshalter.

1) TECHNISCHE DATEN. für Treppenglasgeländer & Handläufe

GlasGeländerPaneele	10-15mmDicke
obenGeländer	42,4 / 50,8 mmDurchmesser;;40/50 mmPlatz
GlasAbstand	SeitemontiertzuTreppe;;50mmDurchmesser
Treppe	kannSeinStahl/ Holz / Beton
GeländerHalterung	GlasmontierenGeländerHalterungModellP707 / 708
WandGeländerHalterung	Modell-P706/.P703
Material	304/316SS
Fertig	SpiegelSatin-schwarz

2). Treppengeländer Hardware -

#GlasAbstand

1. Durchmesserverfügbar- -20/25/30/35/40/45/50 mm
2. Solide&hohlArtbeideverfügbar
3. MontageBolzen/.HolzSchraubenOptional
4. GlasDickekannSeinvon6mmobenzu20mm

SF-50T

SF-50A

SF-50

SF-38

SF-38Z

SF-30

#GlasmontierenGeländerHalterung,Modell-P707

GlasmontierenGeländerHalterungModell-P708

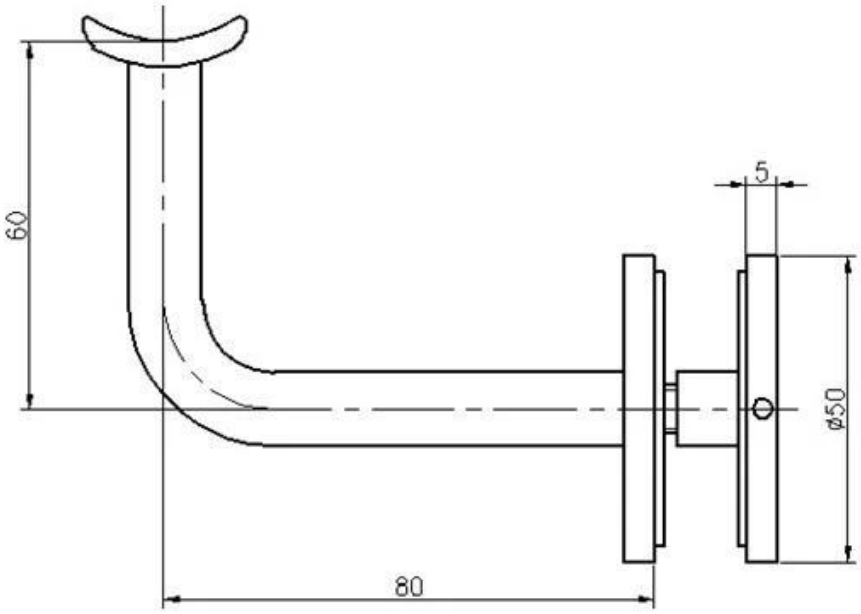

WandmontierenGeländerHalterungModell-P706

P706

3). Projektgalerien von Treppengeländern

KEBIL科比奥®

KEBIL科比奥

4). Produktionsfotos von Treppengeländer-Hardware

SHENZHEN LAUNCH CO., LTD

Kontaktieren Sie uns jetzt, um ein Angebot zu erhalten -
KONTAKT: CELIA CHEN
TELEFON / WHATSAPP / WECHAT 0086 13590273543
E-MAIL: sales01@launch-china.cn