Glasklemm für Balustrade Post

KEBIL

www.launch-china.com

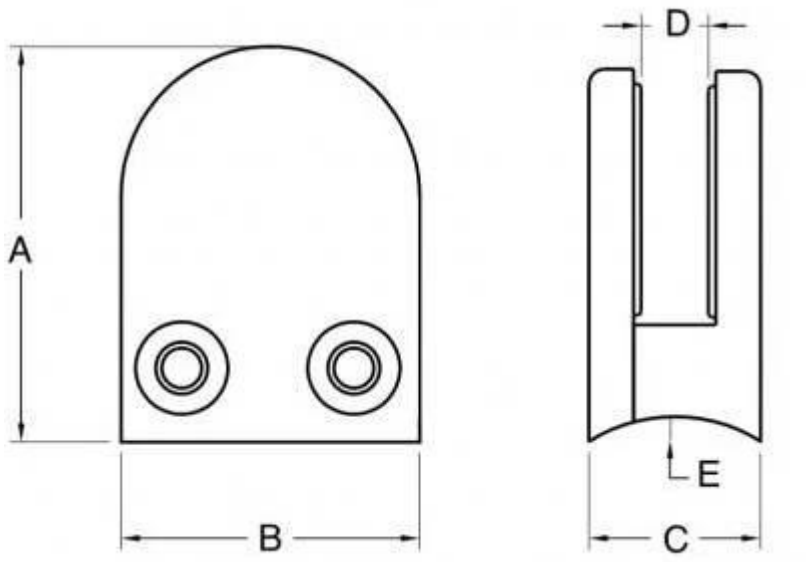

Modell Nr.	EIN	B	C	D	E
G106	50	40	25	11	0
G106R	52	40	25	11	R-21.5

Material: Edelstahl 304/316

Finish: Satin oder Spiegel poliert

für Glasstärke: 8-12mm

G102

KEBIL

www.launch-china.com

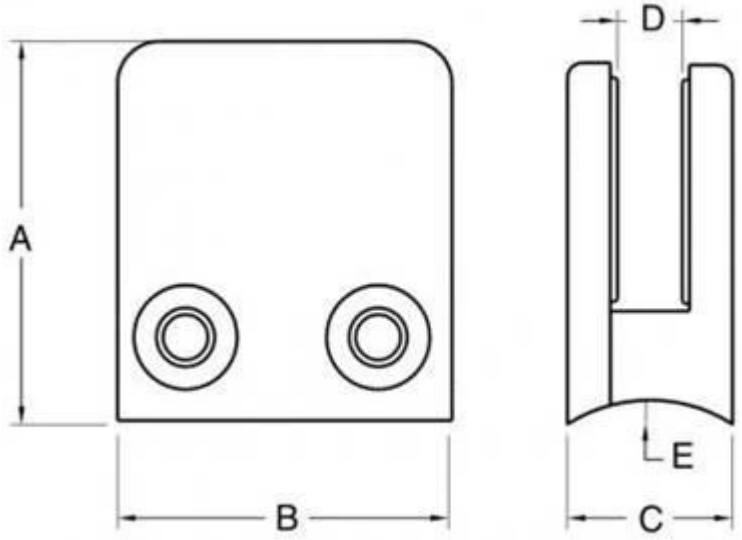

Modell Nr.	EIN	B	C	D	E
G102	44	44	25	11	0
G120R	48	44	25	11	R21.5

Material: Edelstahl 304/316

Finish: Satin oder mirroe polishde

für Glasstärke: 8-10mm

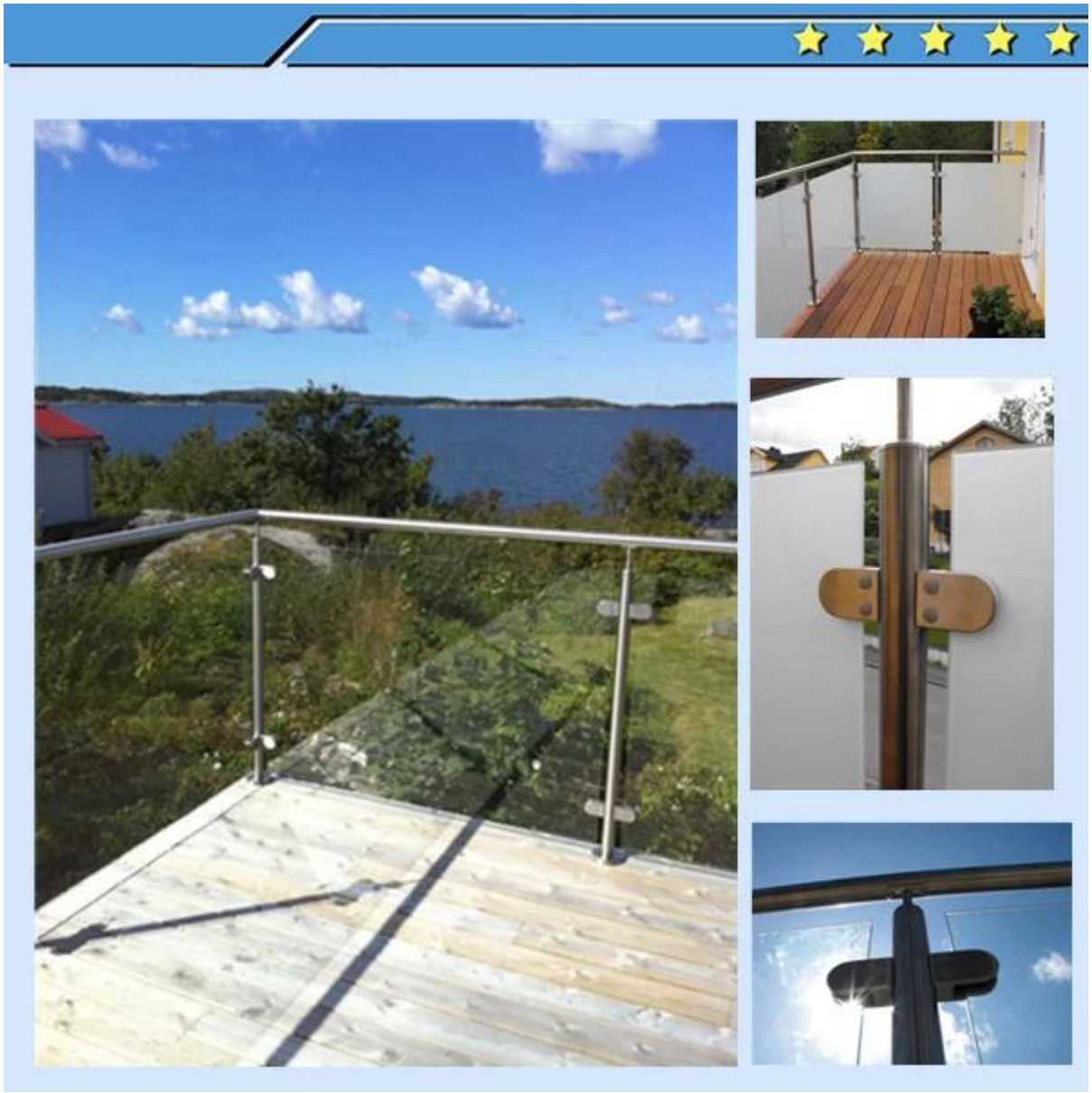

Bitte besuchen Sie unsere Startseite Und wir werden Ihnen helfen, das Produkt, das Sie benötigen. oder Kontakt us für die Empfehlung.