Verpackung	1) Kunststoff & nbsp; Tasche 2) Foam & nbsp; Tasche 3) Kleine & nbsp; weiß & nbsp; Box. 4) 10er & nbsp; für & nbsp; ein & nbsp; Außen & nbsp; Karton 5) Sperrholz & nbsp; Fall 6) Paletten	oder & nbsp; als & nbsp; pro & nbsp; Ihre & nbsp; Anfrage
Versand	von & nbsp; Meer & nbsp; für & nbsp; Big & nbsp; Bestellung & nbsp; oder & nbsp; Schwer & nbsp; Produkte	
	von & nbsp; DHL, & nbsp; UPS, & nbsp; FEDEX, & nbsp; TNT & nbsp; usw. & nbsp; für & nbsp; kleine & nbsp; um	
Zahlung & nbsp; tige	T / T, & nbsp; L / C & nbsp; AT & nbsp; Sicht, & nbsp; Western & nbsp; Union, & nbsp; Escrow	
Produkt & nbsp; Blei & nbsp; Zeit	35 & nbsp; Tage	
Lieferung & nbsp; Zeit	within one wk if stock available, about 40 days if no stock available	

== & Gt; Dienstleistungen:

1.Sample & nbsp; Service

2.Custom & nbsp; Service & nbsp; (OEM & nbsp; oder & nbsp; ODM)

3.after-Verkauf & nbsp; Service

4.Drawing & nbsp; verfügbar

5.Stocks & nbsp; verfügbar

6.Installation & nbsp; Unterricht & nbsp; Service

7.Fast & nbsp; Feedback

8.Timely & nbsp; reagiert

Hersteller & nbsp; Garantie,

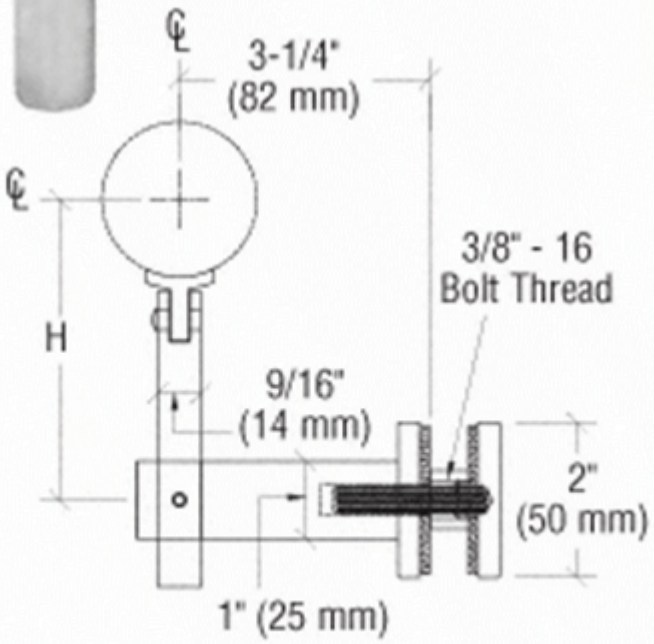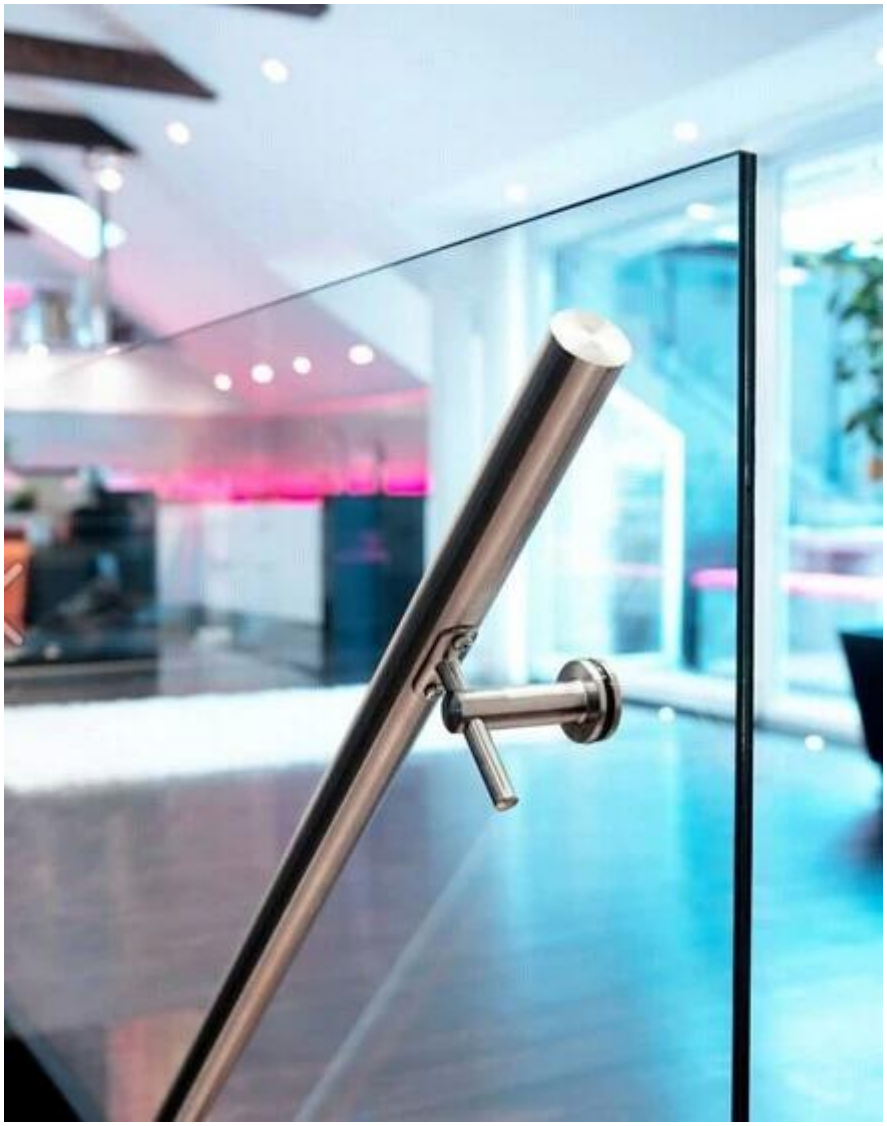
℄
3-1/4"
(82 mm)
℄
3/8" - 16
Bolt Thread
H
9/16"
(14 mm)
2"
(50 mm)
1" (25 mm)