Hochwertiger mattschwarz pulverbeschichteter moderner Look aus Edelstahl 316.

1) .Spezifikationen des federbelasteten 180 ° Glas-Glas-Pool-Scharniers

Dicke des Pooltors	8mm 10mm 12mm
Material	Edelstahl 316
Fertig	Satin, Spiegel, mattschwarz
Max. Türblattgewicht	30 kg
MOQ	1 Paar = 2 Stk

2). Fotos von 180 Grad verstellbarem Glas-Glas-Pooltor-Scharnier-

3). Glastorlochzeichnung für Glasscharnier & Riegel -

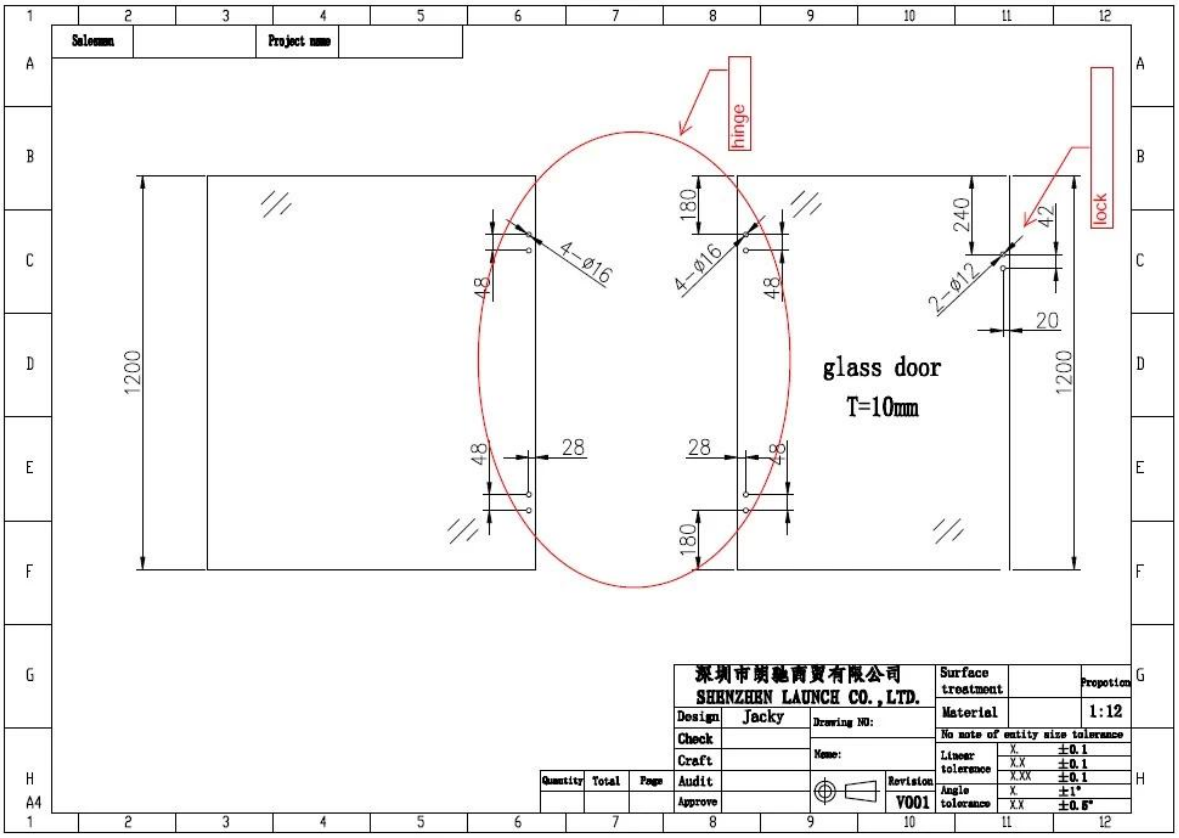

4). Weitere Modelle von Edelstahlglasscharnieren -

KEBIL科比奥®

KEBIL科比奥®

GLASS TO 42.4mm ROUND POST

KEBIL科比奥®

GLASS TO WALL / SQUARE POST

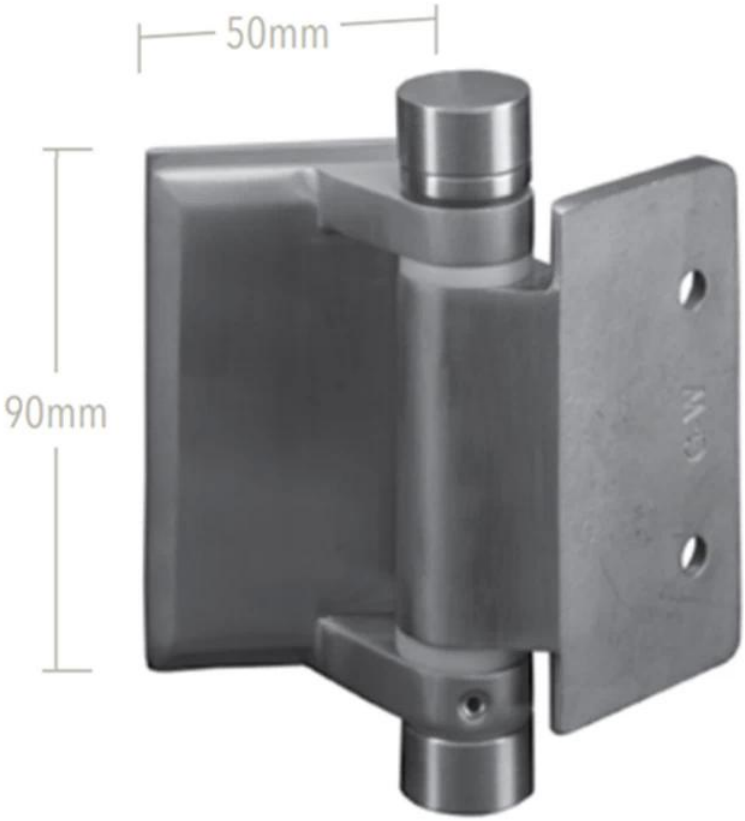
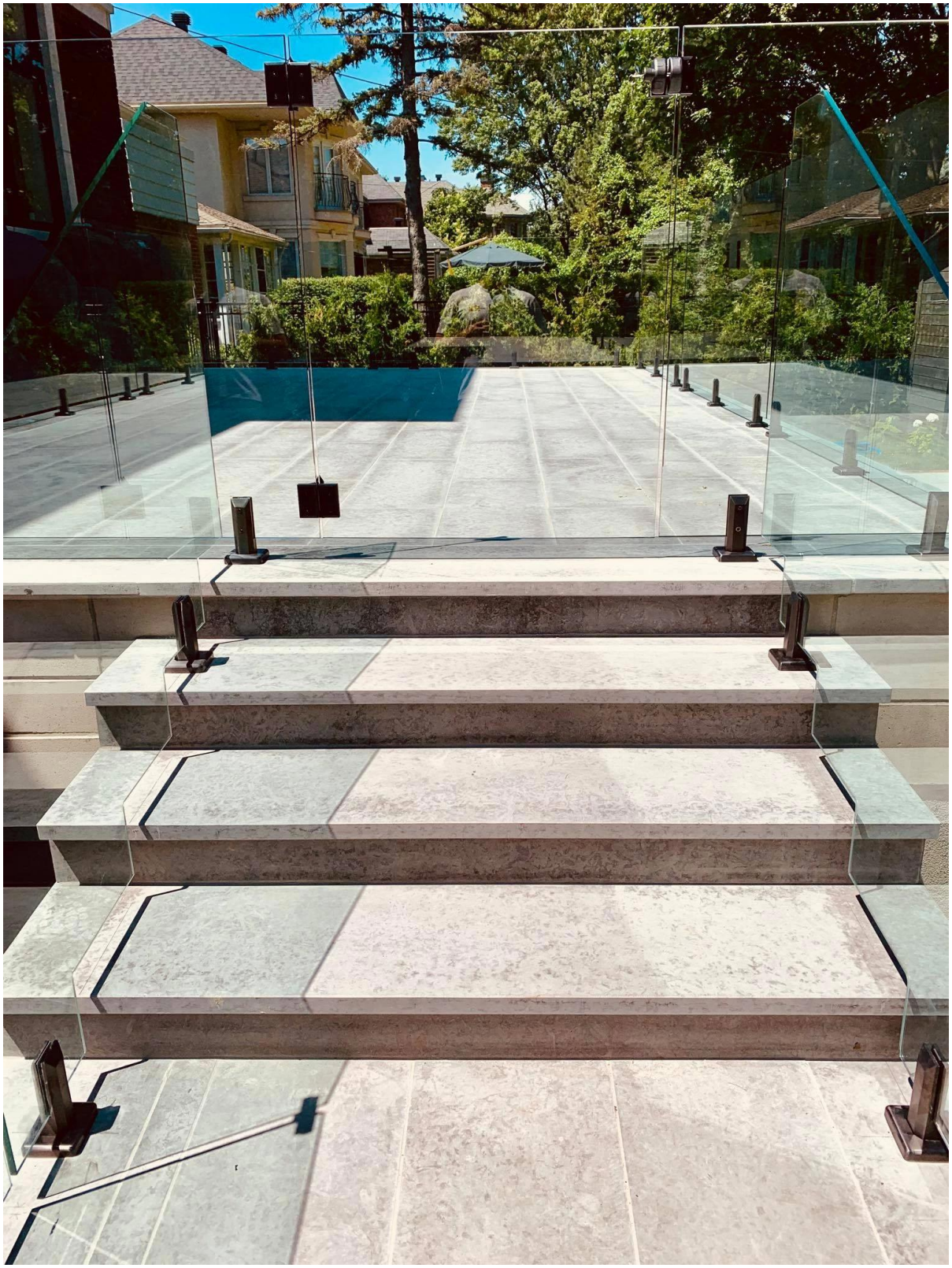
5). Projektfotos von Schwimmbadzaun mit Glasscharnieren -