Quadrat 50x50mm verstellbarer Winkel Handlauf Unterstützung 50mm Höhe (Modell NCF-50X)

Spezifikationen
1. Material 304/316 Edelstahl
2. gebürstet
4. um quadratische oder runde obere Handlaufrohre zu tragen, montiert auf Edelstahlpfosten quadratisch 50x50x1.5 mm
5. Hergestellt durch Präzisionsguss

Fotos für Platz 50x50mm verstellbarer Winkel Handlauf Unterstützung 50mm Höhe (Modell NCF-50X)

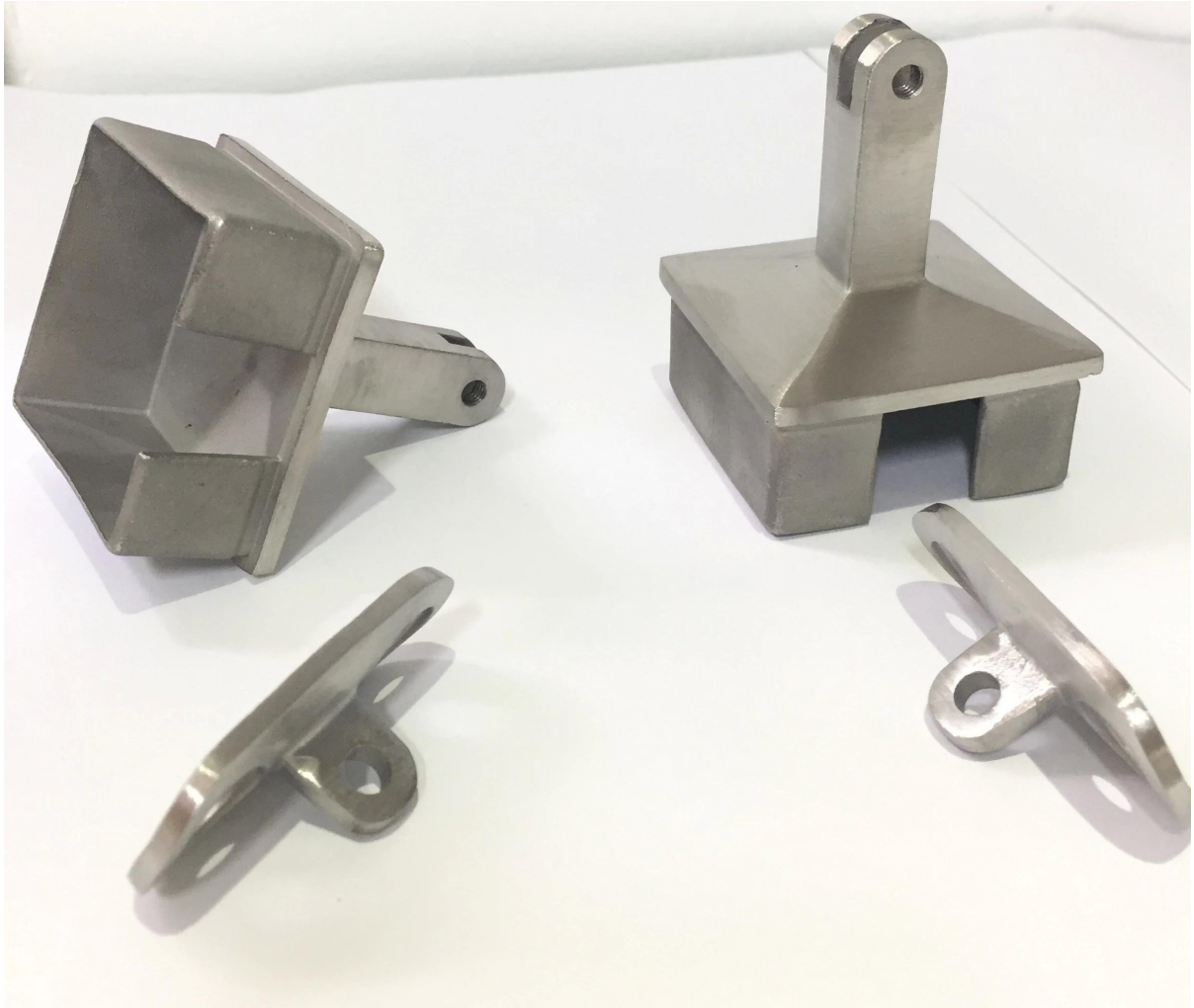

Zeichnung für quadratische 50x50mm einstellbare Winkel Handlauf Unterstützung 50mm Höhe (Modell NCF-50X)

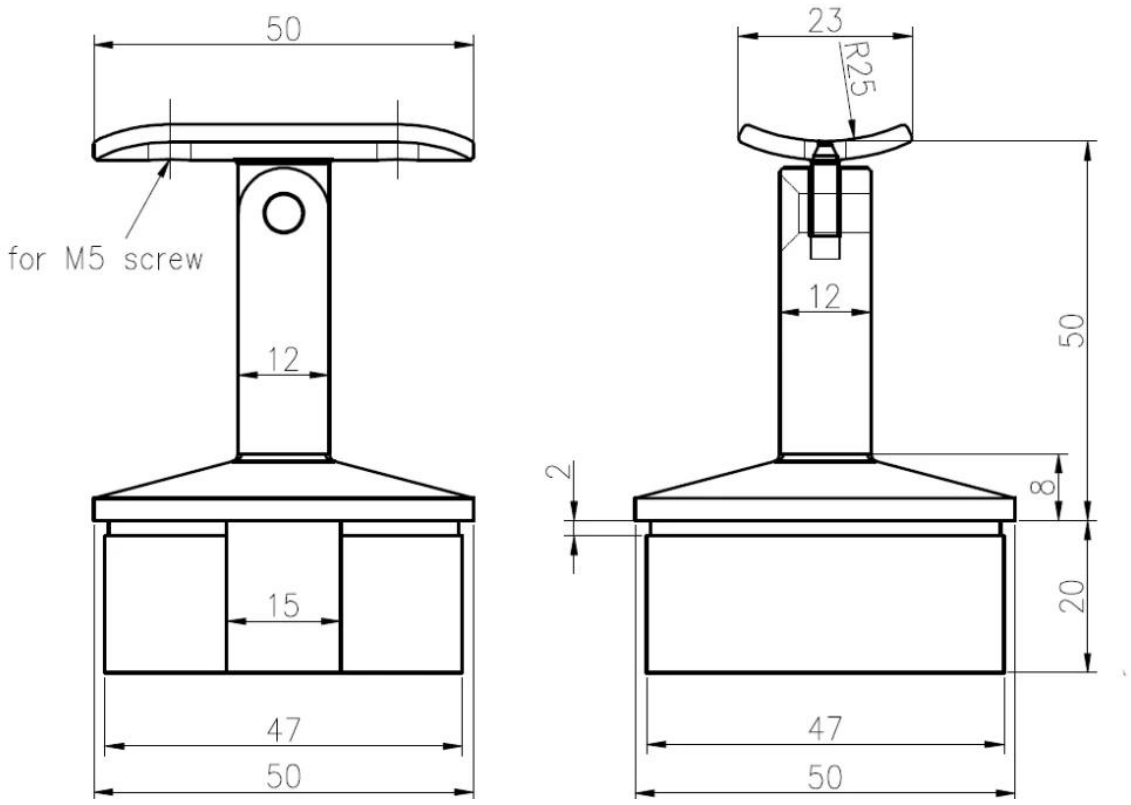
50
for M5 screw
12
15
47
50
23
R25
12
50
2
8
20
47
50

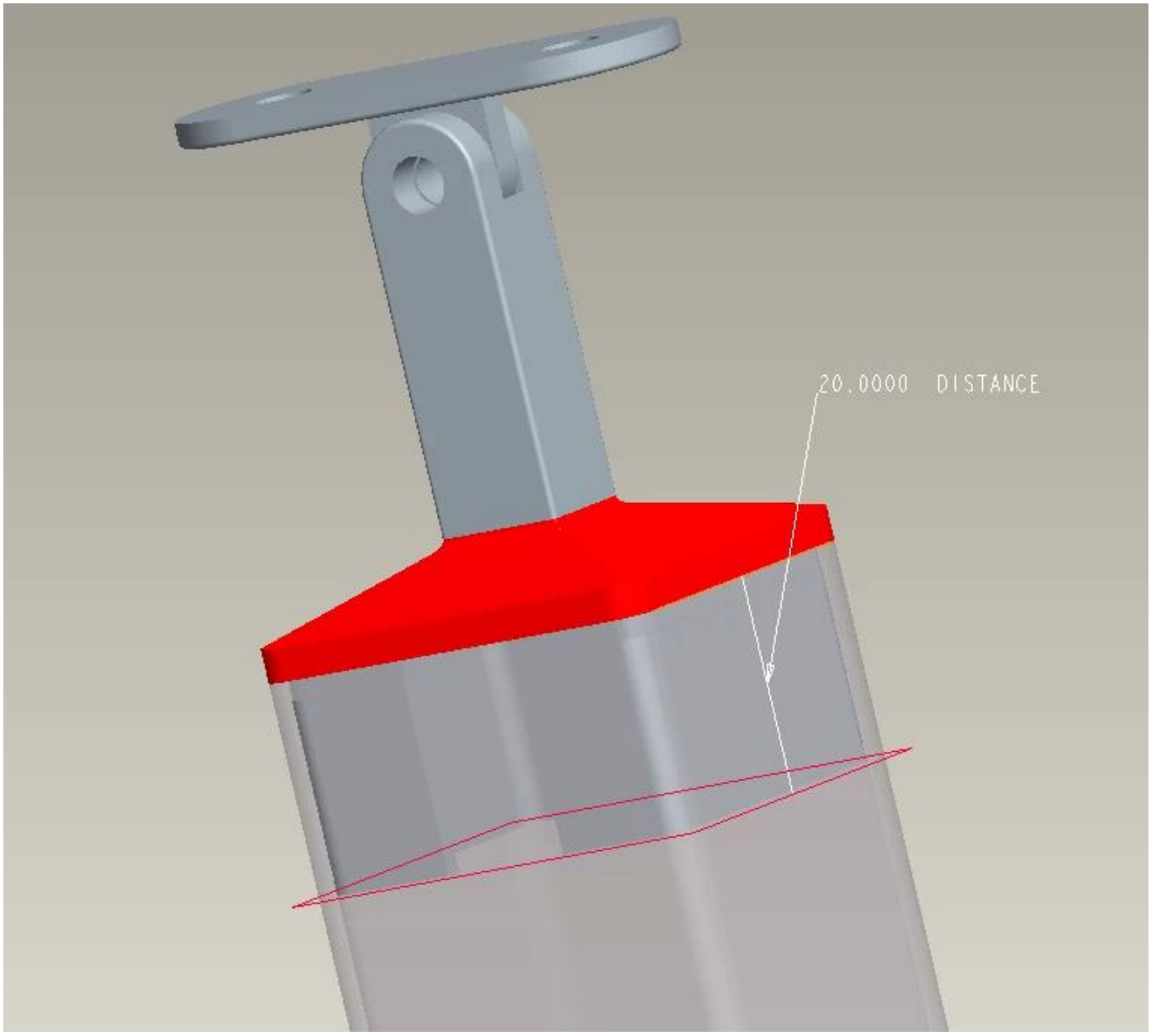
20.0000 DISTANCE

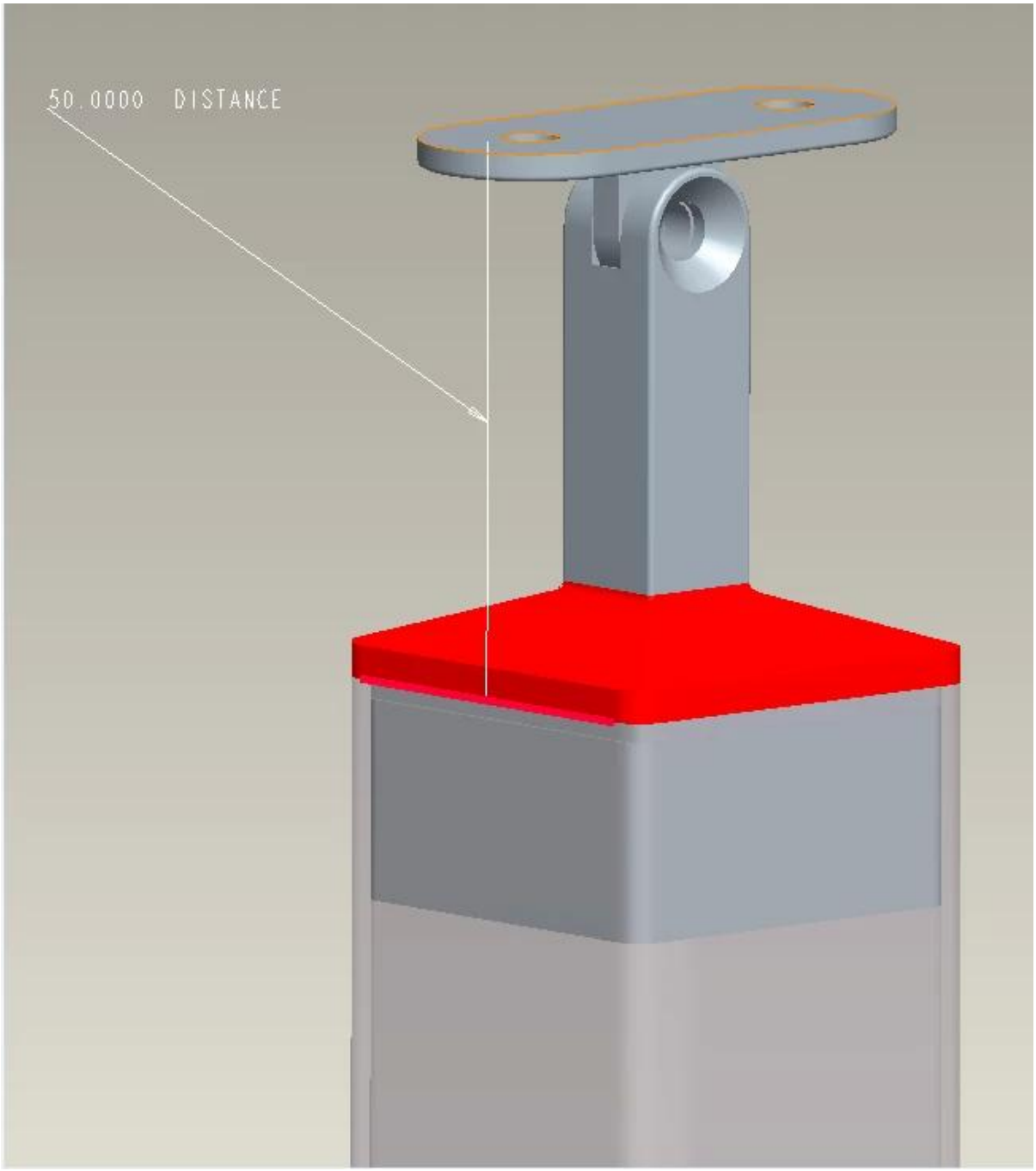

Wenn Sie sich für oben interessieren Quadrat 50x50mm einstellbarer Winkel Handlauf Unterstützung 50mm Höhe (Modell NCF-50X) , Fühlen Sie sich frei zu senden enquiy!