Edelstahl 316 Glasgeländer Abstandshalter für rahmenlose Glasgeländer auf Balkon, Treppe, Schwimmbadzaun usw.

Merkmale von Abstandshaltern aus Edelstahl 316 Glas -

- Material: Edelstahl 304/316
- Finish: Satin / Spiegel / Schwarz (galvanisch beschichtet)
- Durchmesser der verfügbaren Abstandshalter 30 mm, 40 mm, 50 mm
- Schraube: M8 / M10 / M12
- Holz- oder Betonhalterung
- 4 Stück pro 8 Stück für eine Glasscheibe
- Glasdicke 10-19mm

Zeichnung für Abstandshalter aus Edelstahl 316 Glas

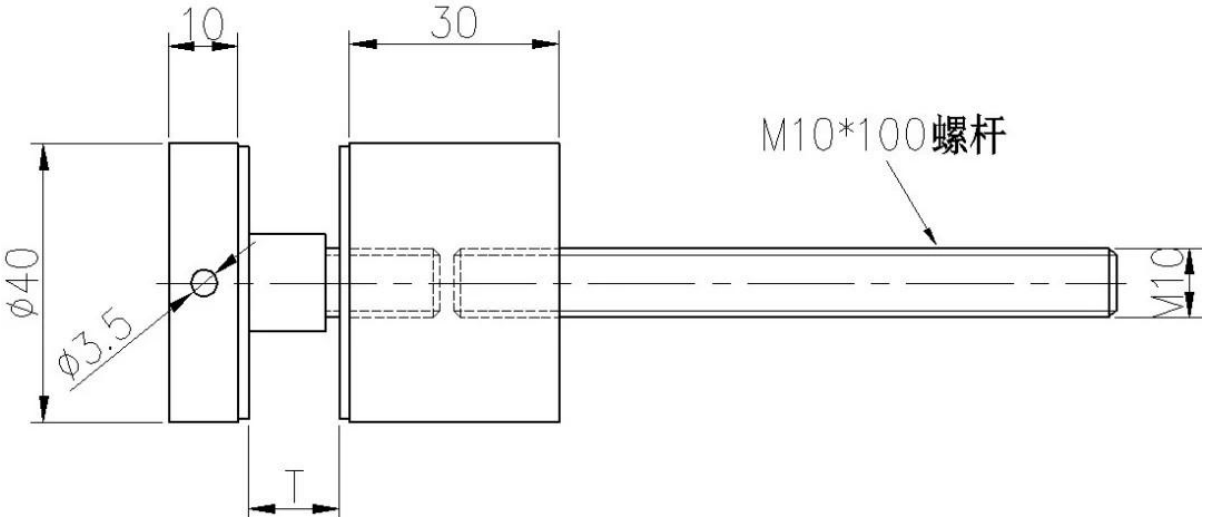

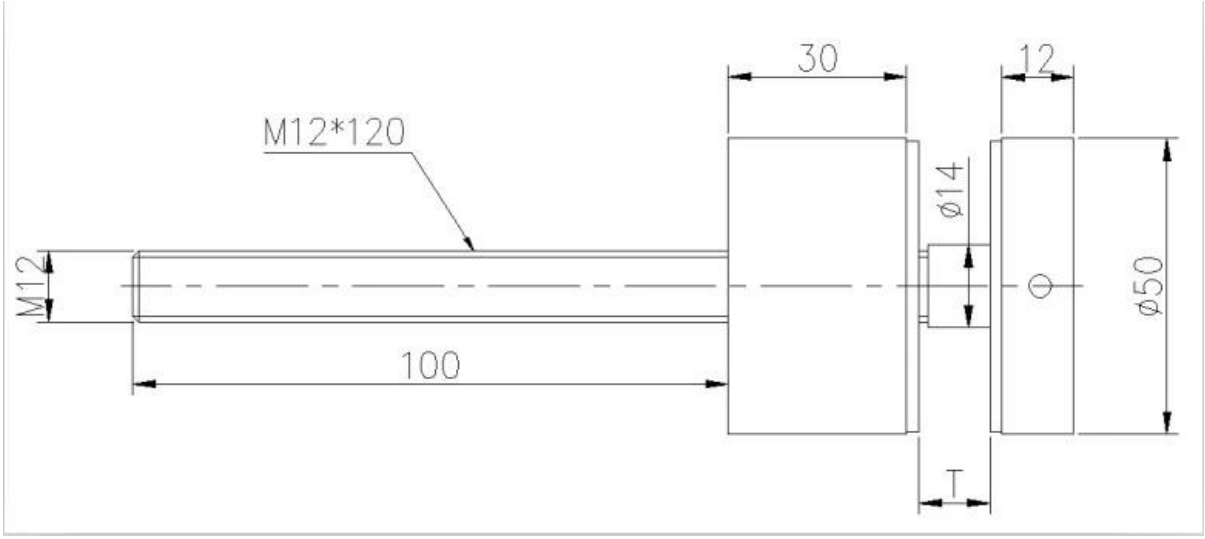

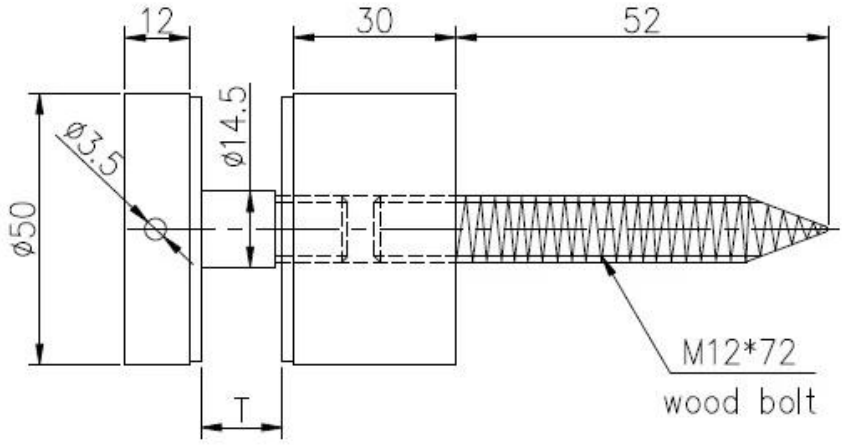

			深圳市朗驰商贸有限公司 SHENZHEN LAUNCH CO.,LTD.				Surface treatmont			Propoti
			Design	Jacky	Drawing NO:SF-60		Material			1:1
			Check				No note of entity size tolerance			
			Craft		Name:Standoff		Linear tolerance	X.	±0.1	
								X.X	±0.1	
Quantity	Total	Page	Audit			Revision		X.XX	±0.1	
			Approve			V001	Angle tolerance	X.	±1°	
								X.X	±0.5°	

Produktionsfotos von Abstandshaltern aus Edelstahl 316 -

PACIFIC HARDWARE
PACIFIC HARDWARE
WWW.PGHARDWARE.COM
(305)514-0977

Projekt fotos von edelstahl 316 glas geländer abstandshalter-