## Edelstahl Glasklemme für Glasgeländer

## Zeichnung zeigt

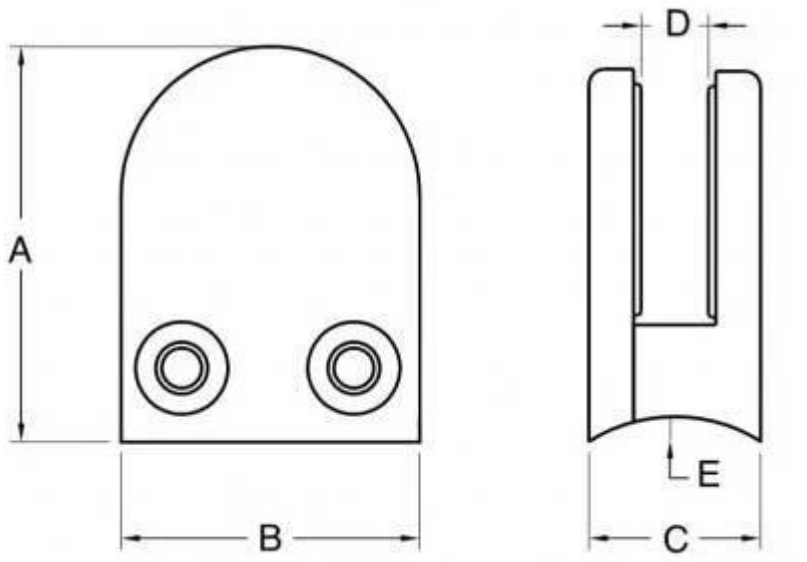


| Model NO. | EIN | B | C | D | E |
|---|---|---|---|---|---|
| G106 | 50 | 40 | 25 | 11 | 0 |
| G106R | 52 | 40 | 25 | 11 | R-21.5 |

## Projekt zeigen

**Bitte besuchen Sie unsere Startseite, Und wir werden Ihnen helfen, Produkte, die Sie benötigen. oder kontaktiere uns für die Empfehlung.**