Edelstahl Seil Treppengeländer, Kabel Geländer, Kabelspanner

1. Beschreibungen der Kabelspanner aus rostfreiem Stahl:

Material: Edelstahl 304 oder 316
Für Kabeldurchmesser: 3/4/5 / 6mm
Modell Nr .: T803, T804, T807A, T809

1). **T803** Kabelspanner (Für Durchmesser 3-5 mm Kabel).

2). **T804** Kabelspanner (Für Durchmesser 4-6 mm Kabel).

T804

3.) **T807A** Kabelspanner (Für Durchmesser 3-4 mm Kabel).

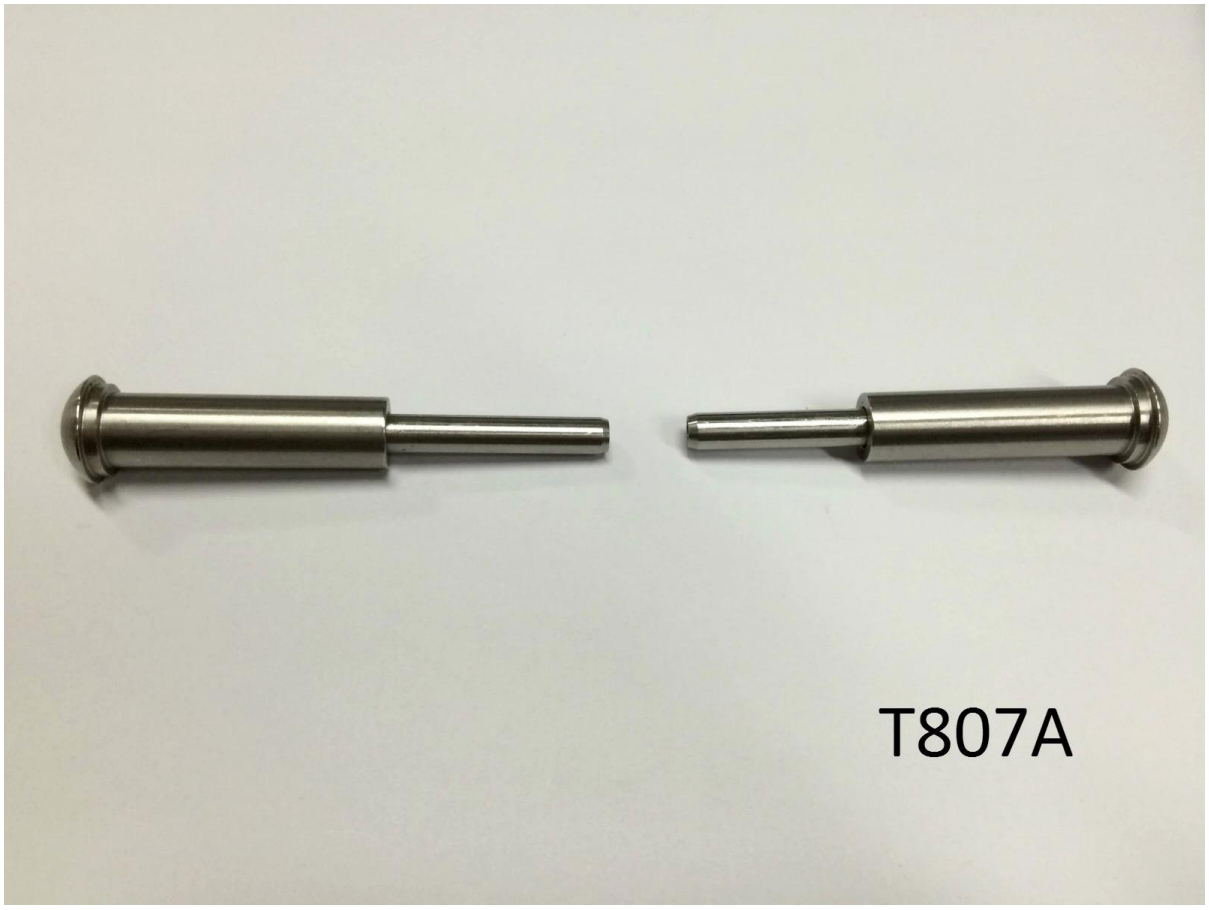

T807A Kabelspanner-Installation FYI,

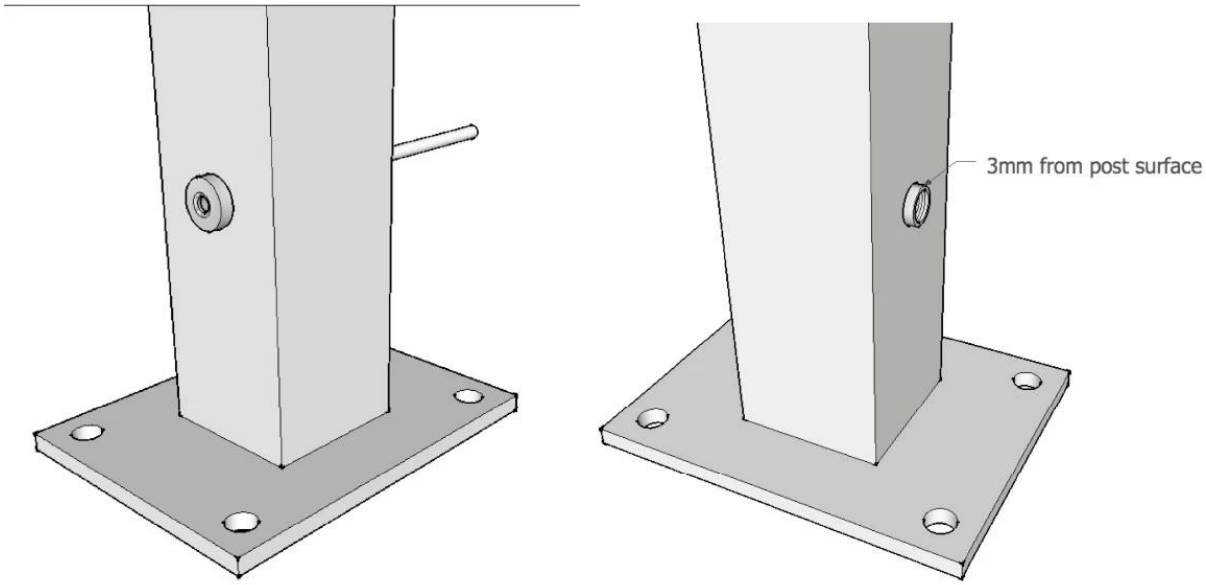

4). **T809** Kabelspanner (Für Durchmesser 4-6 mm Kabel).

2. Edelstahlseilentreppe & Deck-Geländer Projekt finden Sie unter:

Javascript: void (0); / * 1479785624035 * /

Danke für Ihren Besuch, jedes interessierte, treten mit mir bitte frei in Verbindung:

Email: sales02@launch-china.cn . Skype: Launch-02 .