Wir haben viel Zeit und Ressourcen der Entwicklung unseres neuen Zapfen Mini Post verbracht.
Der Zapfen ist jetzt. Wenn Sie sind Suche für ein Zapfen dass ist in ästhetischer Hinsicht erfreulich, ist stark und exklusive, dann diese ist die Zapfen für Sie.
Wir
Können auch Lieferung Sie mit ein voll Angebot von Pool Tor Hardware einschlie ßlich schwenkt, Patches,
Riegel Rohrverbindungen; Fußboden Federung mit austauschbar Spindeln und r ostfrei Stahl Zement Boxen.
Kontakt uns weiter Informationen

Zapfen sind mit eleganten Oberfläche und Form, Glasscheiben können die Größe und Schließkante poliert geschnitten werden.

Zapfeneinsatzgebiete sind überall:
- Schwimmbad Zaun
- Außenbalkongeländer
- Terrasse Geländer
- Treppengeländer
- Oder andere Orte, die Sie gerne

Platz Kernbohrer Zapfen (Modus No.SCM)
Runde Kernbohrer Zapfen (Modus No.RCM)
Platz Grundplatte Zapfen (Modus No.SBM)
Runde Grundplatte Zapfen (Modus No.RBM)

Position Zapfen für rahmenlose Glasgeländer, Zapfen für rahmenlose Glasgeländer

Salesman		Project name	

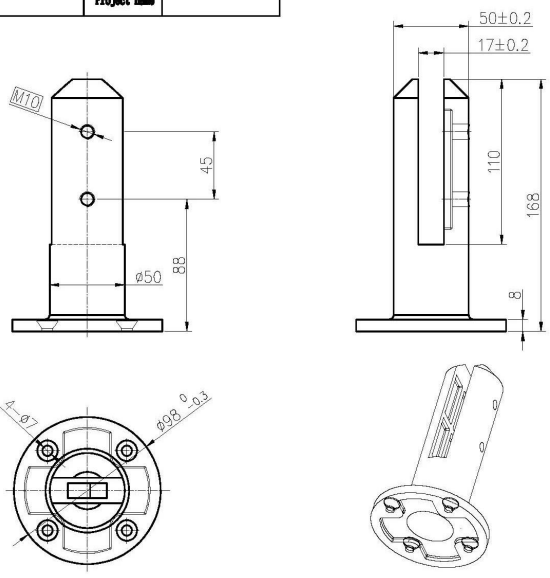

深圳市朗驰商贸有限公司 SHENZHEN LAUNCH CO.,LTD.			表面处理		比 例
设 计	裴佳辉	图号:RBM	材 料	316	1:2.5
校 对			未注实体尺寸公差		
工 艺		名称:Spigot	线性公差	X	±0.1
审 核				XX	±0.1
批 准		版 次 V001		XXX	±0.1
			角度公差	X	±1°
				XX	±0.5°

数 量	共 页	第 页

A4

RBM

Mirror

Satin

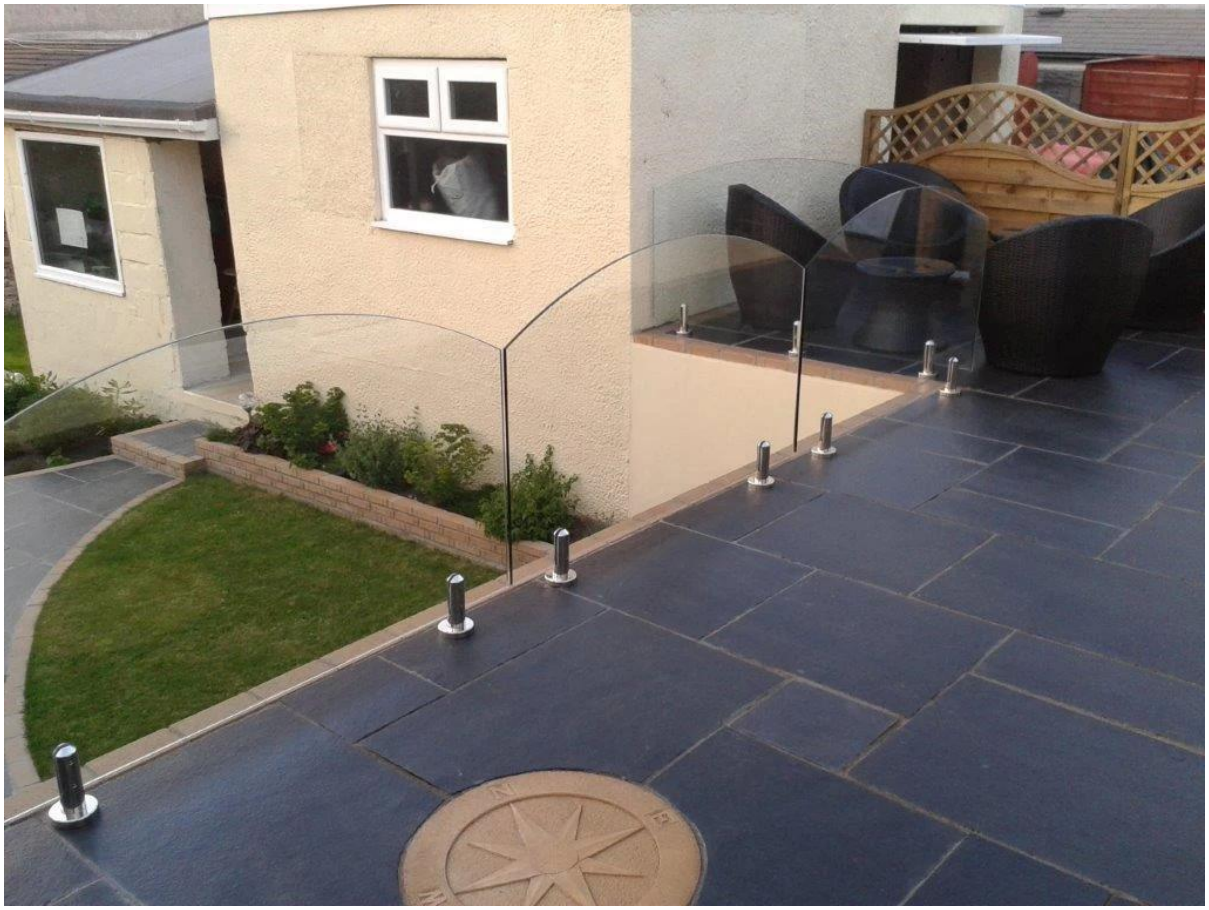

Danke für Ihren Besuch!
Jede Anfrage oder Frage, lassen Sie mir Mitteilung bitte. Sie erhalten eine Rückmeldung innerhalb von 24 Stunden.