Edelstahldraht Seilspanner für Außeninnentreppe Balkon Reling

Edelstahlseil Geländer Eigenschaften:

Komponenten	Technische Daten	Stoff	Oberfläche
Geländer	Φ50.8 (42.4) x 1,5 mm	SS304 / SS316	Satin / Spiegel
Kabel / Drahtseil	Φ3-8 mm	SS304 / SS316	kein Ende
Balustrade Post	Φ50.8 (42.4) x 1,5 mm	SS304 / SS316	Satin / Spiegel

1. Edelstahldraht Seilspanner Beschreibung:
Material: Edelstahl 304 oder 316
Für Kabeldurchmesser: 3/4/5/6 mm
Position: Balkon, Terrasse, Treppe usw.
Modell Nr .: T803, T804, T807A, T809

2. differenct Modell Edelstahldraht Seilspanner Liste,

1). T803 Seilspanner
Für Durchmesser 3-5mm Kabel.

T803

2). T804 Seilspanner
Für Durchmesser 4-6mm Kabel.

3.) T807A Seilspanner
Für Durchmesser 3-4mm Kabel.

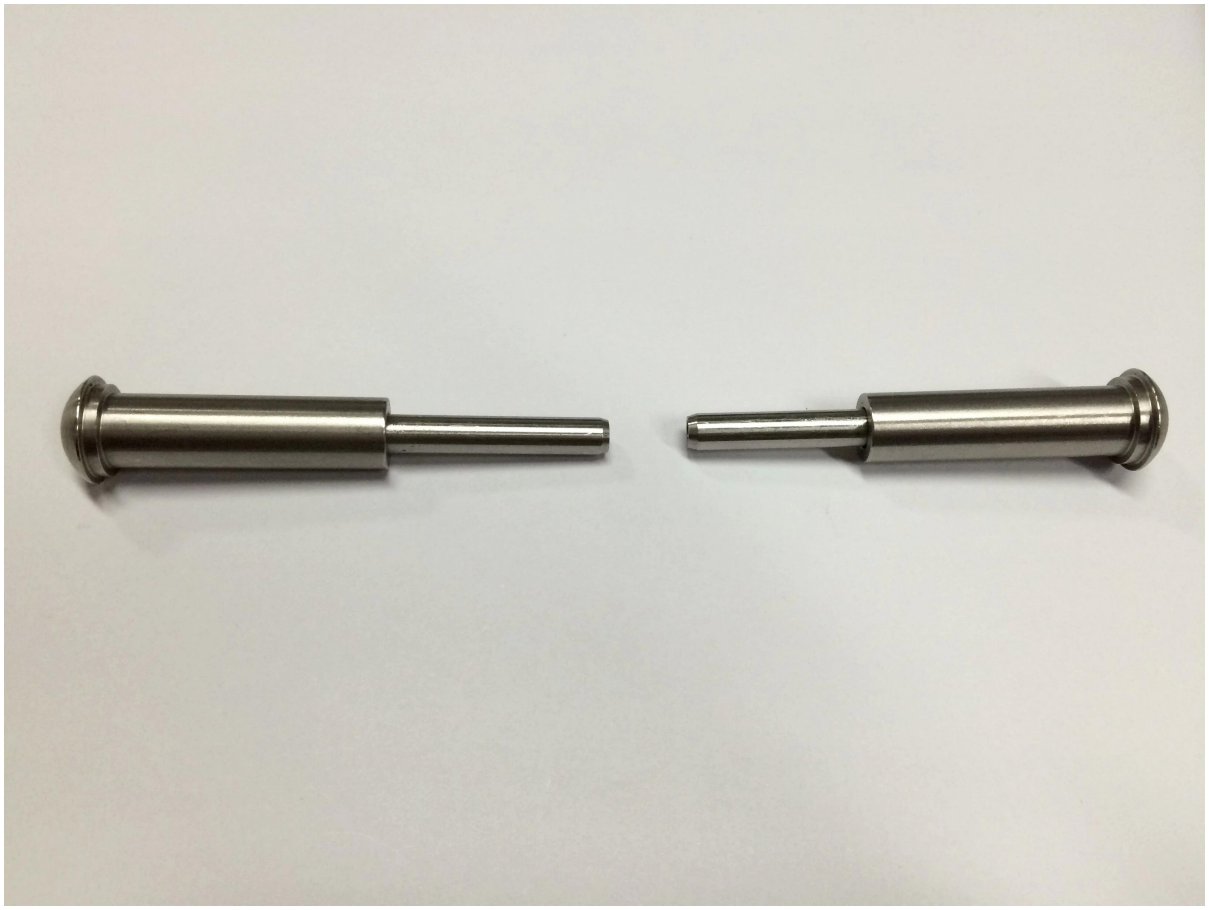

T807A Seilspanner Installation FYI,

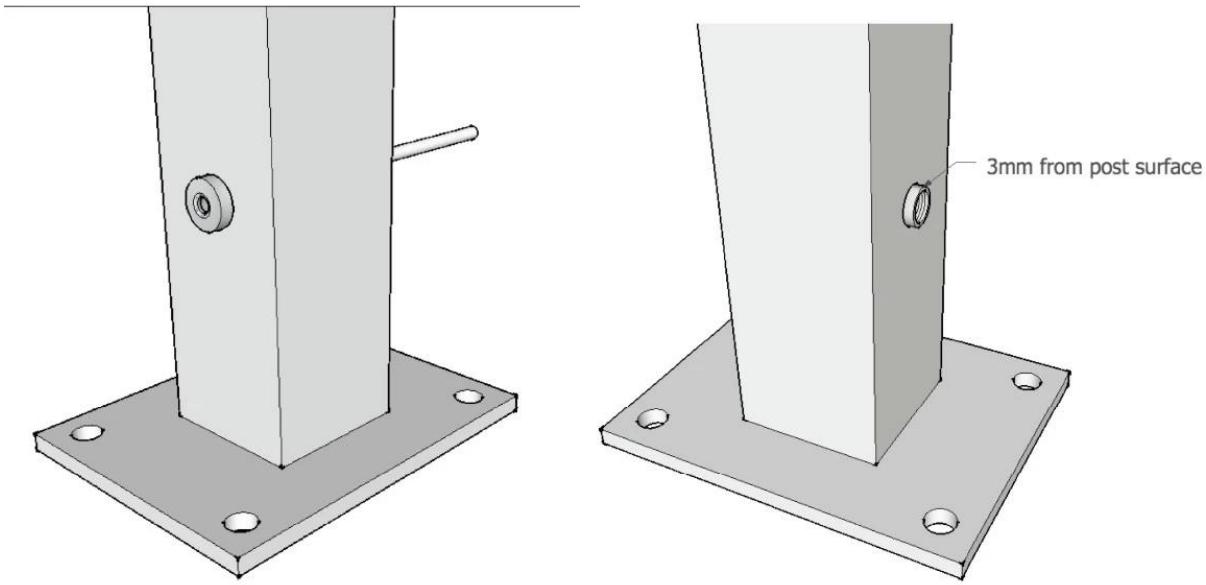

4). T809 Seilspanner
Für Durchmesser 4-6mm Kabel.

3. Edelstahlseilgeländer Projekt,

Vielen Dank für Ihren Besuch, alle interessierten oder Bedürfnisse, bitte kontaktieren Sie mich frei:

Joey Lan
Shenzhen Einführung Co., Ltd
www.launch-china.com www.launch-china.en.alibaba.com www.chinabalustrade.com
E-Mail: sales02@launch-china.cn.
Skype: Launch-02. Büro: 86-755-86037559.