Rostfrei stehlen Kabel Geländer Hardware- swageless Art Kabel passend zu zum Treppe Kabel Geländer .

Eigenschaften der Kabelgeländer-Hardware

1. Modell # T803
2. Kabelverschraubung Typ SWAGELESS, keine hydraulischen Bördelmaschinen erforderlich
3. für 4mm 5mm 6mm Kabel
4. 1 Satz T803 = 2 Stück, 1 Stück mit normalem Gewinde, der andere PC mit umgekehrten Gewinden
5. MOQ 10 Paare
6. Edelstahl 316
7. satiniert oder verspiegelt

Fotos der Kabelgeländer-Hardware -

Zeichnung der Kabelgeländer-Hardware T803

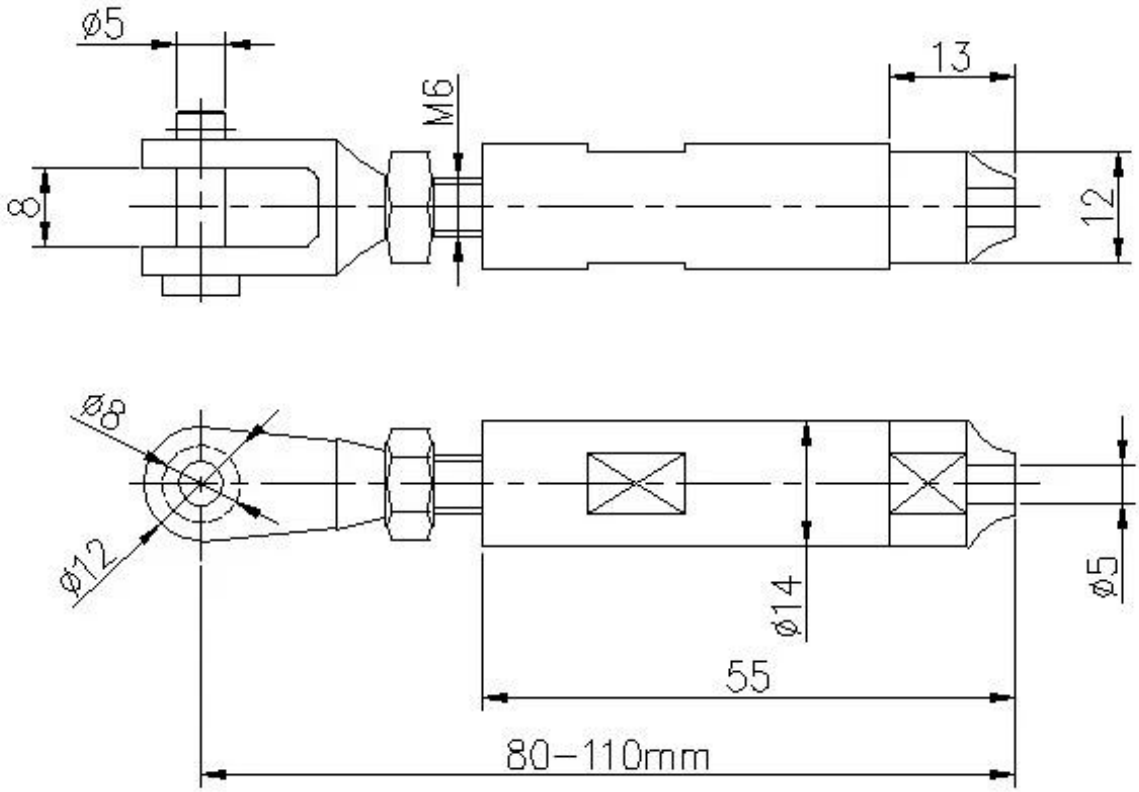

Verpackung von Kabelgeländer-Hardware

Packing

Projektshow-
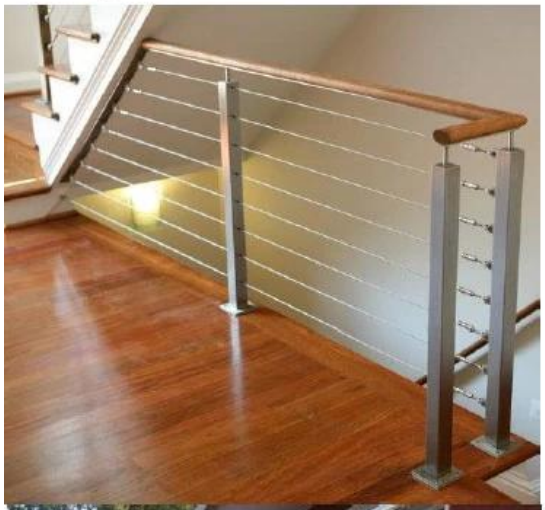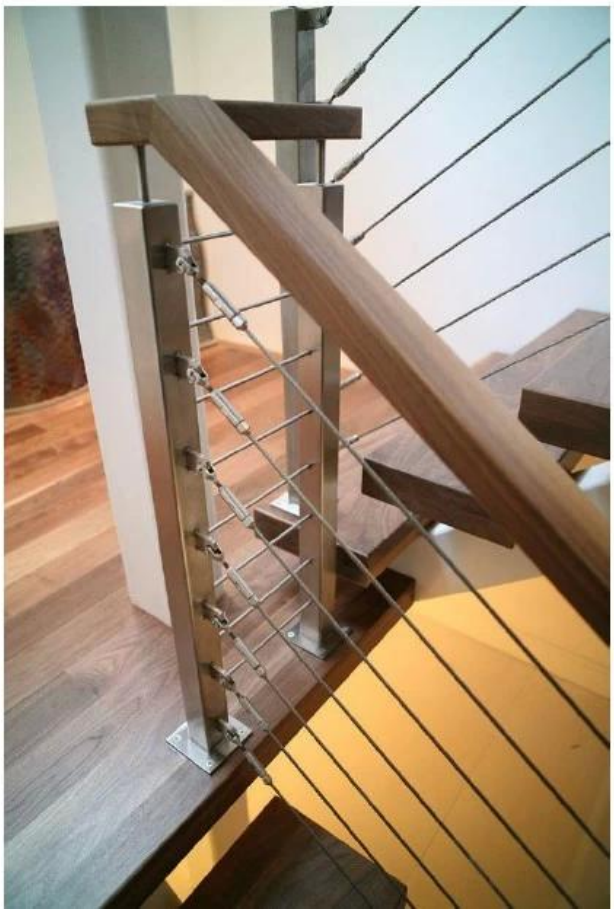
Project Photos