Oberflächenmontage rahmenlose Typ klare Sicht Aluminium U-Kanal Glasgeländer System günstigen Preisen.

1. Eigenschaften des Aluminium-U-Kanal-Glasgeländersystems

- Rahmenloses Glasgeländersystem, freie Sicht
- Aluminium-U-Kanal für Oberflächenmontage, eloxiert
- 4 Meter pro Länge U-Kanal
- Wir bieten Befestigungsschrauben und Gummieinsätze für Aluminium-U-Kanäle an
- Kleiner U-Kanal aus Aluminium für 8-12 mm Glas; Größerer U-Kanal aus Aluminium für Glas von 15 mm bis 17,52 mm

2. Fotos von aluminium U kanal

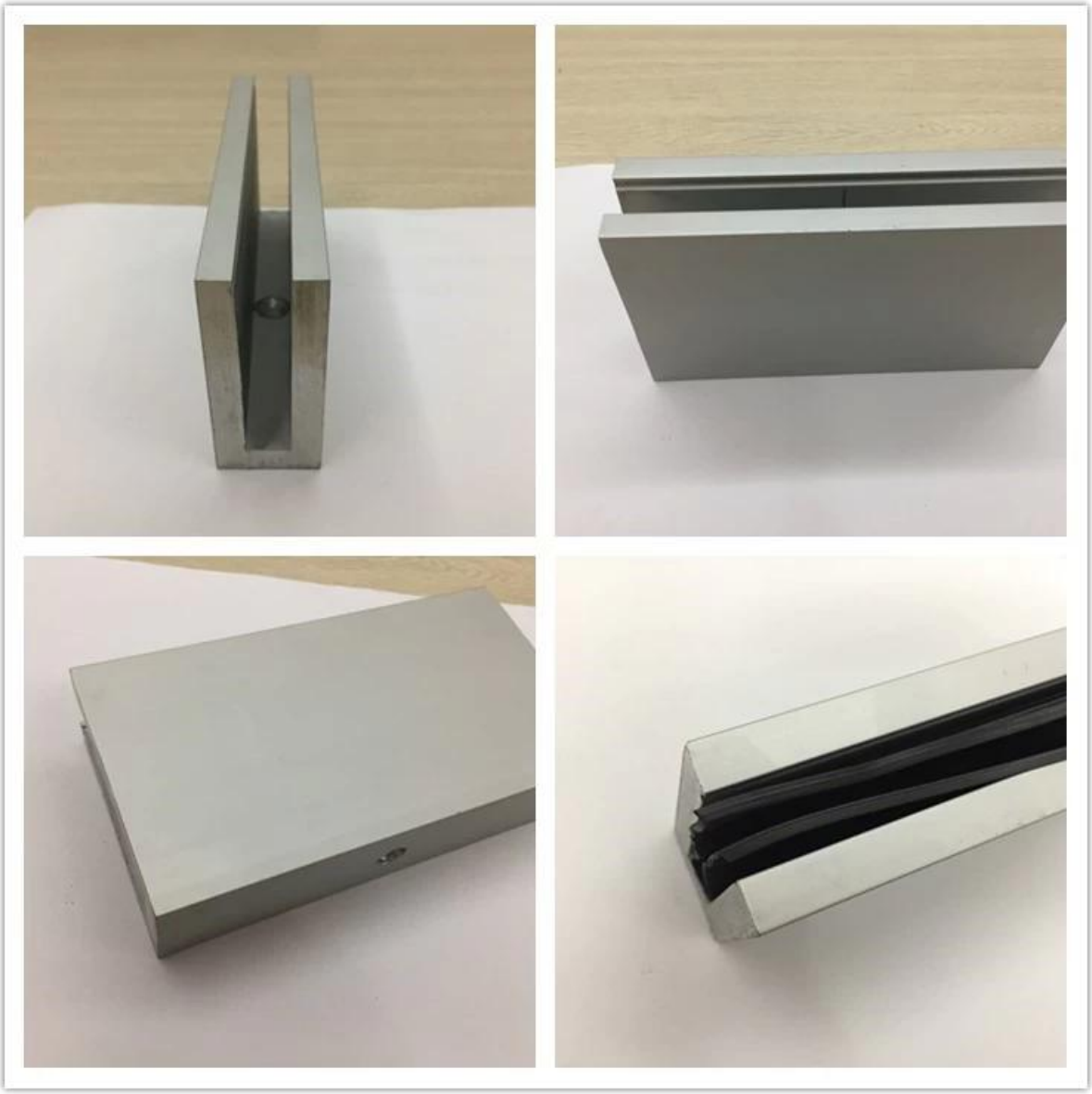

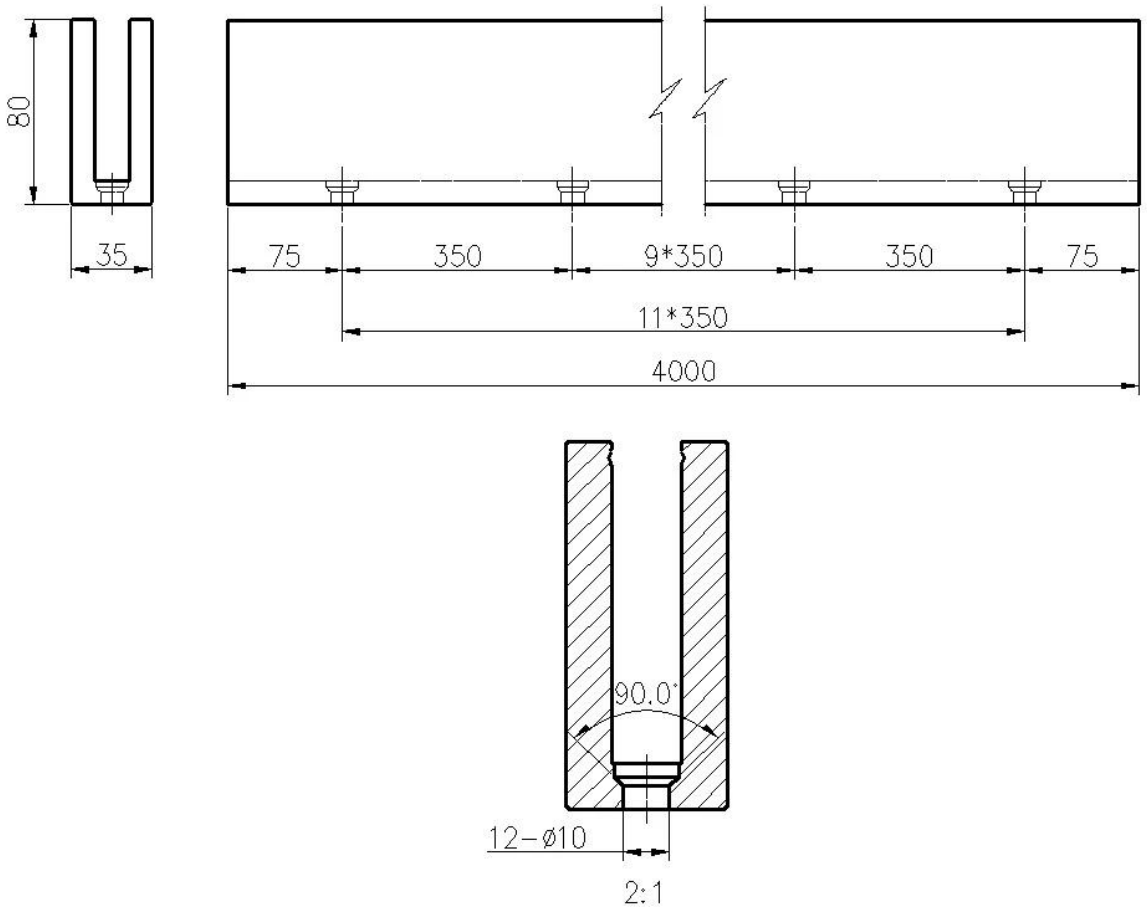

3. Installationsfotos des Aluminium-U-Kanal-Glasgeländersystems -