Bisagras de puerta de vidrio de acero inoxidable para trabajo pesado de 3/8 "y 1/2" SS316 para poste redondo

Presupuesto:

Material	Acero inoxidable 316 / Duplex 2205
Tratamiento de superficies	Satinado cepillado o pulido espejo.
Nombre del producto	Bisagras de acero inoxidable para servicio pesado / Bisagra de vidrio para piscina / Bisagra de resorte / Bisagras de puerta ajustable
Para espesor de vidrio	8mm / 10mm / 12mm
Para el tipo de vidrio	Vidrio templado, vidrio laminado, vidrio templado esmerilado
Prueba de fatiga	11000 veces
Bisagras autocacterísticas.	Automático o cierre automático de bisagras de muelle.
Modelos de bisagra	1. vidrio a la bisagra de cristal 2.glass para redondear la bisagra del poste 3. vidrio para poste cuadrado / bisagra de pared
Peso de la bisagra (tipo de servicio pesado)	A. 1229 g para bisagra de vidrio a vidrio B. 920g para vidrio para bisagra redonda. C. 930 g para vidrio a poste cuadrado / bisagra de pared
Puerta de vidrio / puerta de ángulo abierto	90 grados en y 90 grados fuera
Paquete de bisagra	Bolsa de plástico y caja blanca con embalaje neutro.
Términos de pago	T / T (30/70 o 50/50) y Western Union y Alibaba Escrow, etc.
Tiempo de entrega de la muestra	En 7 dias
Plazo de ejecución de producción	Dentro de 10-15 días laborables sobre el depósito
Envío mathods	DHL, FEDEX, UPS, etc. mensajería para pedidos pequeños; envío del buque por el mar para la orden grande
Términos comerciales	EXW, FOB, CNF, CIF, DDU o DDP.

Vaso a diámetro 50.8mm (2 '') redondo enviar bisagra GRAMO:

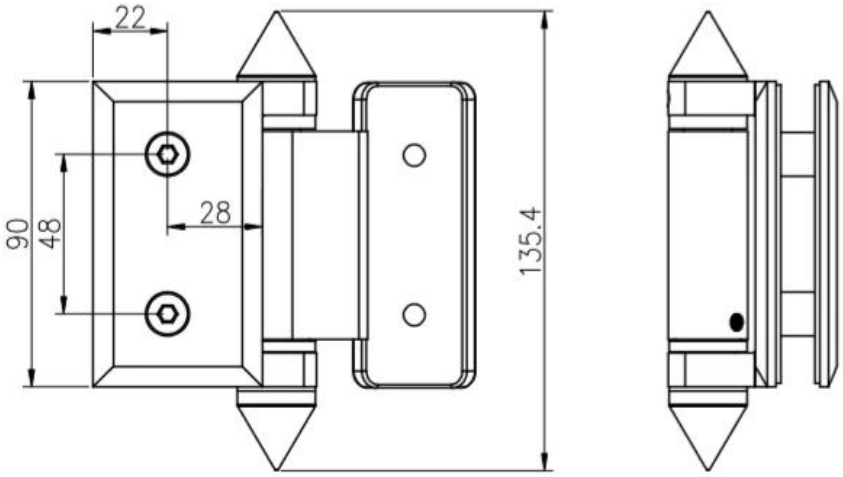

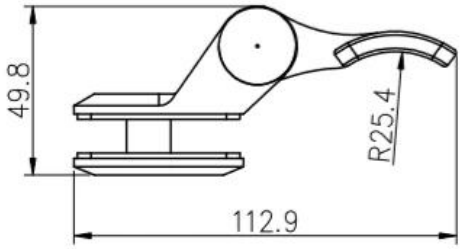

深圳市朗驰商贸有限公司 SHENZHEN LAUNCH CO.,LTD.			表面处理		比 例
设 计	Jacky	图号:G-R	材 料		1:1.5
校 对			未注实体尺寸公差		
工 艺			线性公差	X.	±0.1
				X.X	±0.1
审 核		版 次		X.XX	±0.1
批 准		V001	角度公差	X.	±1°
				X.X	±0.5°

Modelo No. G-G, bisagra vidrio a vidrio.
Modelo No. G-W, vidrio para poste cuadrado / bisagra de pared

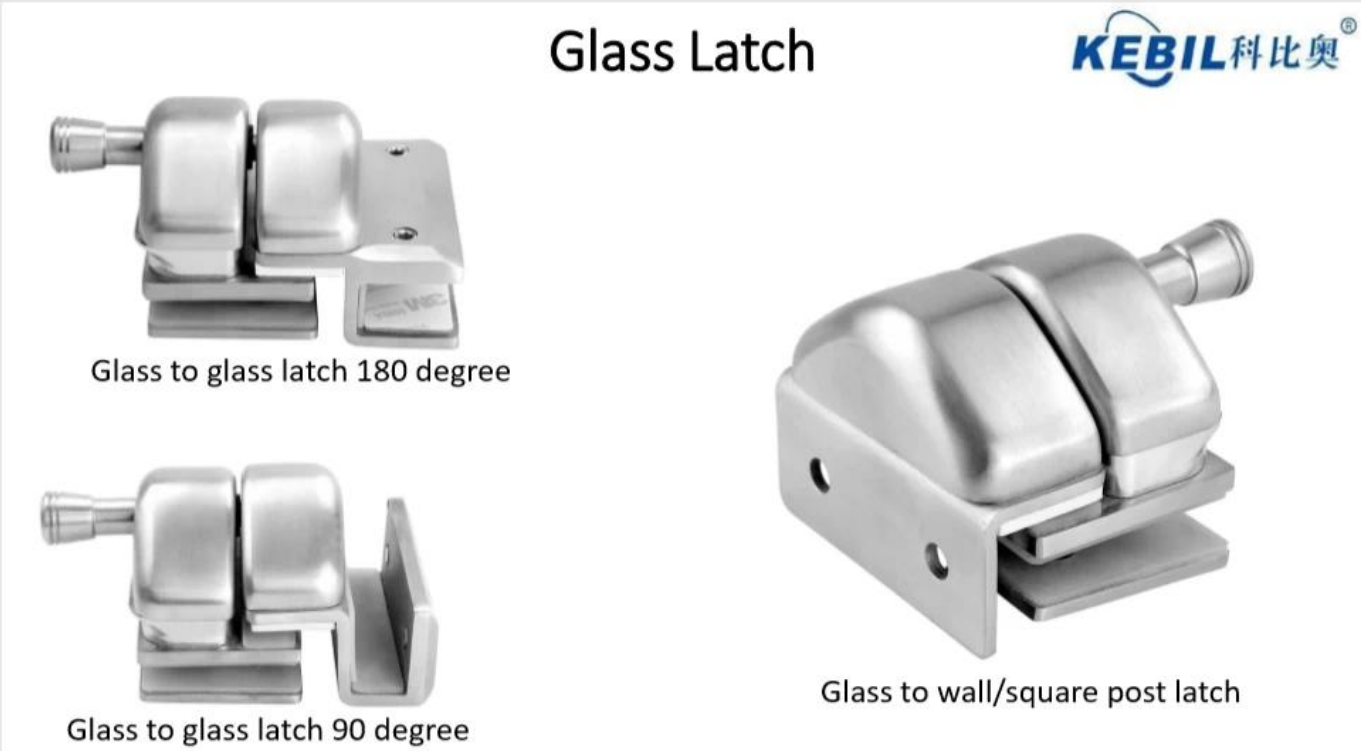

Fotos del proyecto:

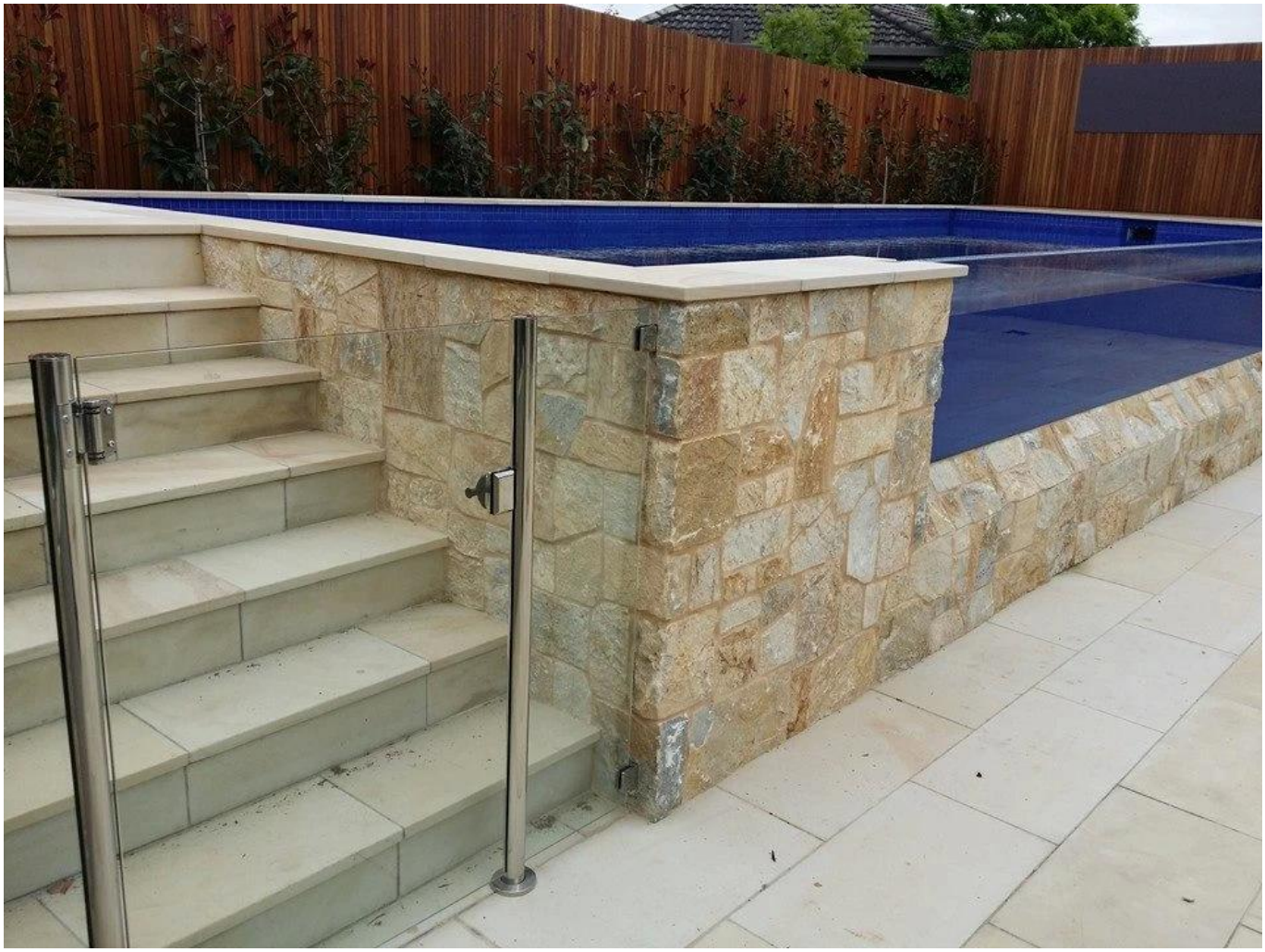

Piscina para cercas con resorte de acero inoxidable 316 bisagra de la puerta de vidrio instalada

Bisagra de la puerta de vidrio Orificios de panel de vidrio estándar Posición de dibujo

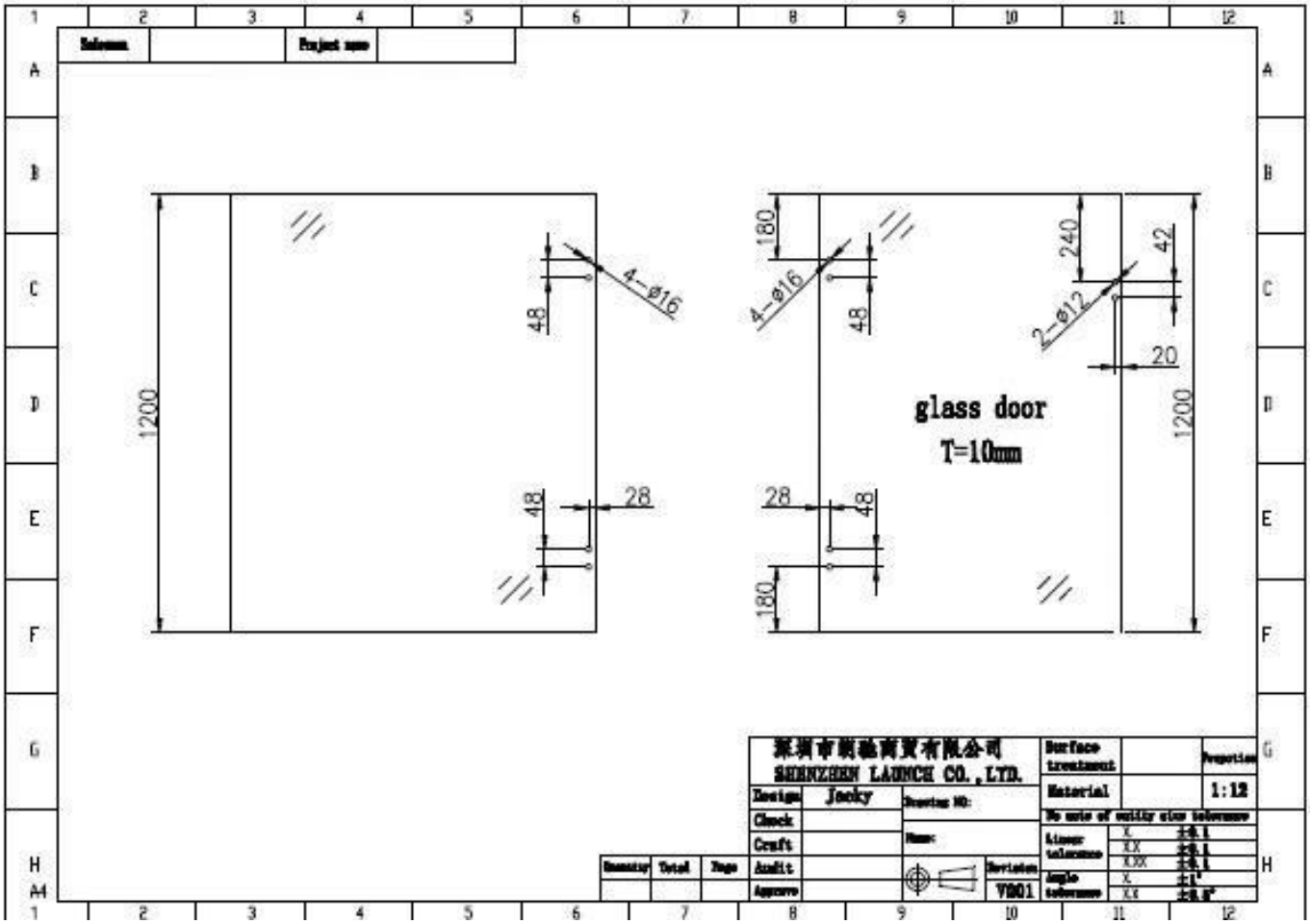

Instrucciones de instalación de la bisagra de la puerta de cristal de la cerca de la piscina del acero inoxidable 316:

Embalaje:

Información de la empresa:

Shenzhen Launch Co., Ltd was established in 2004, located at Nanshan District, Shenzhen, and one hour by car from Hongkong International Airport. Our main product is high-grade building materials includes stainless steel balustrade post, staircase handrail, balcony guardrail, swimming pool fence and other high-grade building materials. All the products are designed strictly according to the high-end market requirements. We have our own factory in Tangxia Town, Dongguan, has a variety of precision equipment more than 50 sets: CNC lathe, milling machine, punching machine, pipe cutter, argon welder, drilling machine, polisher, etc. which can provide customers with complete product processing services. With the German SPECTRO Spectrometer, we insist on testing every batch of materials to ensure that the material is highly qualified. We also have hardness gauge, secondary element and other test equipment to ensure the products meets customers' requirements.

ABOUT US

OUR ADVANTAGE

Please do not hesitate to contact us if you have any requirement regarding our production lines, you can expect a timely reply with professional solutions!

Own factory, shortest lead time.

Can help customers design product drawings based on customer ideas and design engineering installation drawing according to the customer site sketch.

Sample order, trial order acceptable.

Provide material test report to ensure that the material is qualified.

13 years of industry experience, we can help customers recommend the best solution to help customers save cost.

OUR FACTORY

More than 13 years experience in hardware industry design and processing, we can provide customized services from design to the sample and small batch trial production.

OUR CERTIFICATE

With premium quality, competitive price and superior service, we won a lot of customers' favor.
Our products are popular in North America, European and Australia.

PRODUCTION PROCESS

Casting

CNC lathe

CNC Milling

Stamping

Drilling & Tapping

Polishing

PACKAGING & DELIVERY

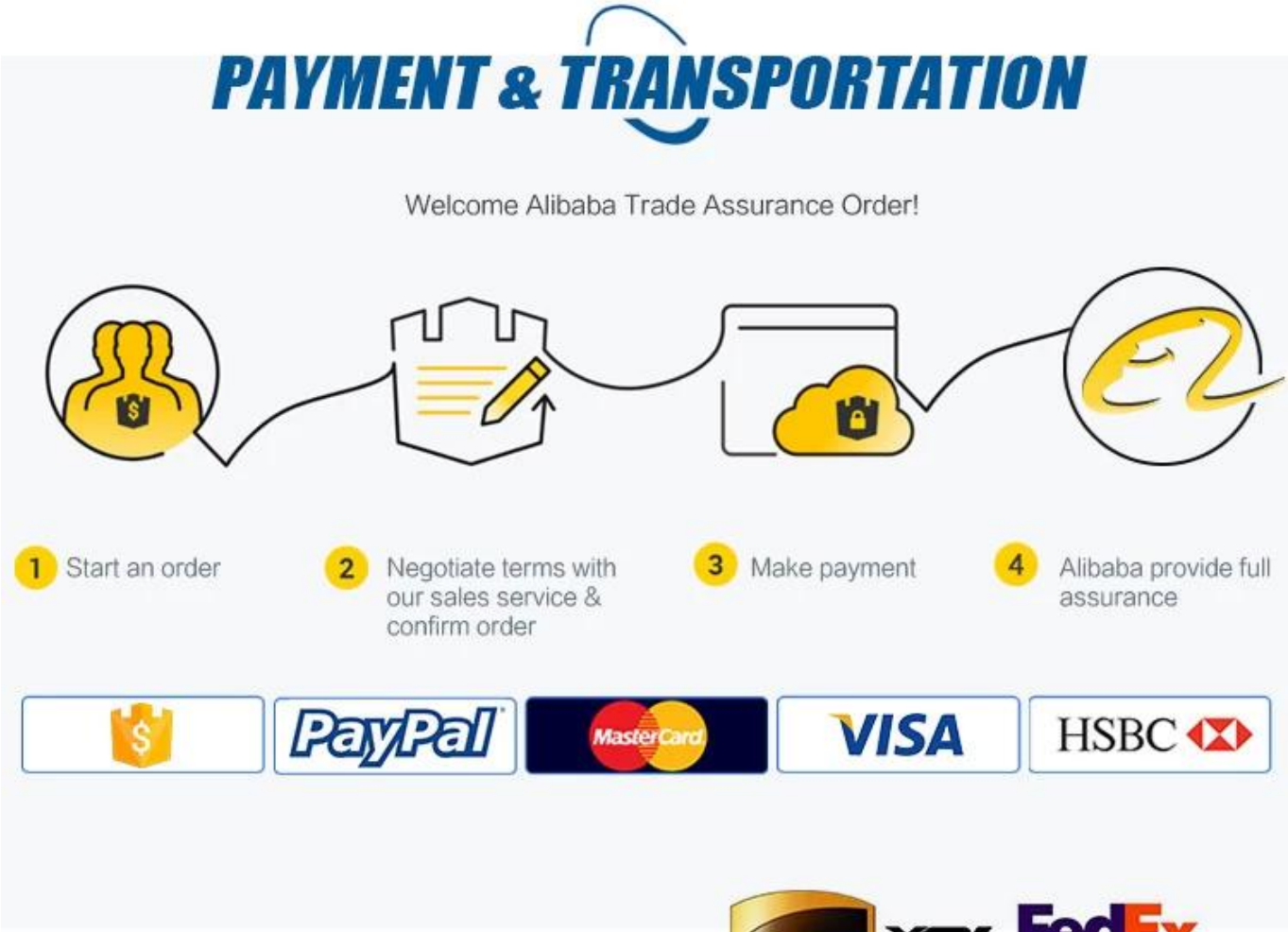

Preguntas más frecuentes

1. ¿Eres de fábrica?

Sí, somos fábrica.

2. ¿Ofrecen muestras gratis?
Sí, ofrecemos muestras gratuitas, pero los clientes deben pagar los cargos expresos.

3. ¿Qué materiales tienes?
Contamos con el material de acero inoxidable 304, 316, 316L y Duplex 2205.

4. ¿Cuál es tu MOQ?
MOQ de pedido requerido es 1 PC.

5. ¿Qué tipo de pago aceptan?
Aceptamos el pago de T / T, LC, PayPal, West Union, etc.

6. ¿Cuál es su plazo de pago?
Nuestro plazo de pago es T / T (100% o 30/70) o LC a la vista.

7. ¿Cuál es su tiempo de entrega?
Nuestro tiempo de entrega es de 5 días a 30 días en base a su cantidad.

8. ¿Ofrecen OEM y & Servicio de ODM?
Sí, ofrecemos OEM y servicio de ODM.

9. ¿Ofrecen servicio postventa?
Sí, ofrecemos servicio postventa. Cualquier reclamo por órdenes será tratado a tiempo dentro de 12 horas.

Contáctenos para más información ahora

Víspera

Shenzhen Launch Co., Ltd
Email: sales03@launch-china.cn
Skype: launch_03
HP: +8615907334556