conector de tubo cuadrado 30x30mm acero, conector de tubo tipo T de 3 vías

1. los datos de los conectores de tubo cuadrado 30x30mm

- acero inoxidable 304 o 316
- acabado satinado
- para tubos cuadrado 30x30x1.5mm
- conector del tubo de forma 3 T manera

2. fotos de acero de inoxidable de conector de tubo cuadrado de 30x30mm

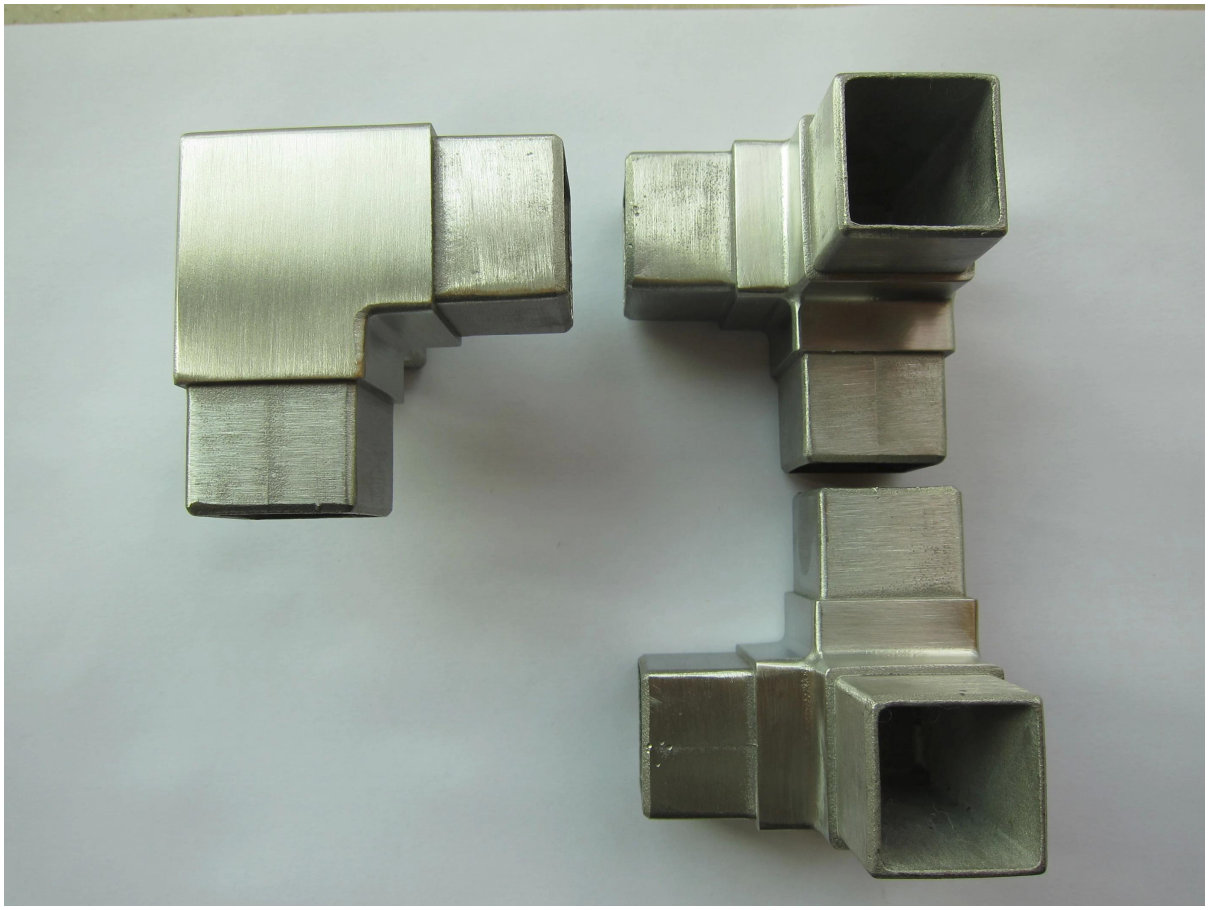
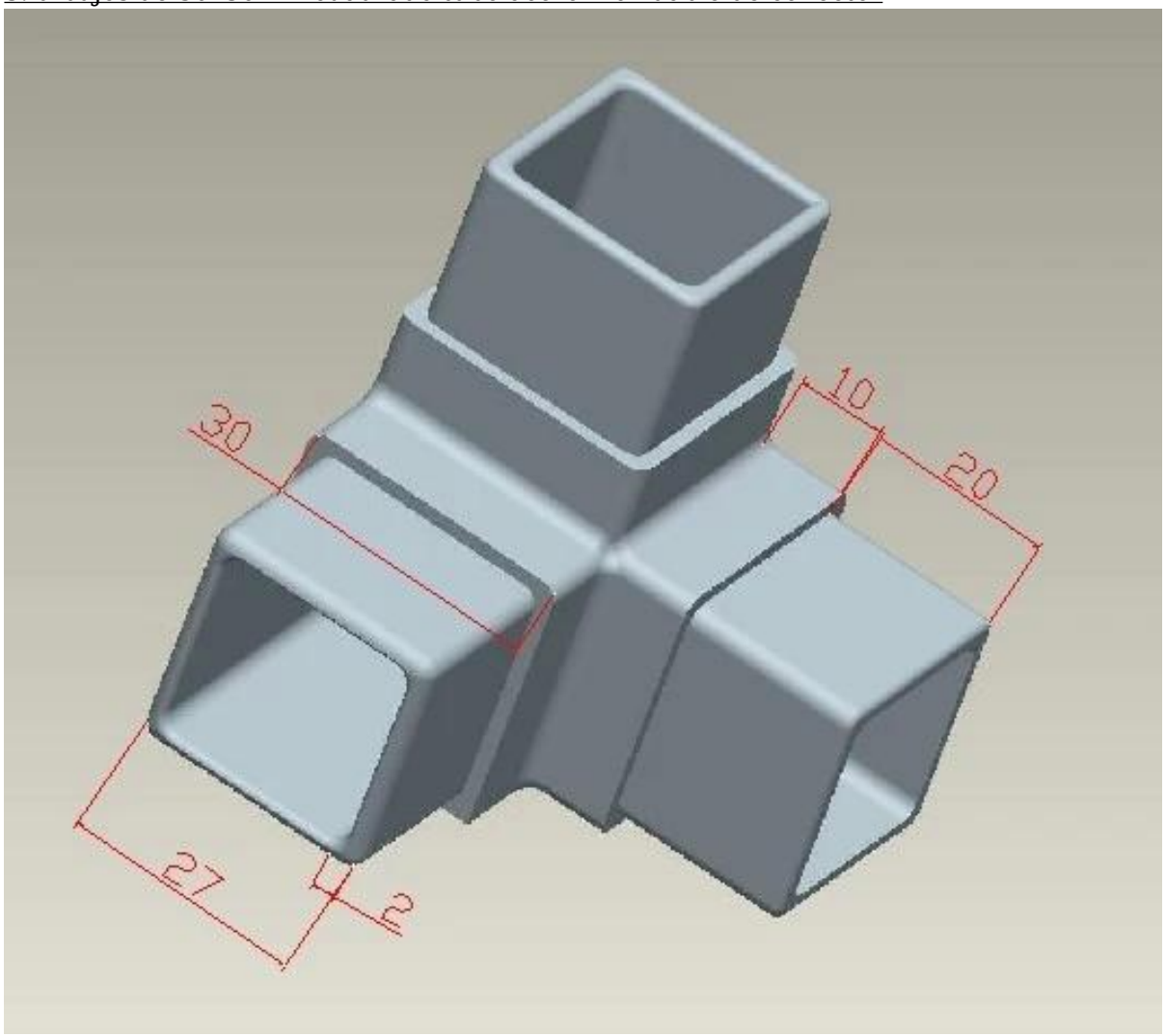
3. dibujos de 30x30mm cuadrado tubo acero inoxidable de conector