Pasador de separación de barandilla de vidrio ajustable de acero inoxidable 316 con espaciador para balcón / escaleras

El separador puede montarse tanto en piso de madera como de concreto.

Lugares de aplicación: barandilla de vidrio exterior y sistema de barandilla de vidrio interior

Áreas de aplicación:
barandilla de vidrio balcón
diseño de barandilla de vidrio escalera
diseño de barandilla de vidrio de terraza, etc.
Dia 50mm Separación de vidrio en **Acabado satinado**:

Dia 50mm Separación de vidrio en **Acabado espejo**:

Con perno de concreto y & tornillo de madera:

Dibujo técnico:

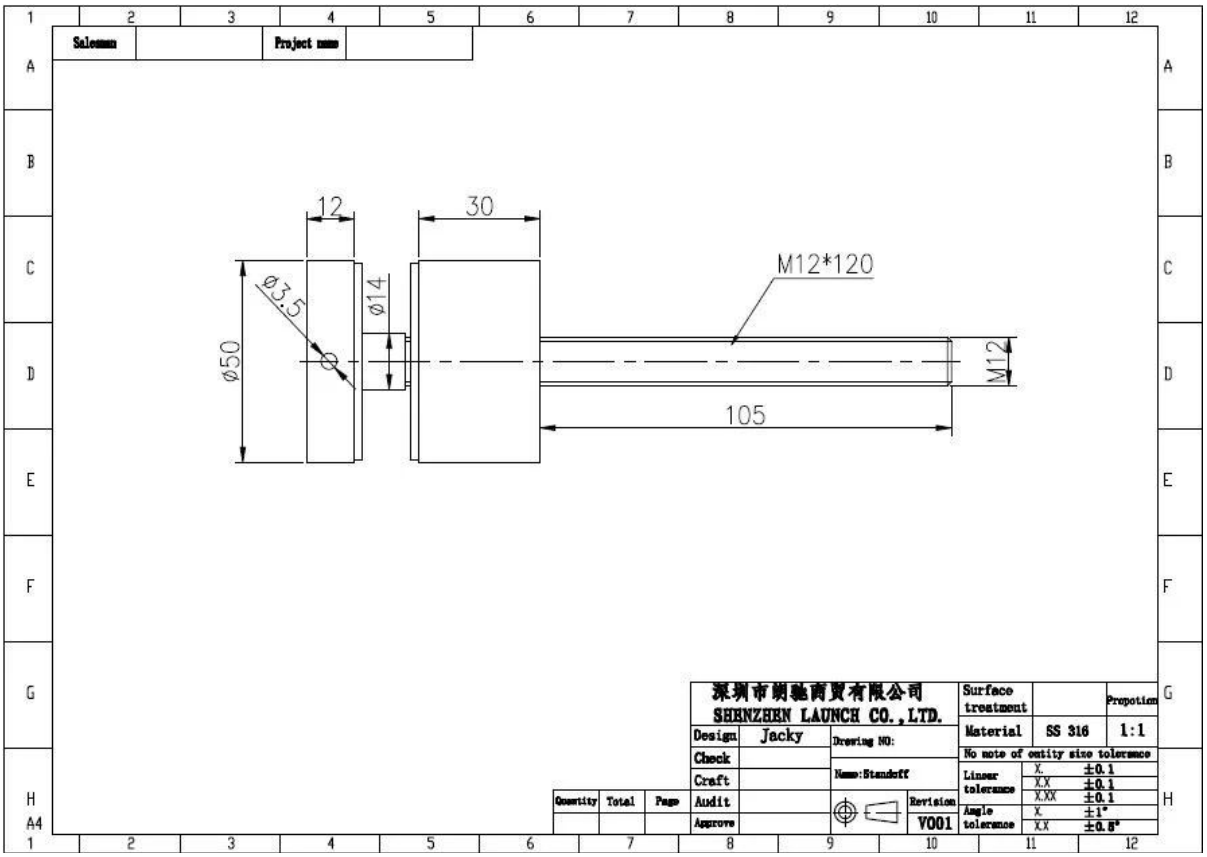

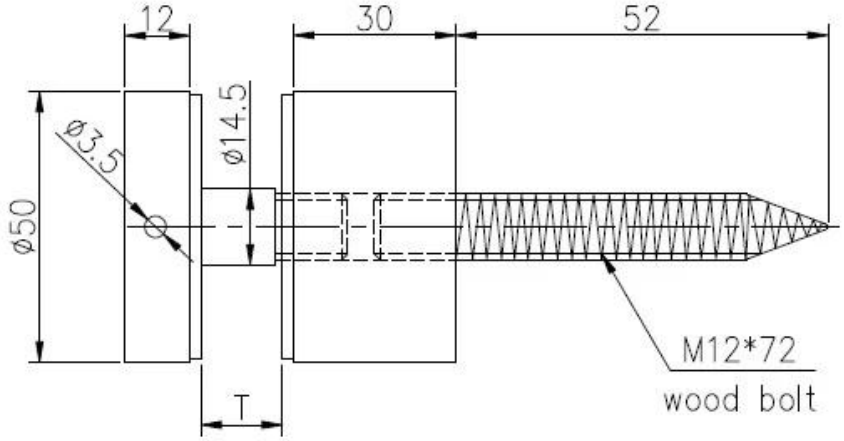

Fotografías del proyecto:

separador de vidrio para exteriores e interiores, diseño de barandilla de vidrio con marco sin marco, soporte de separación de vidrio de acero inoxidable, clavija de separación de vidrio

Separador de vidrio de acero inoxidable para balaustrada de vidrio sin marco

separador de acero inoxidable, soporte para paneles de vidrio, diseño de barandilla

¡Contáctenos ahora para más información!
Correo electrónico: sales03@launch-china.cn
Móvil: +8615907334556