Bisagras de la puerta de cristal de la piscina de cierre de acero inoxidable 316.

Características de la bisagra de vidrio para la cerca de la piscina.

Tipo	Vidrio a bisagra de vidrio
Función	Bisagra de vidrio de tipo de resorte
N º de Modelo.	G-g
Material	316 acero inoxidable
Terminar	Satin, Espejo, Recubrimiento en polvo, Electro Plating
Para el espesor de vidrio.	8mm 10mm 12mm
Max. Peso de la hoja de la puerta	30kg
gorra de bisagra	Tapas planas o tapas de coned
Moq	1 pareja
Otras hardware disponibles para la cerca de la piscina	Pestillo de vidrio, espita de vidrio

316 Acero inoxidable auto cierre Piscina Vidrio Gate Bisagras Foto, Negro Matt Negro Recubrimiento

SHENZHEN LAUNCH CO., LTD

SHENZHEN LAUNCH CO., LTD

SHENZHEN LAUNCH CO., LTD

Dimensiones para 316 bisagras de la puerta de cristal de la piscina de cierre de acero inoxidable.

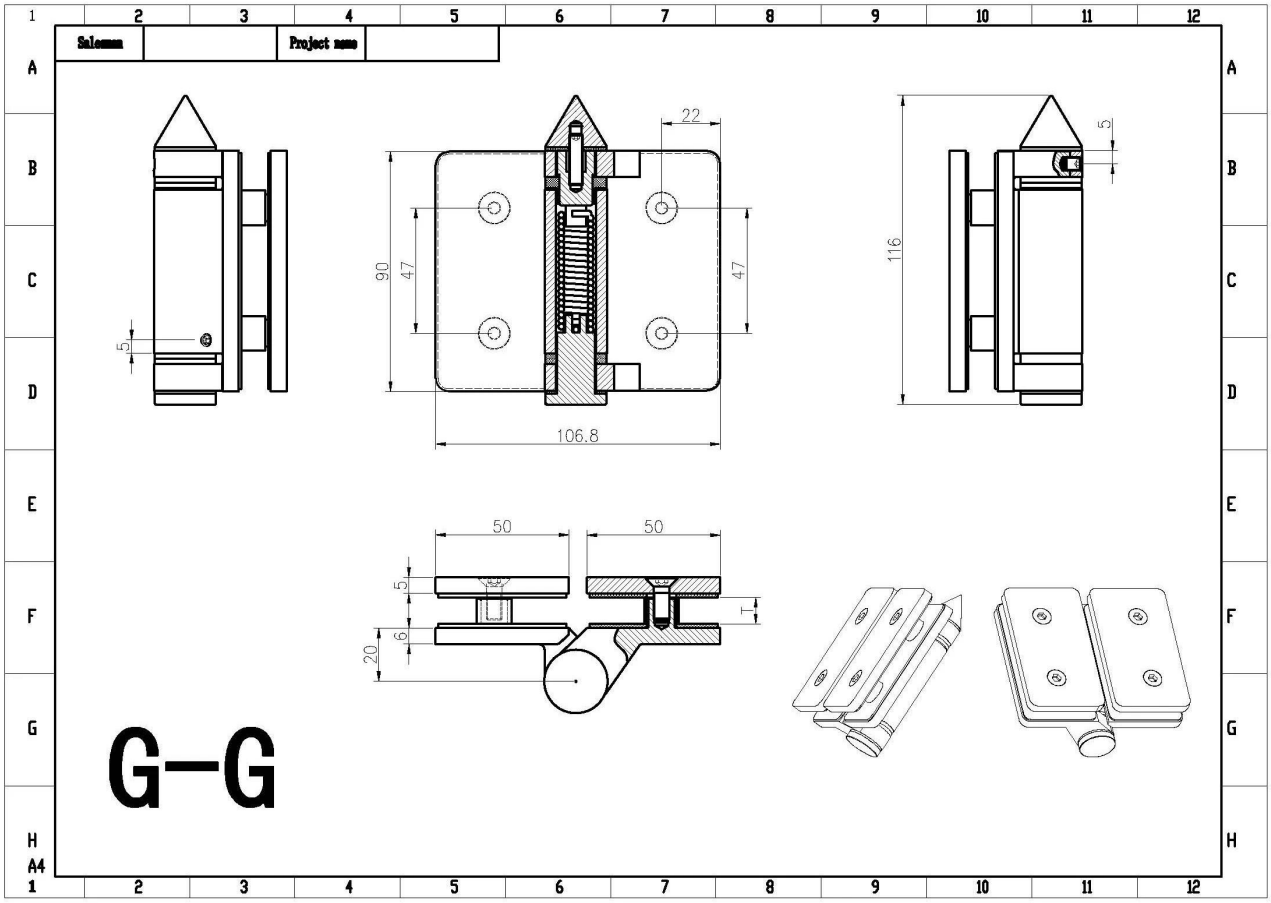

Instrucciones de instalación para 316 acero inoxidable Selección de cierre de cierre de la puerta de vidrio.

KEBIL科比奥
www.launch-china.cn

Instructions for adjusting tension on Glass to Round post hinge

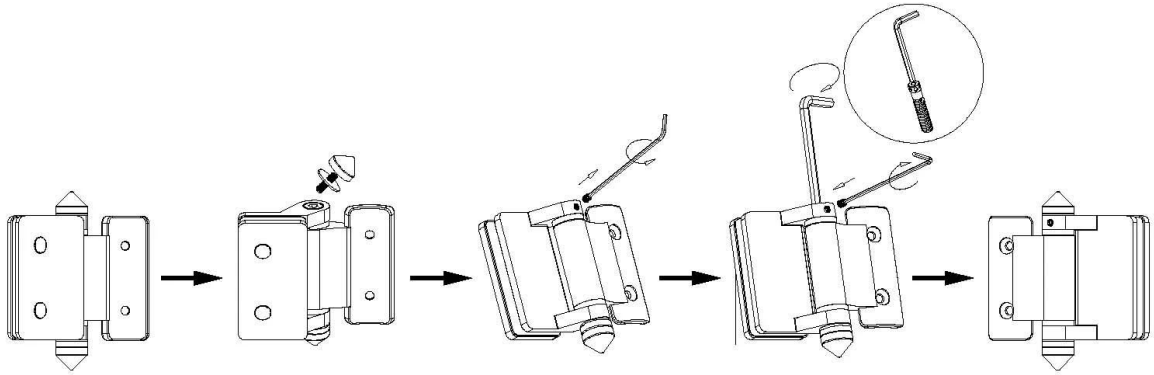

STEP 1
Remove cone and grub screw by turning anticlockwise to reveal tension pin.

STEP 2
Remove grub screw from side of hinge with Allen Key supplied.

STEP 3
Turn the tension pin clockwise to the next hole in tension pin,then tighten the grub screw, repeat this process a Maximum of three times or 360°, Do not over tension.

Dibujo de agujero de vidrio para bisagra y pestillo.

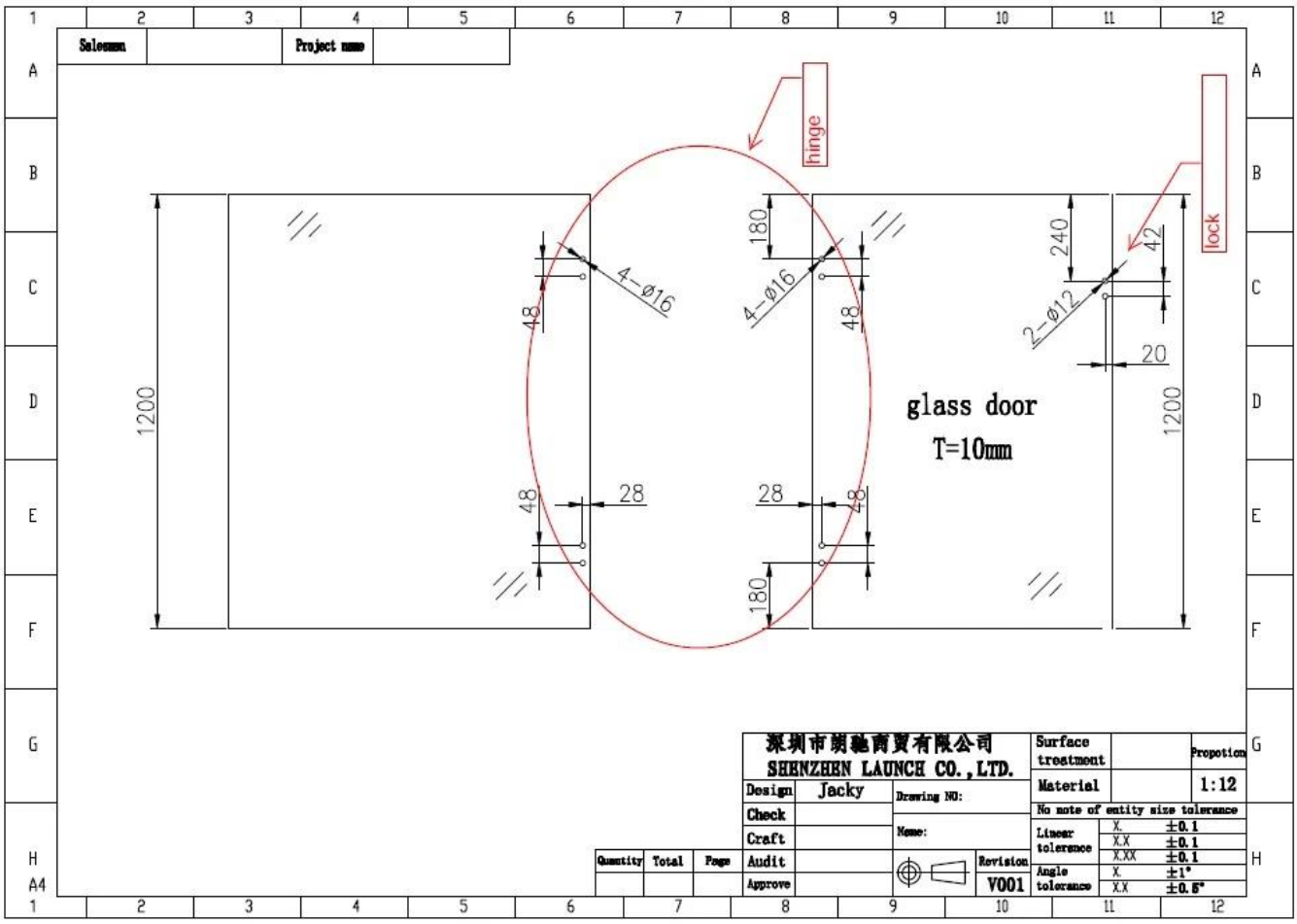

Otros modelos de bisagras de vidrio -
Bisagra de vidrio a pared

Vidrio para bisagra de correos redondos.

Fotografías de producción de bisagras de vidrio.

Fotos del proyecto de la cerca de la piscina.