Tensor de cable de acero inoxidable 316 de 4 mm, 5 mm y 5 mm para sistemas de barandas de cable de escalera / balcón.

Presupuesto-

1. Artículo: tensor de cable
2. Diámetro del cable: normalmente 4 mm 5 mm, o tamaño personalizado 6 mm
3. Material: acero inoxidable 316 (o 304 según solicitud)
4. Acabado: satinado, espejo.
5. Tipo sin varillas, no necesita arrugador hidráulico
6. 1 par = 2 piezas, 1 PC con hilo normal, la otra PC con hilo inverso

Fotos para tensor de cable T803

Dibujo del cable tensor t803

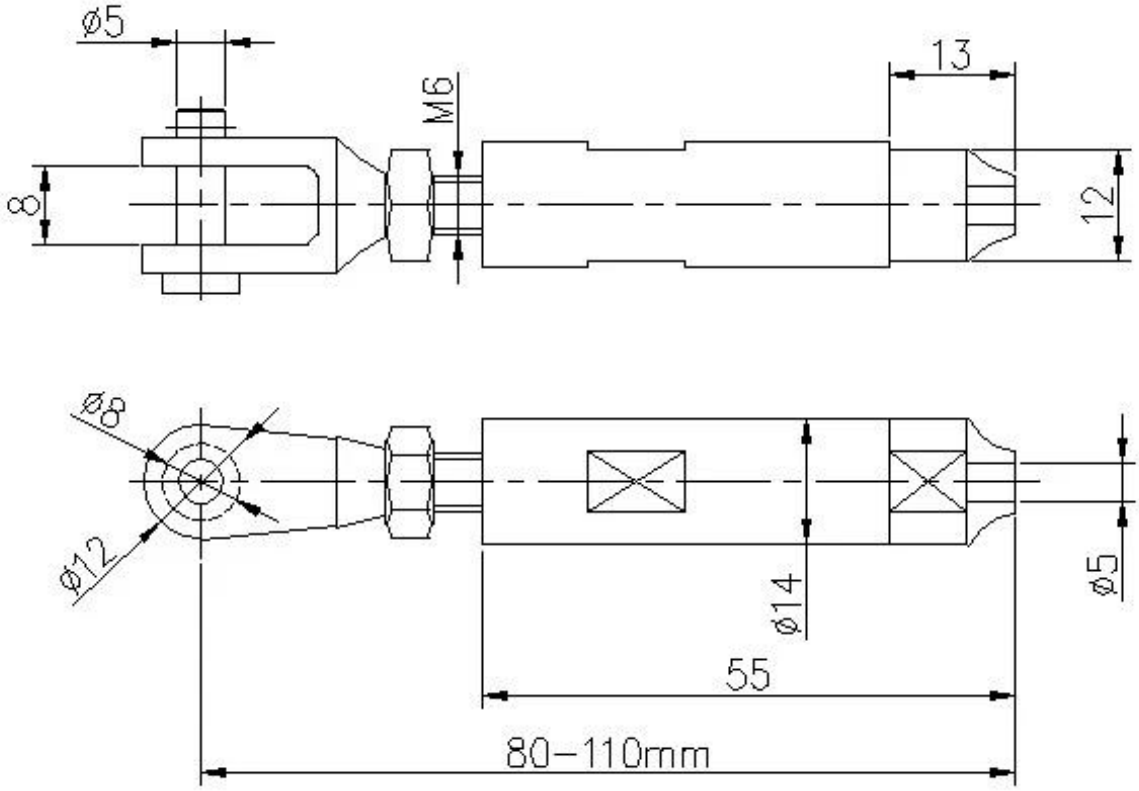

Fotos de producción de cable tensor t803

Otros modelos de tensores de cable disponible -