316 Acero inoxidable Piscina Piscina Cerca de Vidrio Bisagras Tipo de cierre de Hardware.

1) características

Escribe	Vidrio a bisagra de vidrio
Función	Bisagras de cristal de tipo de primavera
N º de Modelo.	G-g
Material	316 acero inoxidable
Terminar	satinado cepillado
Espesor de vidrio	8-12mm

2).Foto y Dibujo-

Caps FALT -

Tapas puntiagudas

KEBIL科比奥®

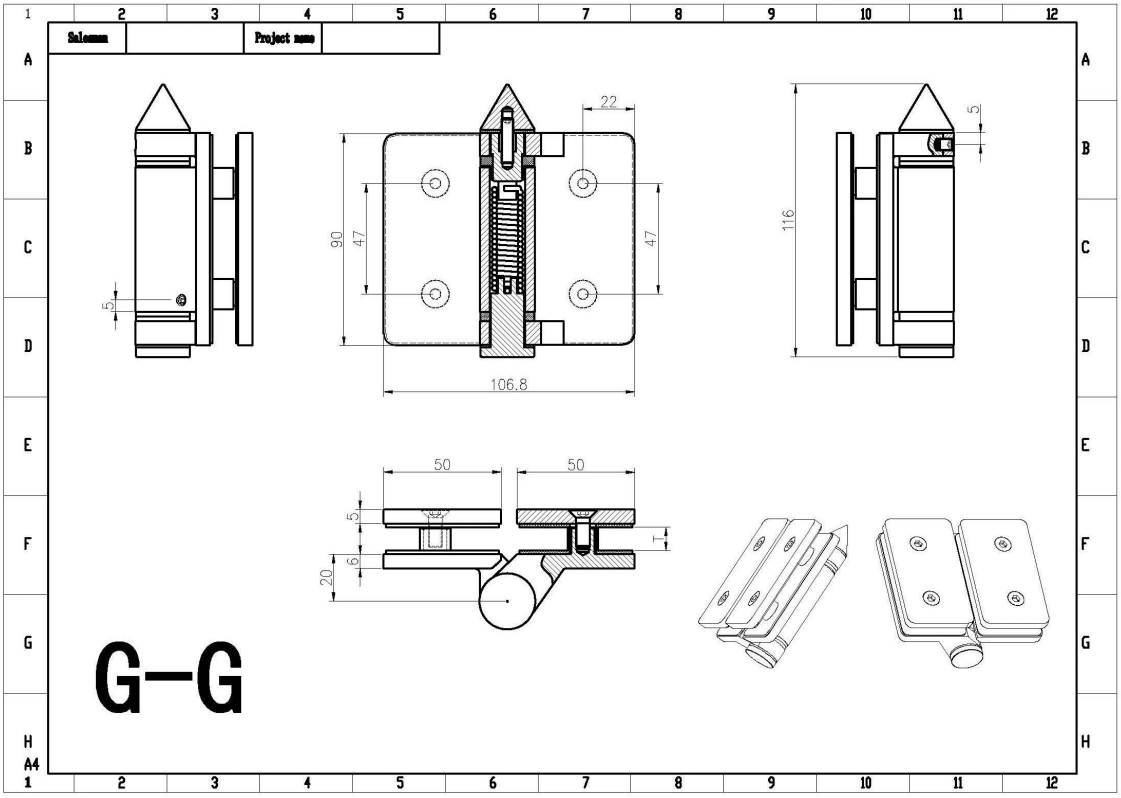

Dibujo de los agujeros de vidrio-

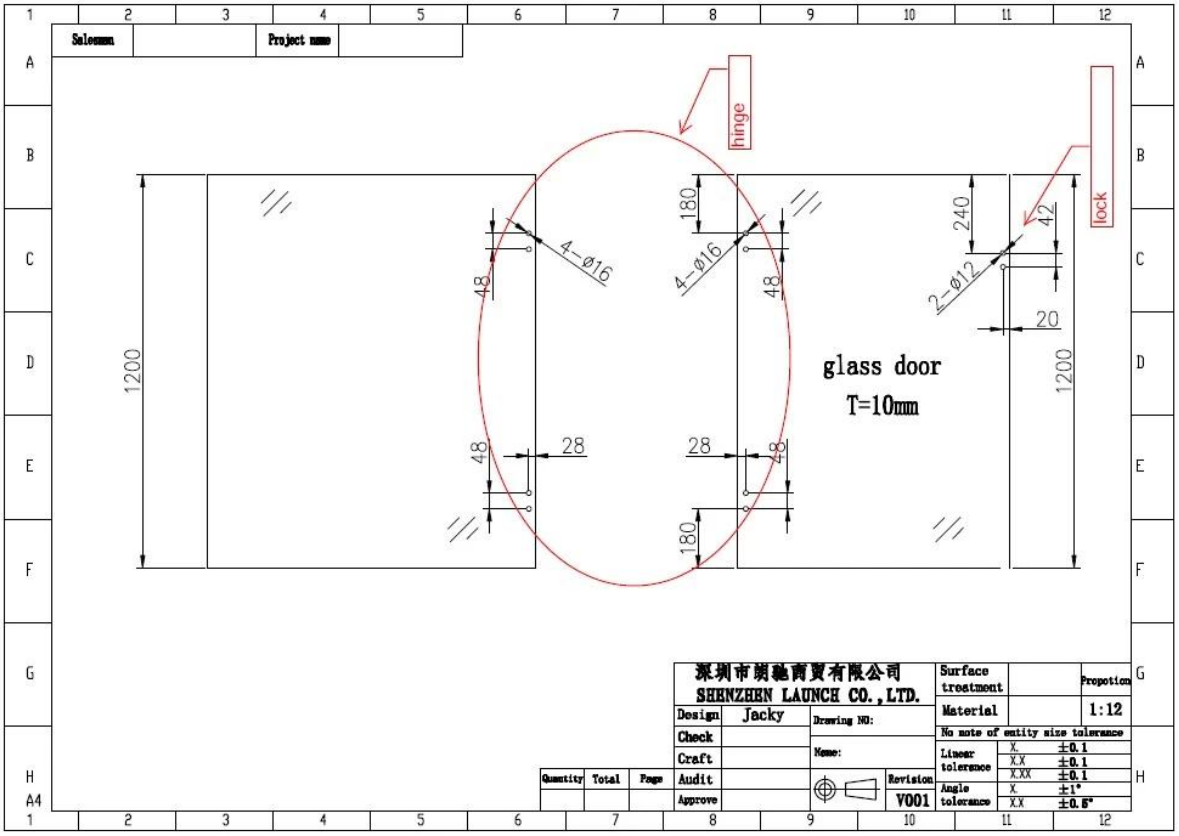

También tenemos bisagras de cristal negras mate disponibles.

316 Acero inoxidable Piscina Cerca de Vidrio Bisagras Aplicación de hardware-