Soporte de montaje ajustable para tubo de la barandilla de acero inoxidable de 40 x 40 mm y 50 x 50 mm

Descripciones:
Material: acero inoxidable 316 o 304
Acabado: acabado cepillado o pulido
Montaje para tubo cuadrado de espesor de pared de 40 x 40 x 1.5 mm o 50 x 50 x 1.5 mm
Muestra disponible

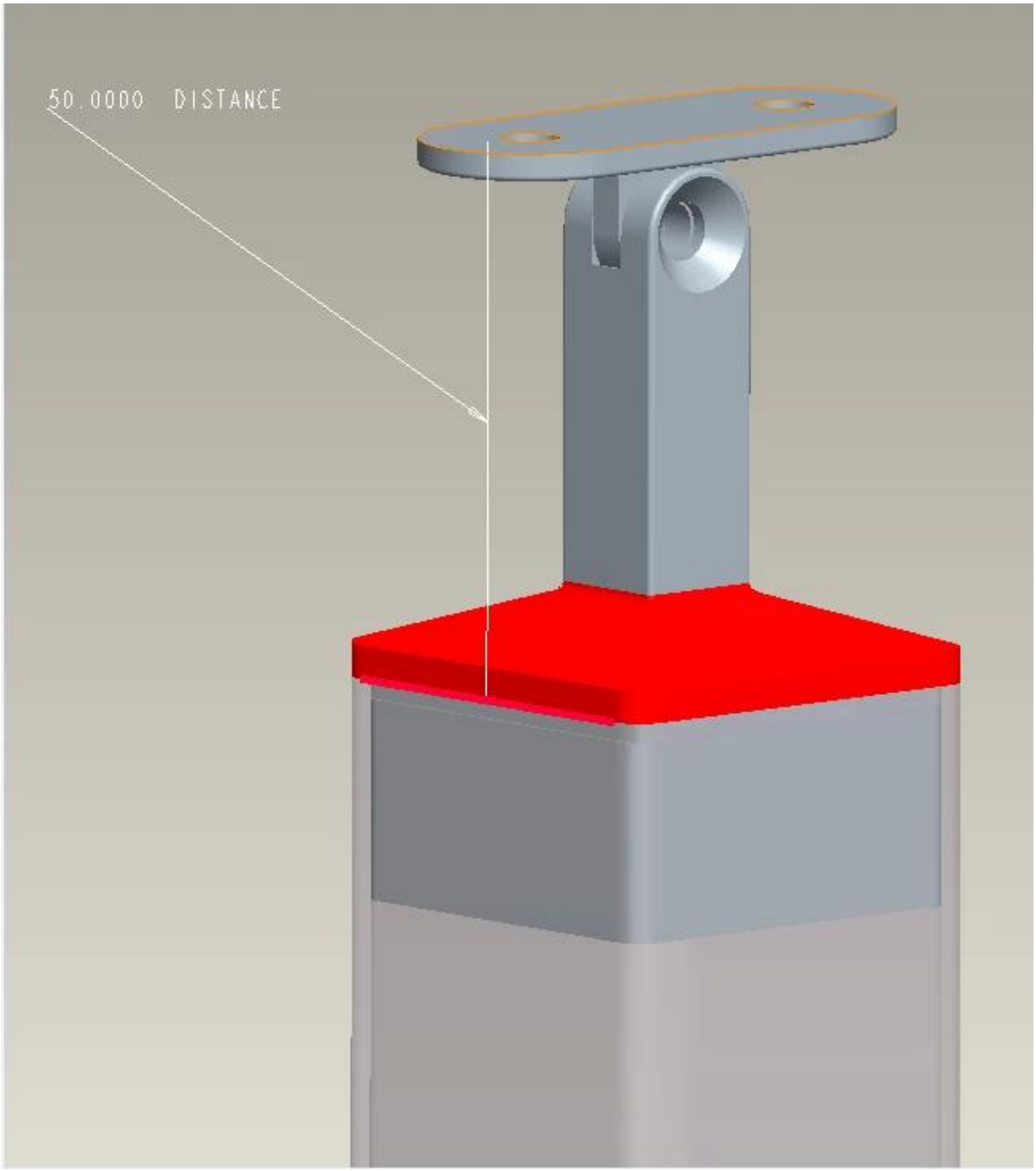
50.0000 DISTANCE

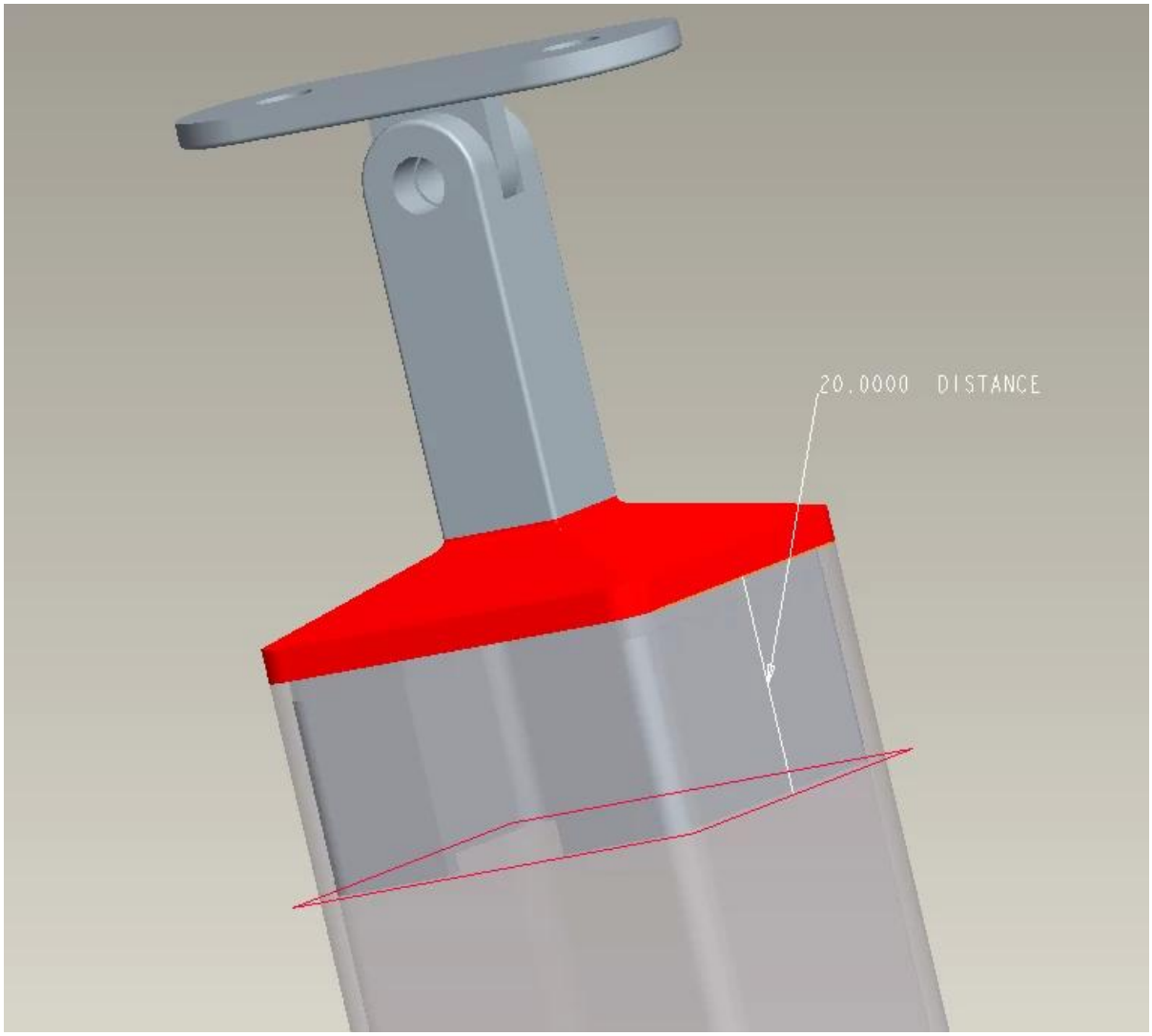

Para el dibujo de las dimensiones del modelo de postes cuadrados de 40 x 40 x 1,5 mm:

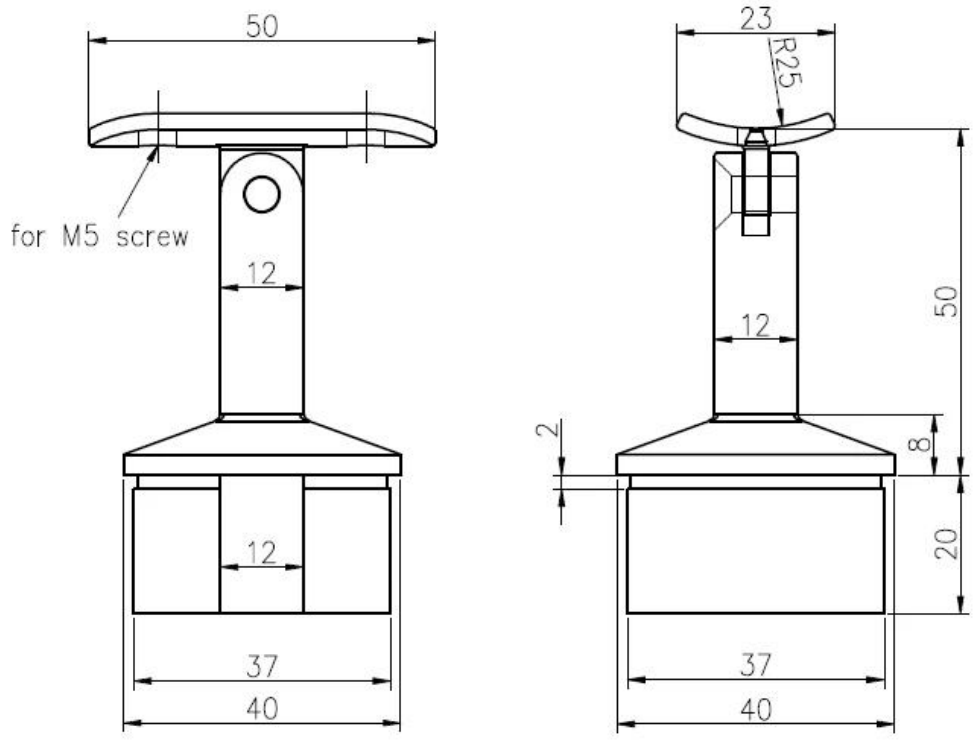

Para el dibujo de dimensiones de poste cuadrado de 50 x 50 x 1.5 mm:

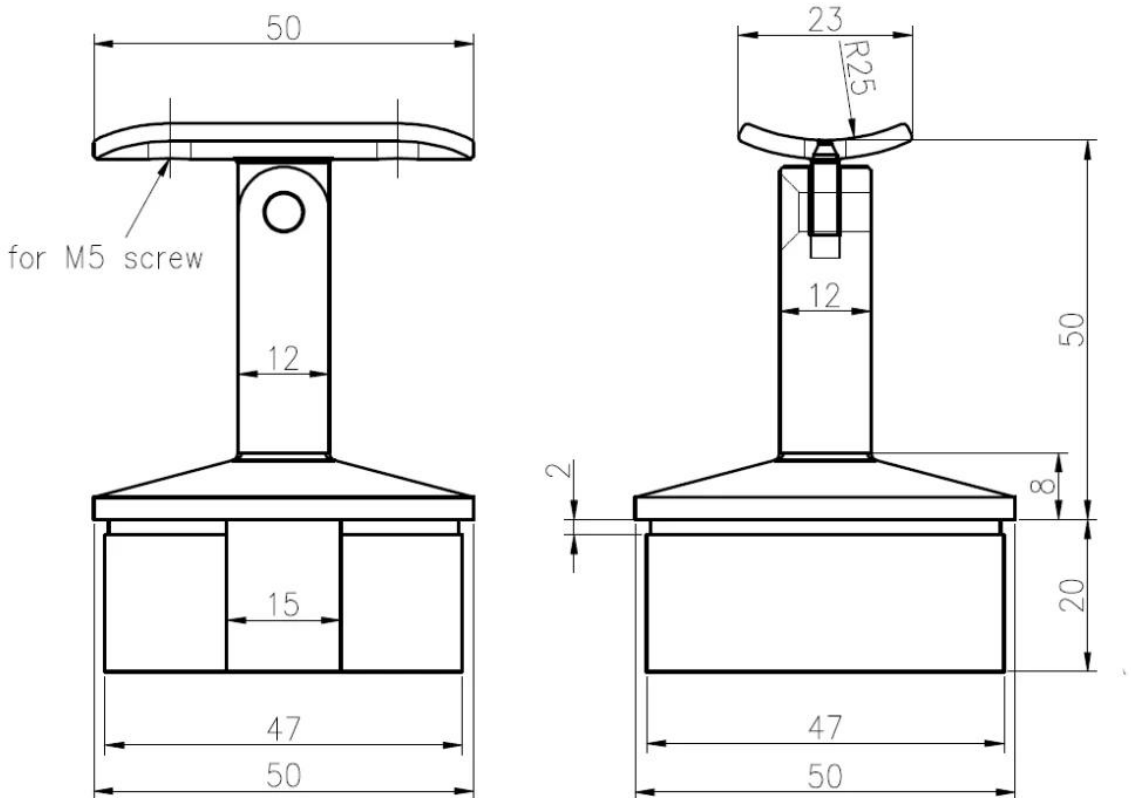

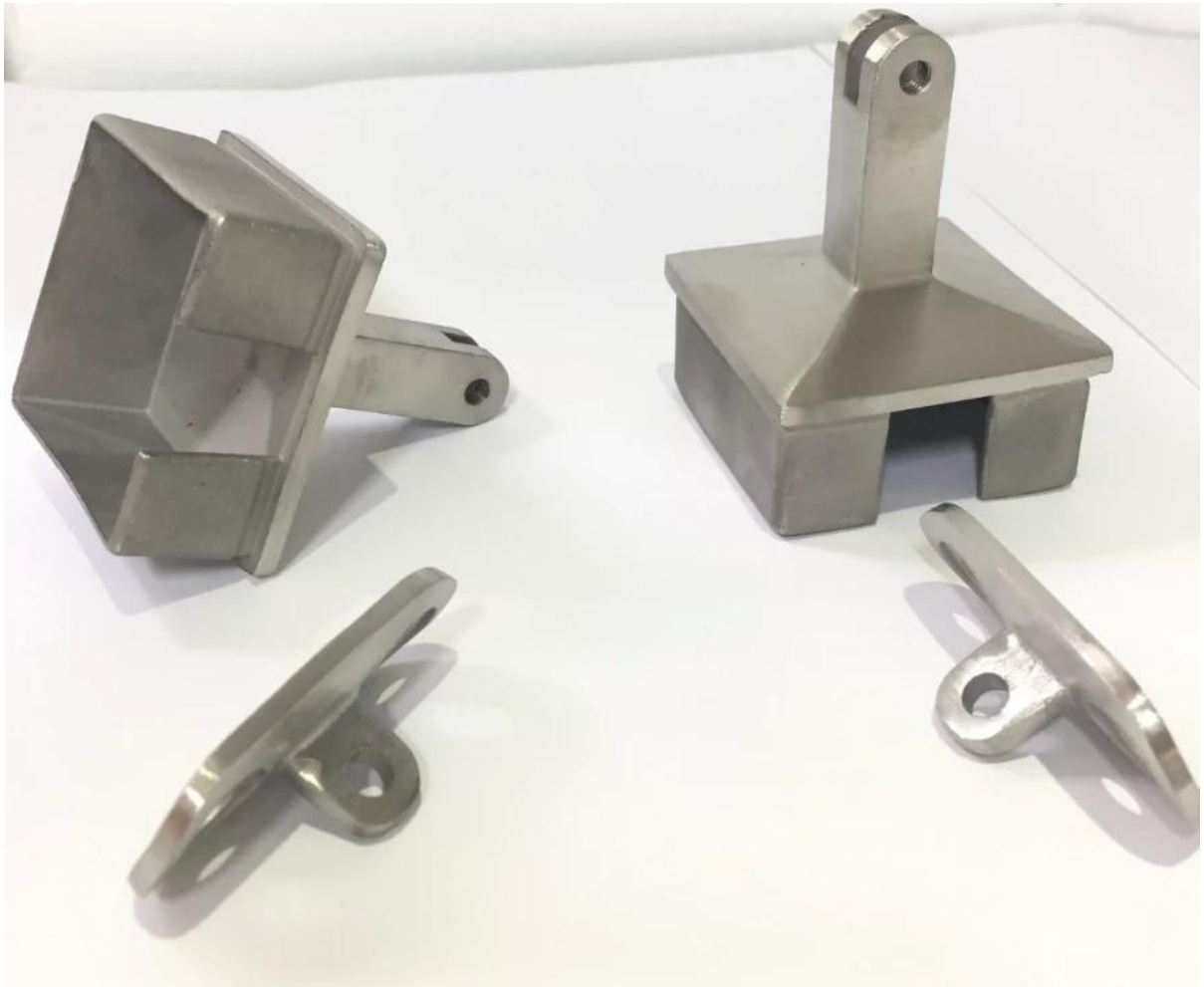

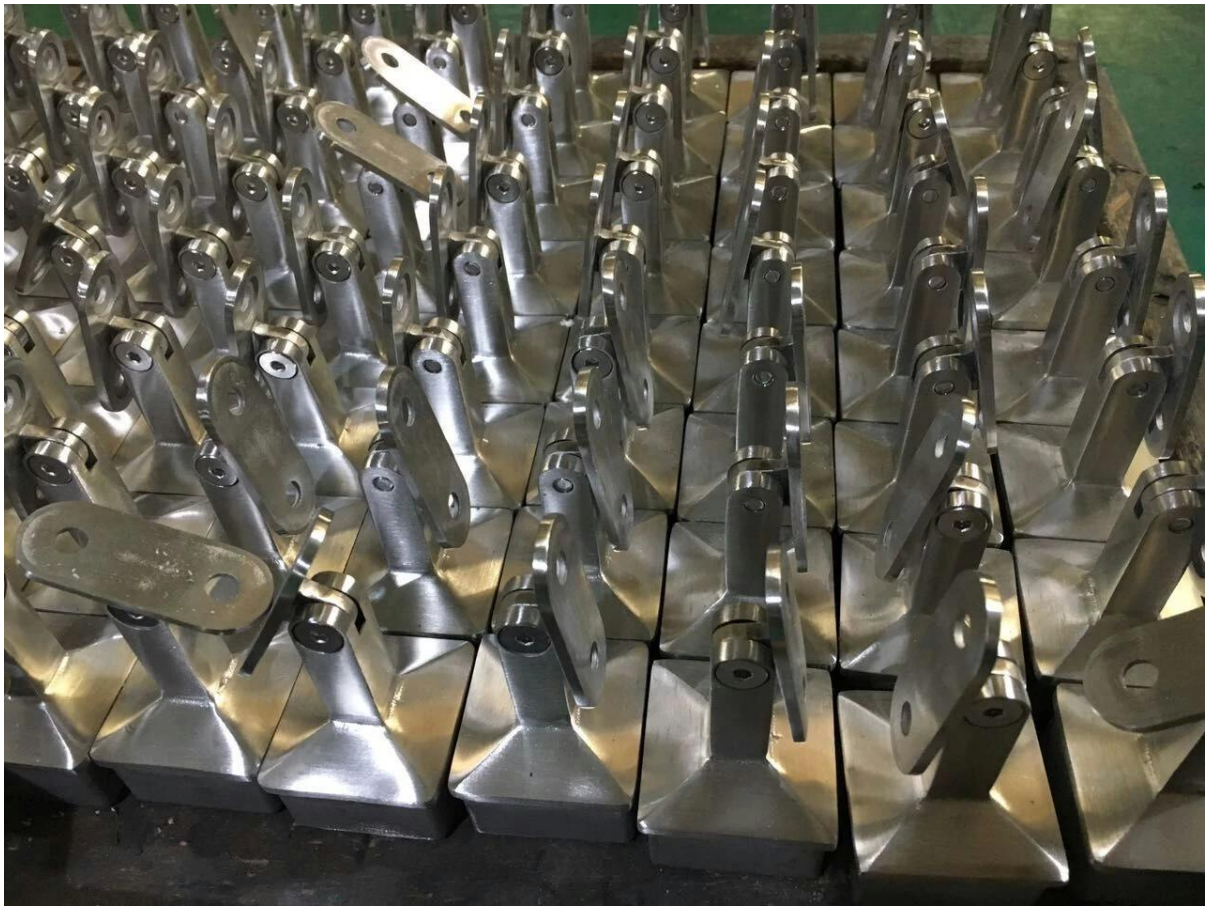

Publicación instalada con fotos de soporte:

poste de balaustrada de araña con ángulos ajustables de pie baranda de escalera de glas

Gracias por su visita Cualquier interesado, por favor póngase en contacto conmigo libremente:

Email: sales02@launch-china.cn . Skype: lanzamiento-02 .