Balustradas de seguridad de aluminio Metal de aluminio Perfil sin marco U CANAL DE CANAL DE CANTIDAD GRANJA DE VIDRIO

Especificaciones de la barandilla de cristal de aluminio:

Parte de la barandilla - sótano	MATERIAL	Dimensión (mm)	Superficie terminada	Grosor de vidrio adecuado (mm)
U canal / u perfil	Aluminio aLloy	102 * 62	Pintura anodizante / aerosol	12-13.52
		102 * 67		8 + 1.52 + 8
		102 * 70.5		10 + 1.52 + 10
Sistema interior y perno	3 o 4 metros por longitud			
Revestimiento	Sus 304 / sus 316	102	Cepillado / espejo	/
Caucho	El plastico	Varios	Negro	Todos

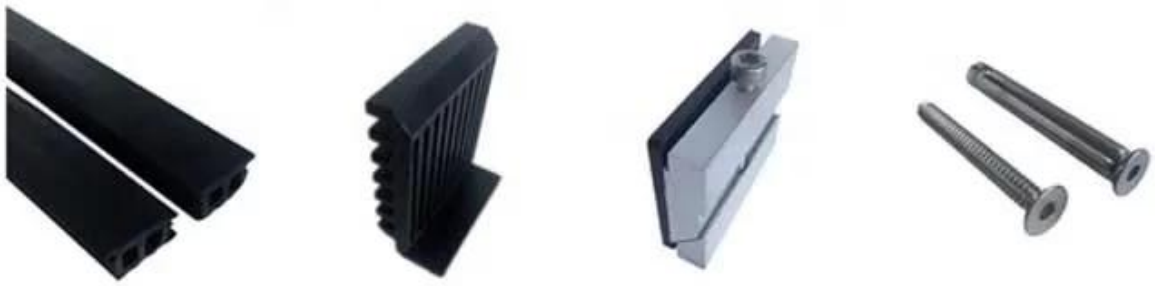

Base de aluminio U perfil para verjas de vidrio en color negro:

DisponibleModelos:

LCH-A01 / A02: Sin / con revestimiento para usar con 20 mm a 21.52mm de vidrio

LCH-B01 / A02: Sin / con revestimiento para usar con 16 mm a 17.52mm de vidrio

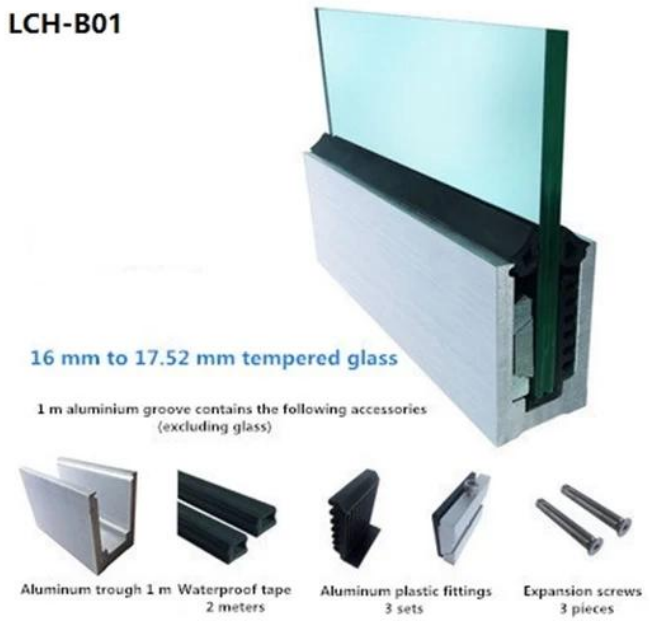

LCH-C01 / A02: Sin / con revestimiento para usar con 12 mm a 13,14 mm de vidrio

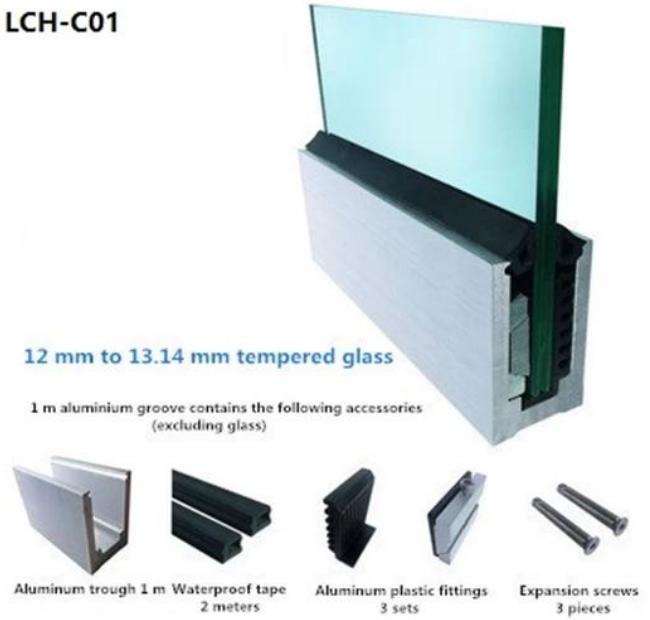

LCH-D01 / A02: Sin / con revestimiento para usar con 12 mm a 13,14 mm de vidrio

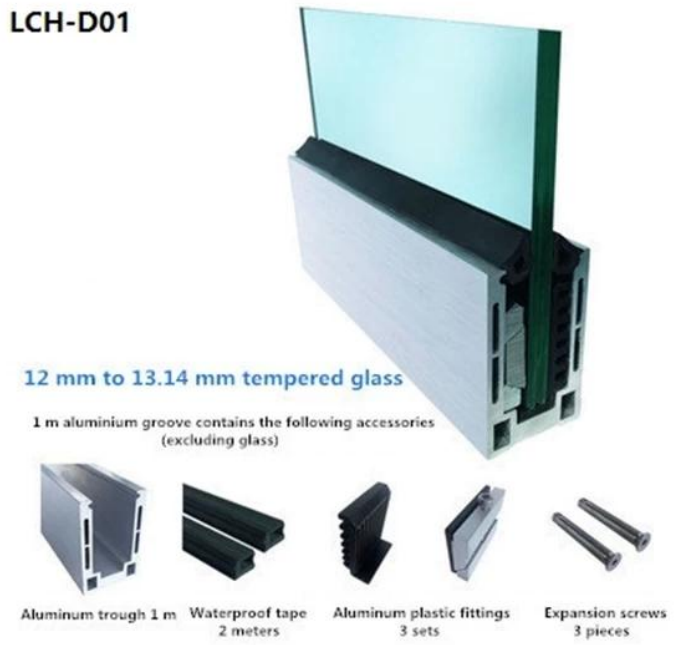

Para la aplicación comercial y residencial comercial.
Para ambos al por mayor y al por menor (somos fabricantes)

Más tipos de canal de aluminio U para verjas de vidrio:

Small profile: for glass thickness **10-12.76mm**

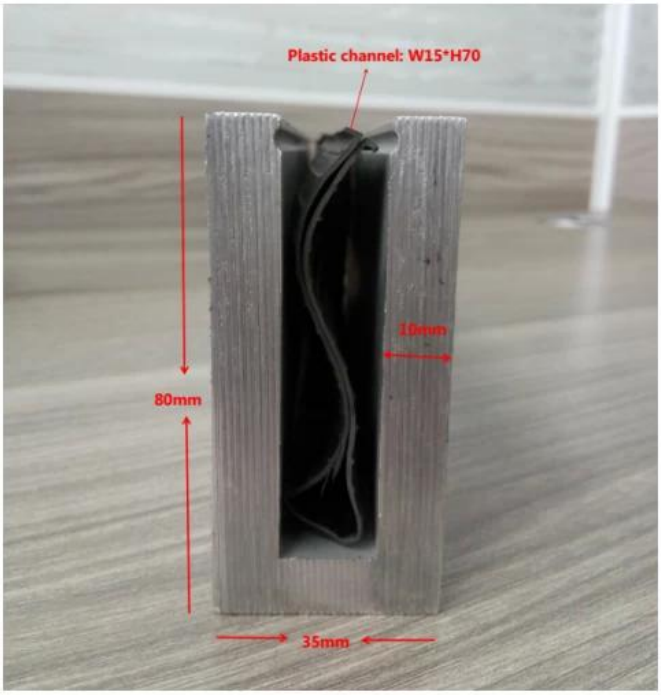

Big profile: for glass thickness 20-30mm

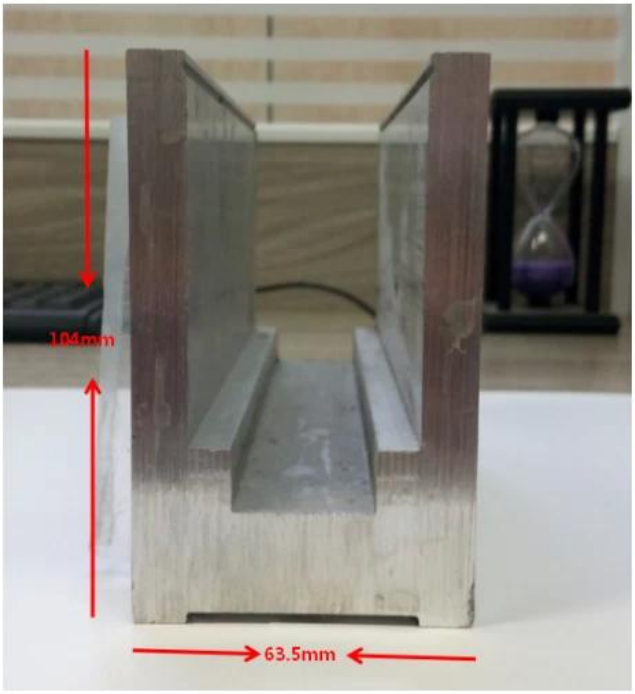

Handrail de tubo de tragamonedas:

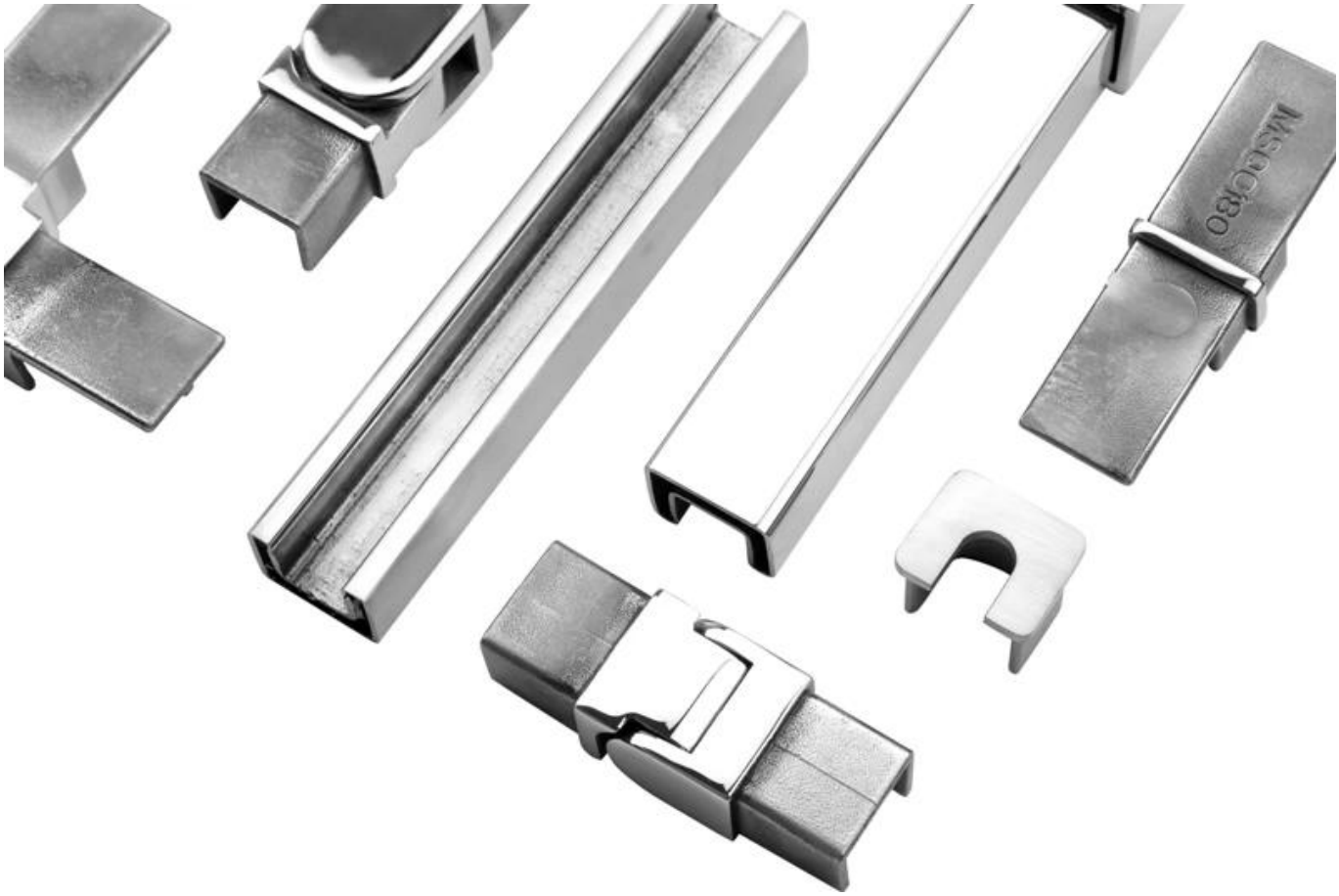
MSCG80

Preguntas más frecuentes
1. ¿Eres fábrica?
Sí, somos fábrica.
2. ¿Ofrecen muestras gratis?
Sí, ofrecemos muestras gratuitas, pero los clientes deben pagar cargos expresos.
3. ¿Qué materiales tienes?
Tenemos el material de acero inoxidable 304, 316, 316L y DUPLEX 2205.
4. ¿Cuál es tu MOQ?
MOQ de pedido requerido es 1 PC.
5. ¿Qué tipo de pago aceptas?
Aceptamos el pago de T / T, LC, PayPal, West Union, etc.
6. ¿Cuál es su término de pago?
Nuestro término de pago es T / T (100% o 30/70) o LC a la vista.
7. ¿Cuál es su tiempo de entrega?
Nuestro tiempo de entrega es de 5 días a base de 30 días en su cantidad.
8. ¿Ofrecen servicio OEM y ODM?

Sí, ofrecemos servicio OEM y ODM.
9. ¿Ofrecen servicio postventa?
Sí, ofrecemos servicio postventa. Cualquier queja por pedidos será tratada a tiempo dentro de las 12 horas.

Contáctenos ahora para más información:
Víspera
Correo electrónico: sales03@launch-china.cn
MOBILE / WHATSAPP: +8613686807796