Aluminio U canal utilizar para 12mm vaso cercado o canal base U

Rápido detalles:

Material: aluminio 6063 T5

Uso: vidrio de 10-12 mm de espesor

Dimensión: 35 * 80 mm, canal de plástico 15 * 70 mm

Base de montaje en piso de aluminio canal U

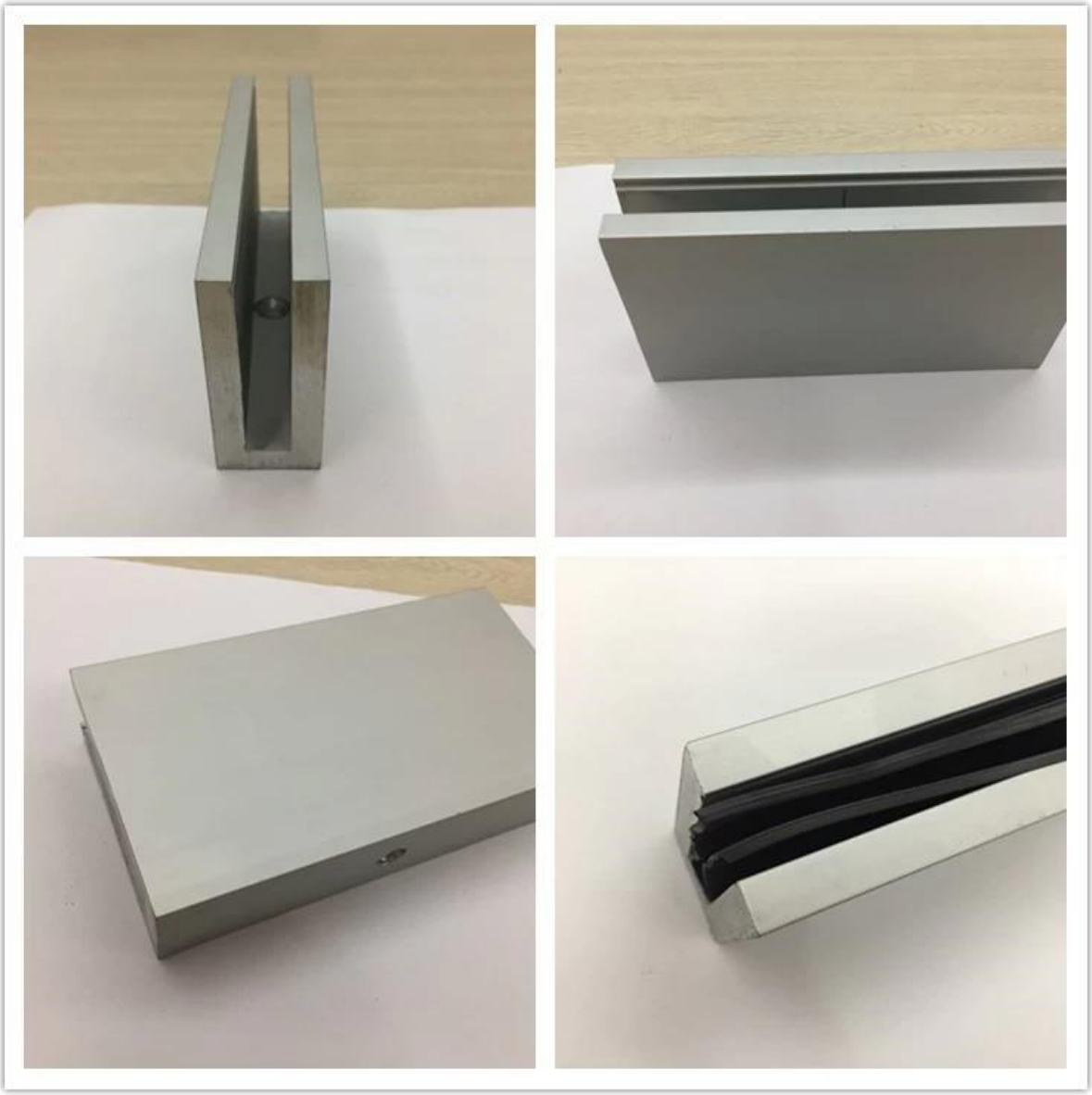

Más detalles del canal U de aluminio:

Alumimun U channel for 12mm glass

u channel:25*80mm
rubber channel:15*70mm

A set of U channel:
-aluminum channel
-rubber channel
-screws fixing into ground

bottom view

top view

side view

Dibujo del canal U de aluminio:

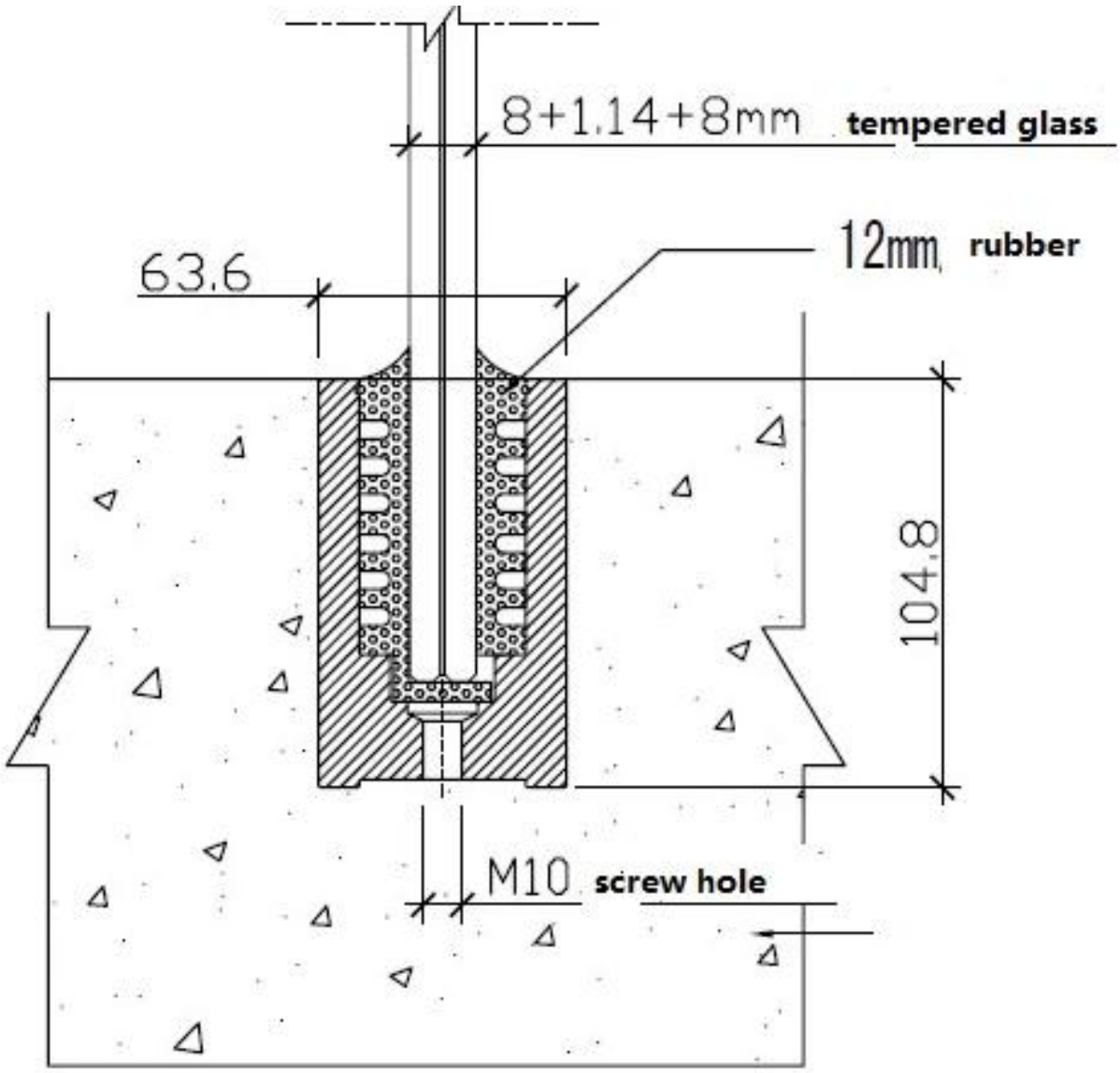

Drawing

Aplicación de canal U de aluminio:

Proceso de producción en fábrica:

PRODUCTION PROCESS

Casting

CNC lathe

CNC Milling

Stamping

Drilling & Tapping

Polishing

Proceso de dar un título:

Para más detalles, envíe un correo electrónico a: sales05@launch-china.cn

Te responderé en 24 horas. ¡Gracias!