Diseños de barandas de vidrio para balcones Cubierta de barandilla de acero inoxidable Con inserto de goma

Descripción del producto

Producto Nayo	Diseños de barandas de vidrio para balcones Cubierta de barandilla de acero inoxidable con inserción de goma
Material	Acero inoxidable 316L
Terminar	Espejo / mancha / acabado negro
Longitud estándar	5.8m por longitud, o longitud de los clientes
2 tipos ranurado mano carril	1) Riel de mano ranurado cuadrado de 20 * 25 mm, espesor de pared de 1.2 mm 2) Diámetro redondo, riel de mano ranurado de 25.4 mm, espesor de pared de 1.2 mm
Solicitud	Balcón, valla de la piscina, escalera, cubierta, porche, barandilla de vidrio, cubierta de barandilla extraíble
Para espesor de vidrio	12mm
Muestra	Disponible para consultar calidad antes de la orden
Inspección de fábrica	Disponible
embalaje	Bolso de burbuja - funda de cartón - estructura de metal
Certificado	Sí
Servicio de OME y ODM	UNAdisponible

Detalles de la cubierta de la barandilla de acero inoxidable

Un conjunto de cubierta de barandilla de 20 * 25 mm incluso:

- Canal de goma 2.9m por longitud
Conector de -180 grados
-90 grados conector
-Conector vertical ajustable
-Conector ajustable horizontal
-Conector de pared a riel
-Tapa final

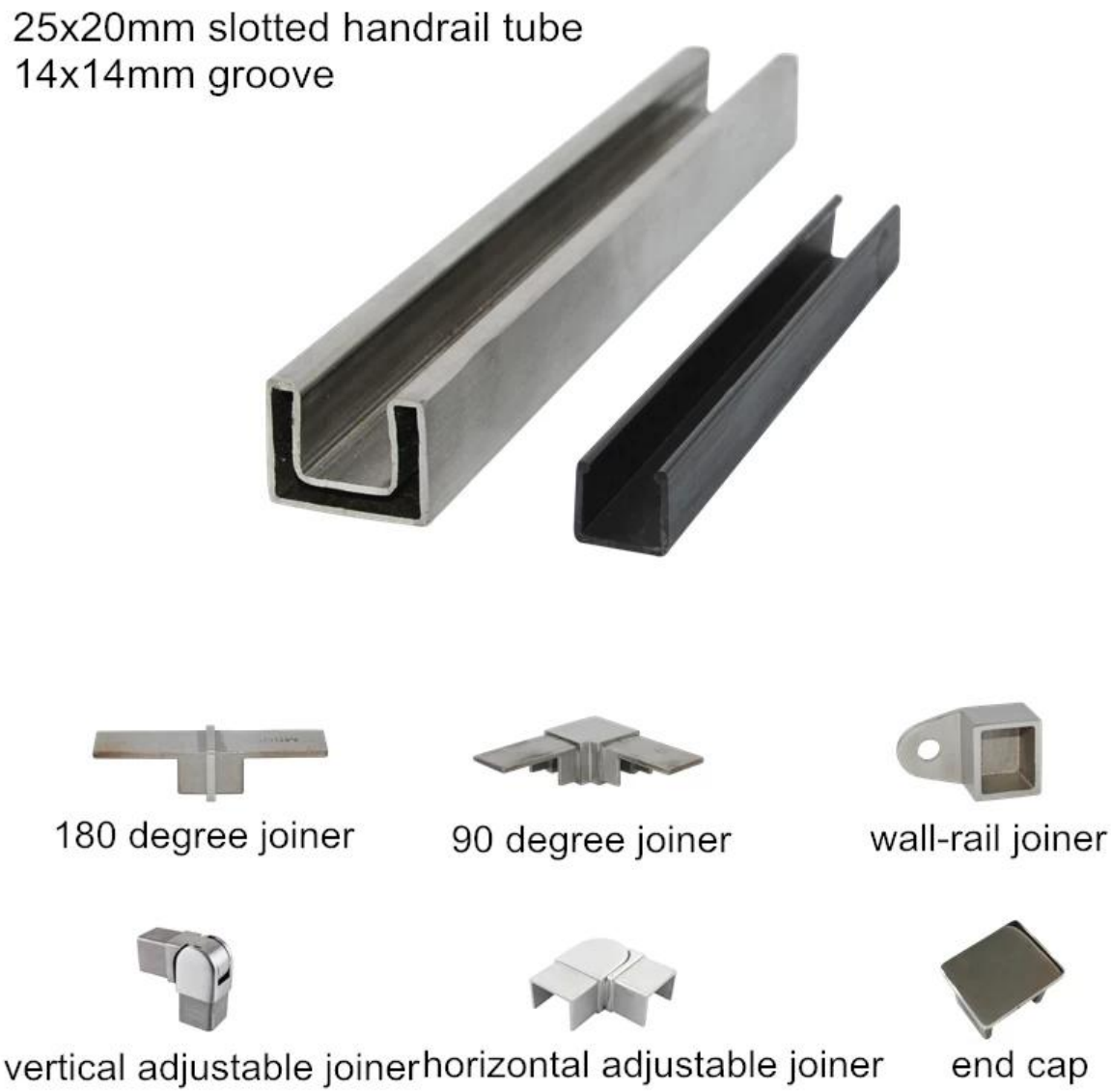

<u>Un conjunto de cubierta de pasamanos de 25,4 mm de diámetro incluso:</u>

- Canal de goma 2.9m por longitud
Conector de -180 grados
-90 grados conector
-Conector de pared a riel
-Tapa final

Dia25.4mm slotted handrail tube
14x14mm groove

180 degree joiner

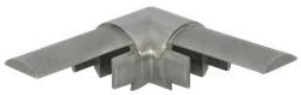

90 degree joiner

wall-rail joiner

end cap

Negro terminar inoxidable acero pretil cubrir

Relacionado productos - aluminio U canal

U-Channel System

U-BASE CHANNEL

- Made of aluminum 6063 T5
- For use with 10-12mm glass
- 80x35mm
- 5.8m per length or as per your requirement

U-BASE CHANNEL

- Made of aluminum 6063 T5
- For use with 15-19mm glass
- 65.3x104mm
- 5.8m per length or as per your requirement

U-TOP CHANNEL

- Made of stainless steel 316L
- For use with 10-12mm glass
- Φ 25.4mm
- 5.8m per length , or as per your requirement

U-TOP CHANNEL

- Made of stainless steel 316L
- For use with 10-12mm glass
- 25x20mm,
- 5.8m per length , or as per your requirement

Inoxidable Acero Pretil Cubrir Proyectos

KEBIL科比奥®

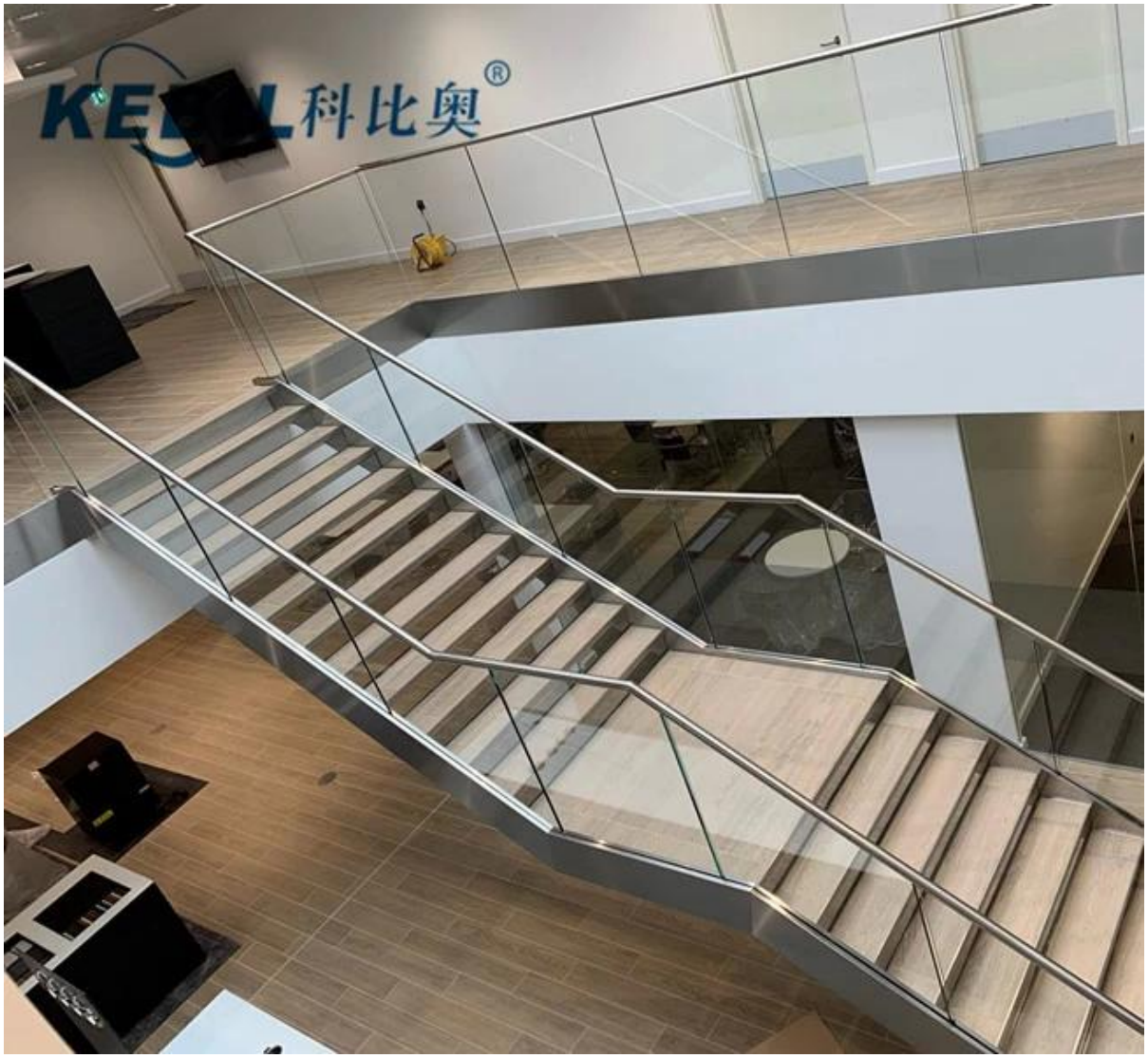
KE L科比奥®

Embalaje de seguridad de la cubierta de la barandilla de acero inoxidable

1. Bolsa de burbujas - funda de cartón - estructura de metal
2. O embalaje como los requisitos de los clientes.

Preguntas más frecuentes

1. ¿Eres de fábrica?

Si, somos fábrica.

2. ¿Ofrecen muestras gratis?

Sí, ofrecemos muestras gratis, pero los clientes deben pagar cargos expresos.

3. ¿Qué materiales tienes?
Tenemos el material de acero inoxidable 304, 316, 316L y Duplex 2205.

4. ¿Cuál es tu MOQ?
MOQ de pedido requerido es 1 pc.

5. ¿Qué tipo de pago aceptan?
Aceptamos el pago de T / T, LC, PayPal, West Union, etc.

6. ¿Cuál es su plazo de pago?
Nuestro plazo de pago es T / T□100% o 30/70□o L / C a primera vista.

7. ¿Cuál es su tiempo de entrega?
Nuestro tiempo de entrega es de 5 días a 30 días según su cantidad.

¿Ofrecen servicio de OEM y ODM?
Sí, ofrecemos servicio de OEM y ODM.

¿Ofrecen servicio postventa?
Sí, ofrecemos servicio postventa. Cualquier queja por pedidos será atendida a tiempo dentro de las 12 horas.

Contacto

Cualquier consulta o pregunta, por favor deje un mensaje. ¡Nos comunicaremos con usted dentro de las 24 horas!
Para cualquier consulta urgente, póngase en contacto de la siguiente manera:
-Contacto: Doris
-Email: sales04@launch-china.cn
-Tel: (86-755) 8603 7559
-Skype: lanzamiento_04
-Mob / cuál es la APLICACIÓN: + 86-13530506265

KEBIL科比奥®

深圳市朗驰商贸有限公司
SHENZHEN LAUNCH CO., LTD.
朗驰国际有限公司
LAUNCH INTERNATIONAL LIMITED.

董 萍 Doris Dong

Senior Sales Representative

(86) 135 3050 6265

深圳市南山区南山大道1092号亿利达大厦B区3栋5003

Room 5003, Building 3, Yilida Building, No.1092 Nanshan Road, Nanshan District, Shenzhen, China postal code 518054

(86-755) 8603 7559

(86-755) 8637 2611

sales04@launch-china.cn

www.launch-china.com

www.chinabalustrade.com