Mecanizado CNC 2 "Accesorios de tubo de pasamanos de diseño sólido Tubo de acero inoxidable Tapa con cúpula

Técnico Dibujo:

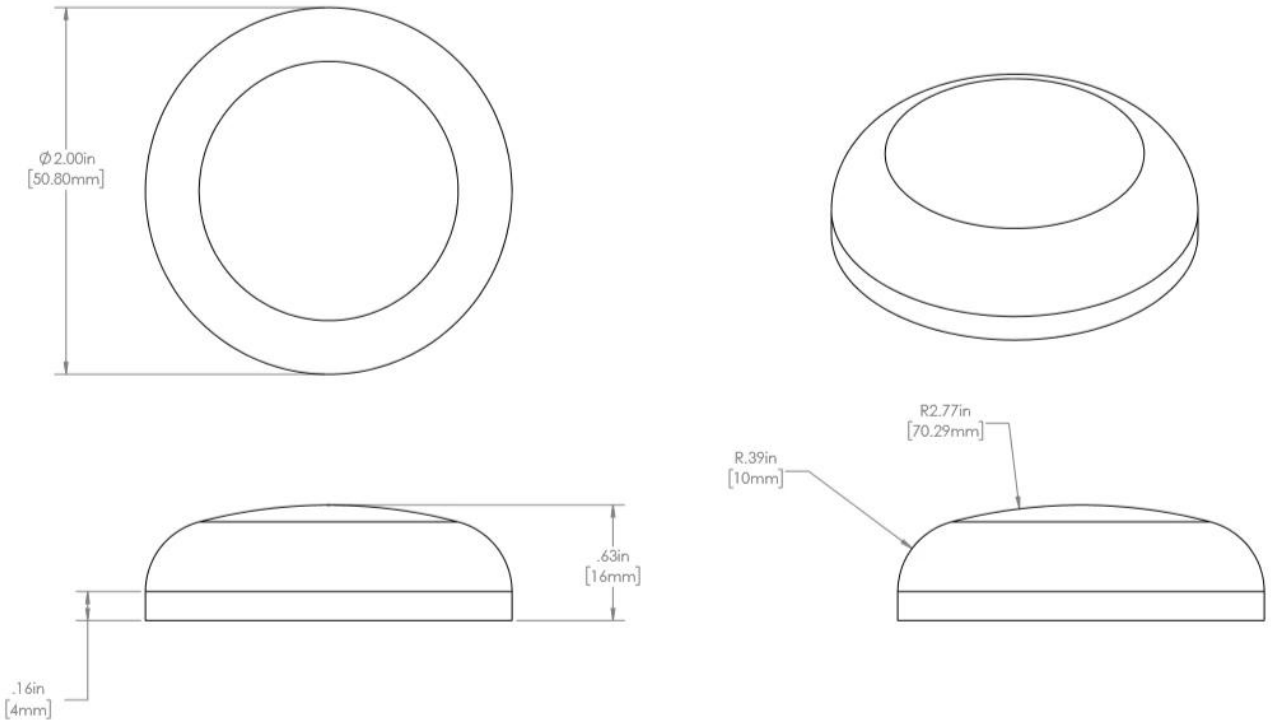

Otros diseños de tapas de extremo de tubería de acero inoxidable para pasamanos:

Siéntete libre de contactarnos:

sales03@launch-china.cn

HP / WhatsApp: +8615907334556