Acero inoxidable 316 de alta resistencia CRL Accesorio separador de riel de vidrio con placa de montaje, diseñado para montaje en madera u hormigón.

Caracteristicas -

1. Modelo No. SF-50T
2. Peso alrededor de 3,5 kg por pc
3. Para espesores de vidrio desde 10 mm hasta 21,52 mm
4. se puede montar en un sustrato de madera, hormigón o acero

Fotografías y dibujo de CRL Accesorio separador de riel de vidrio con placa de montaje -

SF-50 T

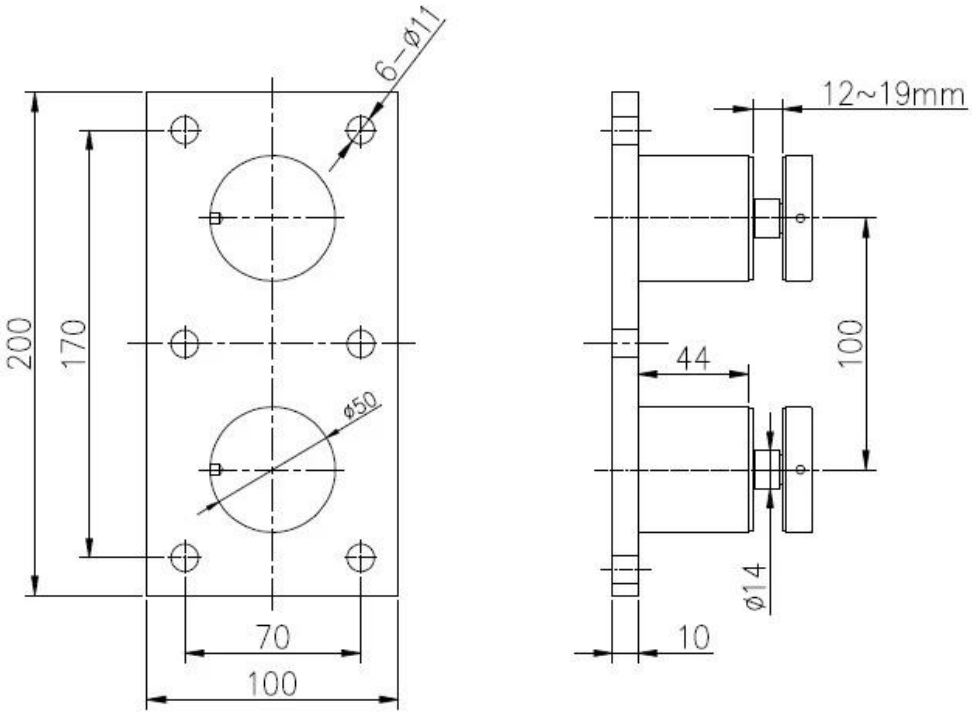

Artículos relacionados -
Vidrio templado para barandillas de vidrio, haga clic en la foto para obtener más detalles.

Grifo de vidrio para barandillas de vidrio

Glass spigot

MODEL # SBM

MODEL # SCM

MODEL # RBM

MODEL # RCM