Barandilla de cable Terminal de ajuste del extremo de la tensión del tejón roscado para 1/8 "ParaCableSogaCablePlataformaBarandillaSistemas.

Características-

| | |
|---|---|
| Para diámetro del cable | 1/8 "(3mm) |
| Tipo | Tipo de swage, necesita adenas hidráulicas. |
| Material | Acero inoxidable 304/316 |
| Terminar | Satinado, espejo, acabado mecanizado |
| Moq | 50 pcs |
| Tiempo de espera | 1-2 semanas |

Fotos-

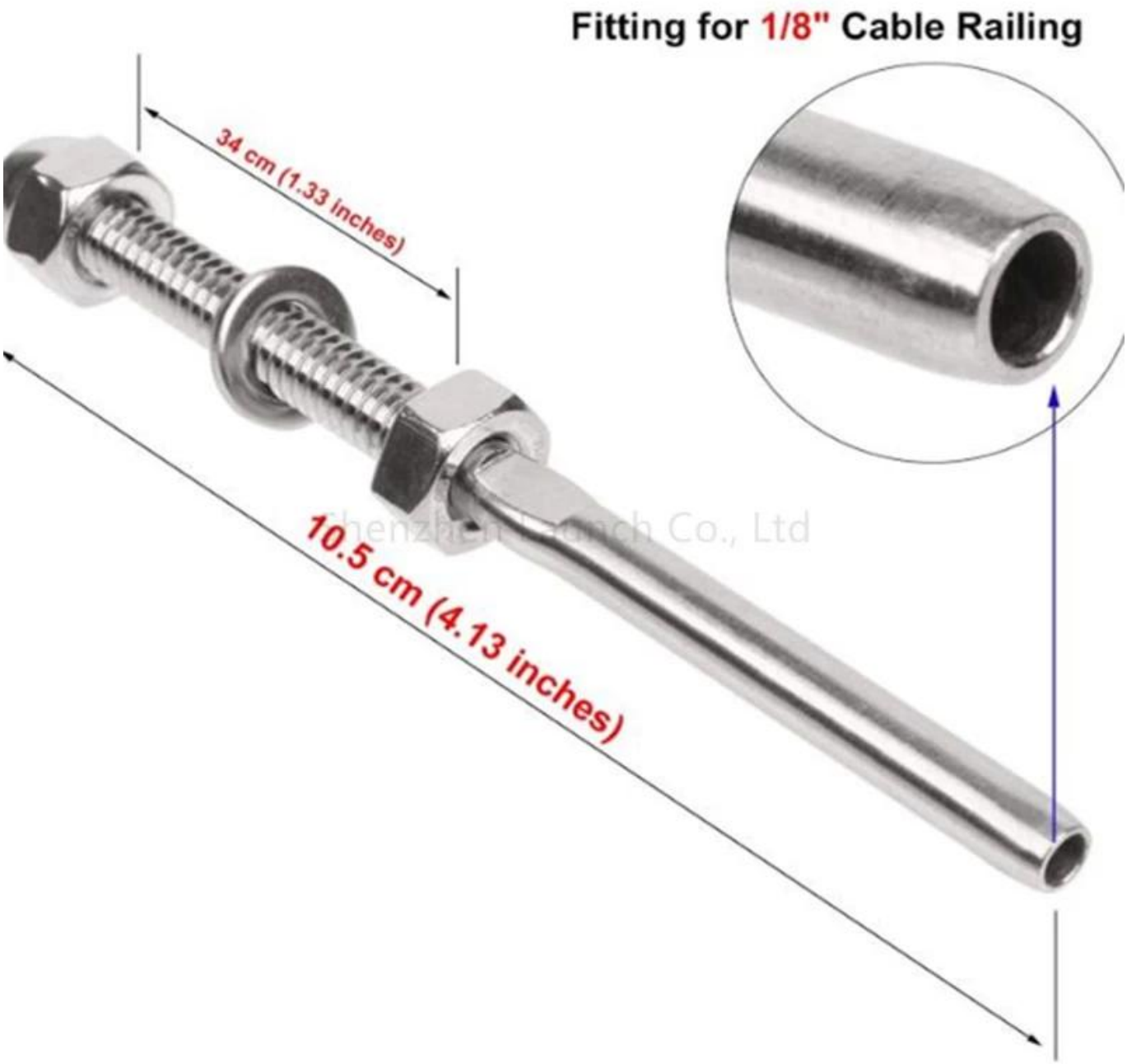
Fitting for 1/8" Cable Railing
34 cm (1.33 inches)
10.5 cm (4.13 inches)

Hole to Drill=1/4"
IP54
in/mm
0.250 in
ON/OFF
ZERO
Shenzhen Launch Co., Ltd
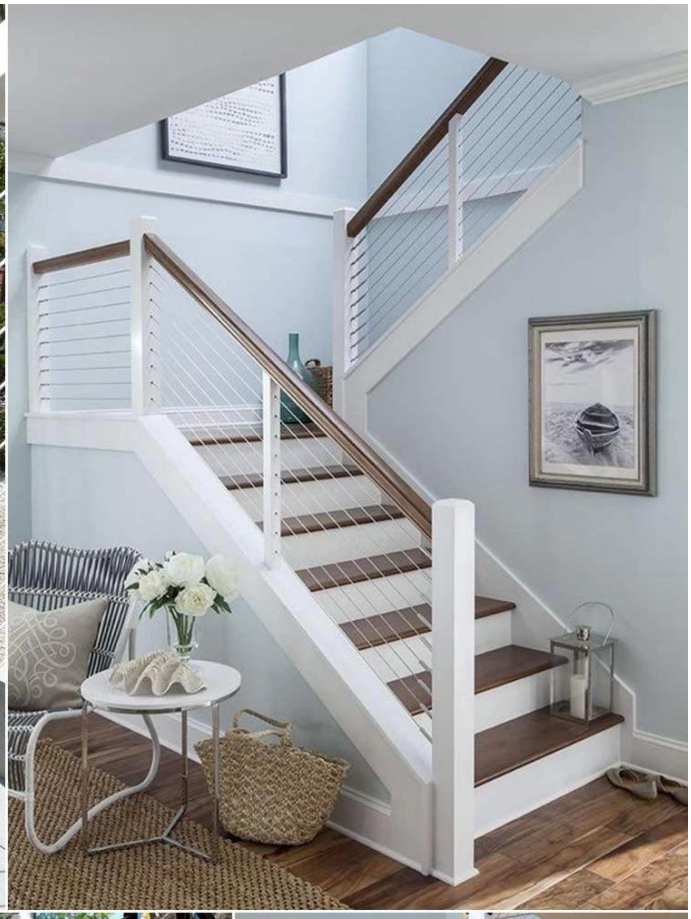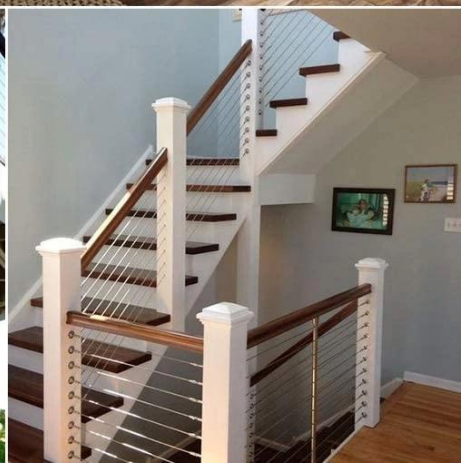
Shenzhen Saurich Co., Ltd