Proveedor chino Espita de barandilla de vidrio, China al por mayor espita de la cerca de la piscina de cristal

Descripción del producto

Producto Mayo	dohinese supplier gramomuchacha renfermo sPigot, China wal por mayor gramomuchacha pagool Fence sPigot
Material	Acero inoxidable 316 / dúplex 2205
Terminar	Espejo pulido / satinado cepillado
por Glass Thickness	8-13 mm
Altura	168mm
Tamaño de la base redonda	Diámetro 100 mm
Peso neto	1.32 kg / pieza
Método de fabricación	Casting (alta calidad)
detalles del empaque	1) Una pieza en un bolso de burbuja, luego en una caja blanca 2) 12 piezas en cartón de cartón 365x330x230mm 3) Embalaje como requisitos de los clientes
Solicitud	Valla de la piscina, barandilla de vidrio del balcón, cubierta sin marco barandilla de vidrio, escaleras pretil diseño
doertificatión	Sí. METROeet Australia y Nueva Zelanda estándares
Samplio	Disponible
MOQ	Sin límite. Puedes ordenar según tu trabajo requisito.
OEM y & ODM Servicio	Disponible
Puerto	SmaridoEnzhen puerto, Guangdong, China

Espita de cristal redonda Destails

1) Dibujo técnico de espita de vidrio

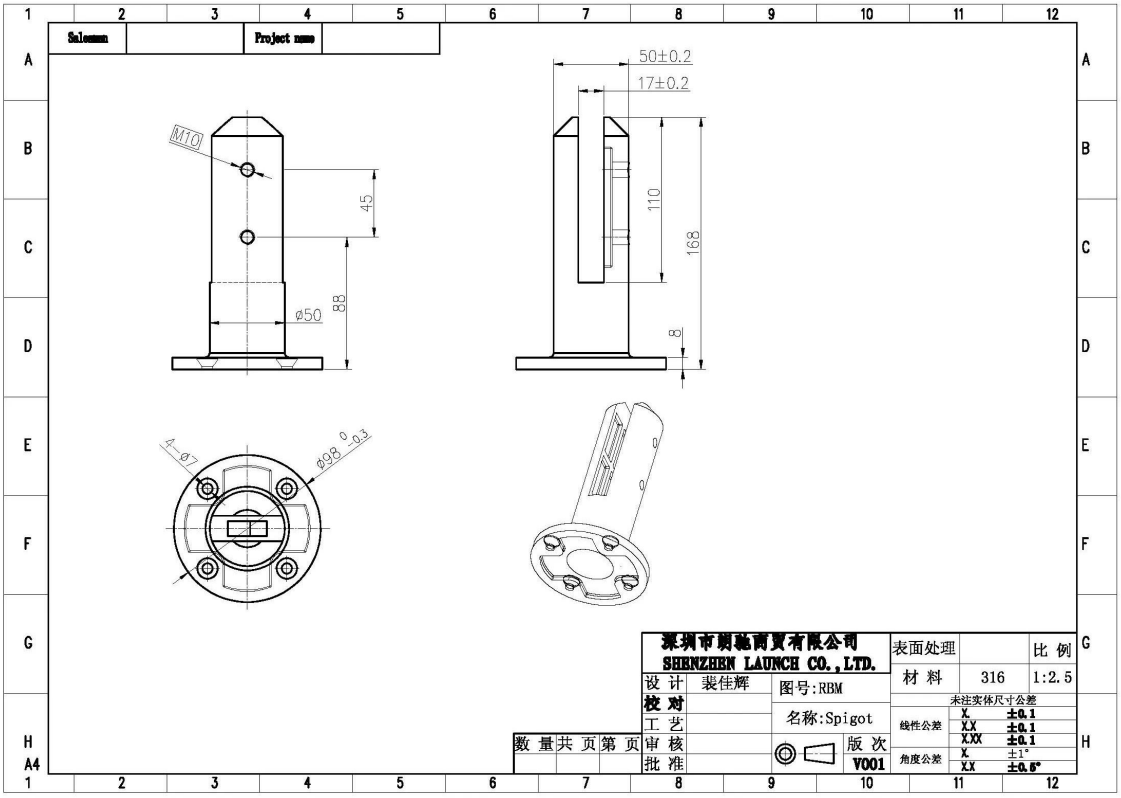

2) imágenes redondas de la espita

316
RBM

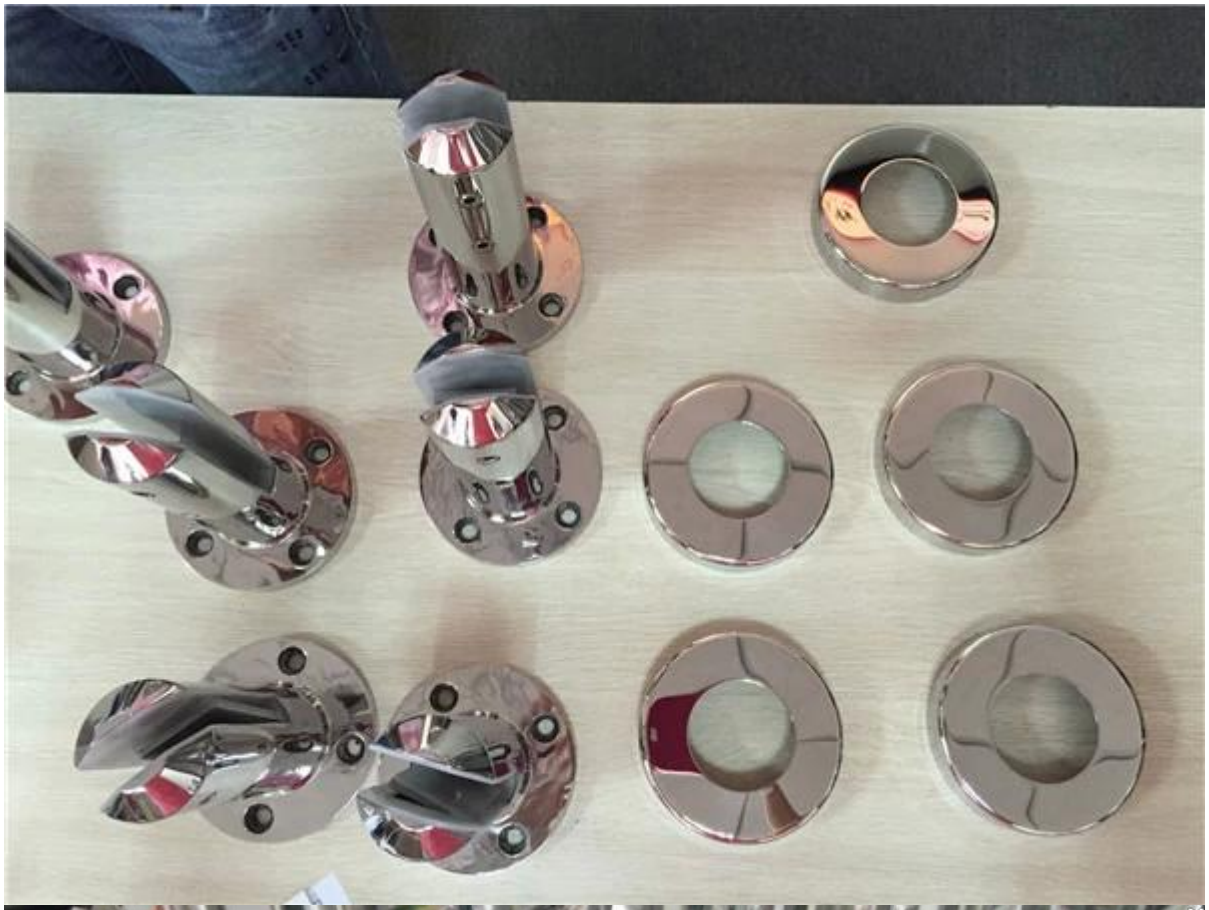

3) Guía de instalación de Spigot

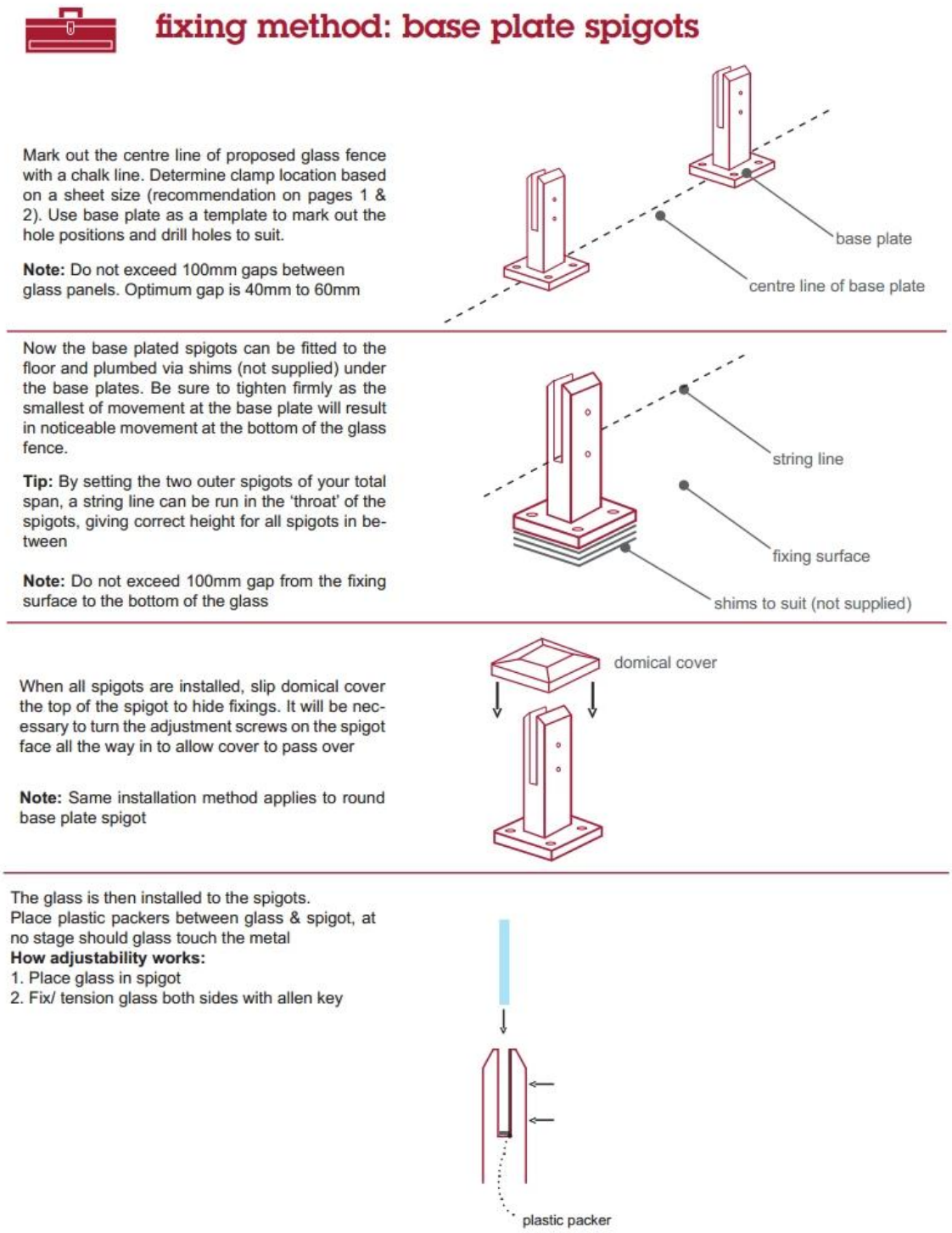

4) -Para la espita de vidrio cuadrado, ve AQUÍ.
- Para el video de espita de Youtube, ve AQUÍ.
- También ofrecemos productos relacionados con espita de vidrio:
cierre de vidrio magnético, bisagra de vidrio resistente para cerca de la piscina, ranura de pasamanos para pasamanos

Envasado de seguridad con espita de vidrio

1. Una pieza en un bolso de burbuja, luego en una caja blanca.

12 piezas en cartón de cartón 365x330x230mm.

2. Embalaje como requisitos del cliente.

Proyectos sin marco de espita de vidrio

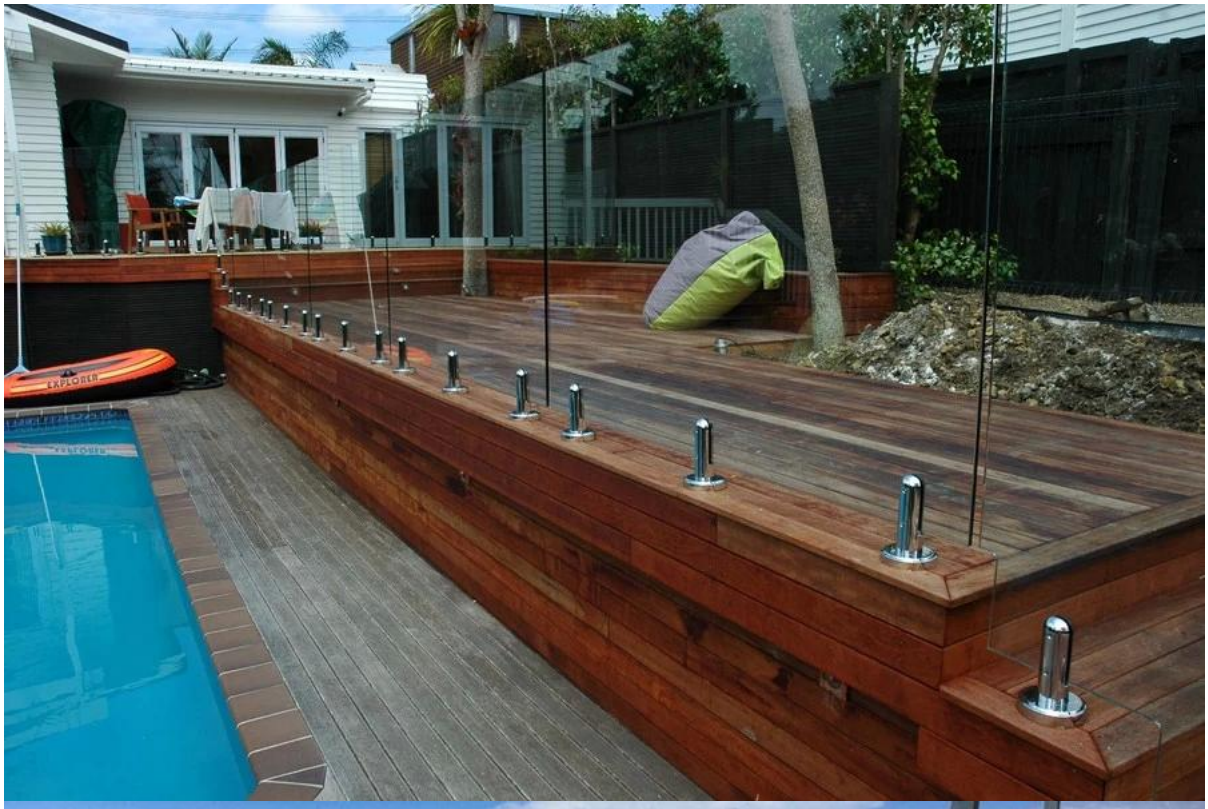
EXPLORER

Preguntas más frecuentes

1. ¿Qué material tienes?
SS304, SS316, SS316L, dúplex 2205, ect.

2. ¿Me puede enviar su lista de precios completa?
Lo sentimos, ya que el precio está relacionado con muchos factores, como la cantidad, el tipo de material, el tratamiento de la superficie, etc., le ofreceremos un presupuesto exacto después de que confirmemos sus requisitos detallados.

3. ¿Ofrecen OEM y & Servicio ODM?
Sí, podemos hacer los productos de acuerdo con sus dibujos técnicos o muestras. Somos profesionales en fundición de inversión, fundición a presión, estampado, mecanizado CNC, etc.

4. ¿Qué tipo de pago acepta?
T / T, L / C, PayPal, West Union, etc.

5. ¿Cuál es su plazo de pago?
T / T (30/70) o L / C a primera vista.

6. ¿Cuál es su tiempo de entrega?
Dentro de 5 días hábiles para artículos de venta caliente. 15-25 días laborables para pedidos de baño.

7. ¿Ofrecen servicio post-venta?

Por supuesto, cualquier pregunta posterior a la compra de nuestros productos, le responderemos dentro de las 24 horas.

Contacto

–

Cualquier consulta o pregunta, por favor deje un mensaje. ¡Nos pondremos en contacto con usted lo antes posible!
Para cualquier consulta urgente, por favor póngase en contacto de la siguiente manera
Skype: launch_04
wechat: 973219879
Mob / whats APP: + 86-13530506265