Para escaleras interiores / exteriores montadas en escalones Pasamanos ornamentales de acero personalizados Pasamanos de hierro forjado.

1). Características de las barandillas de acero

- Poste principal 40 * 40 mm
- Pasamanos superior 80 * 40 mm
- rieles verticales pequeños 19 * 19 mm
- Riel inferior y riel horizontal superior 32 * 32 mm

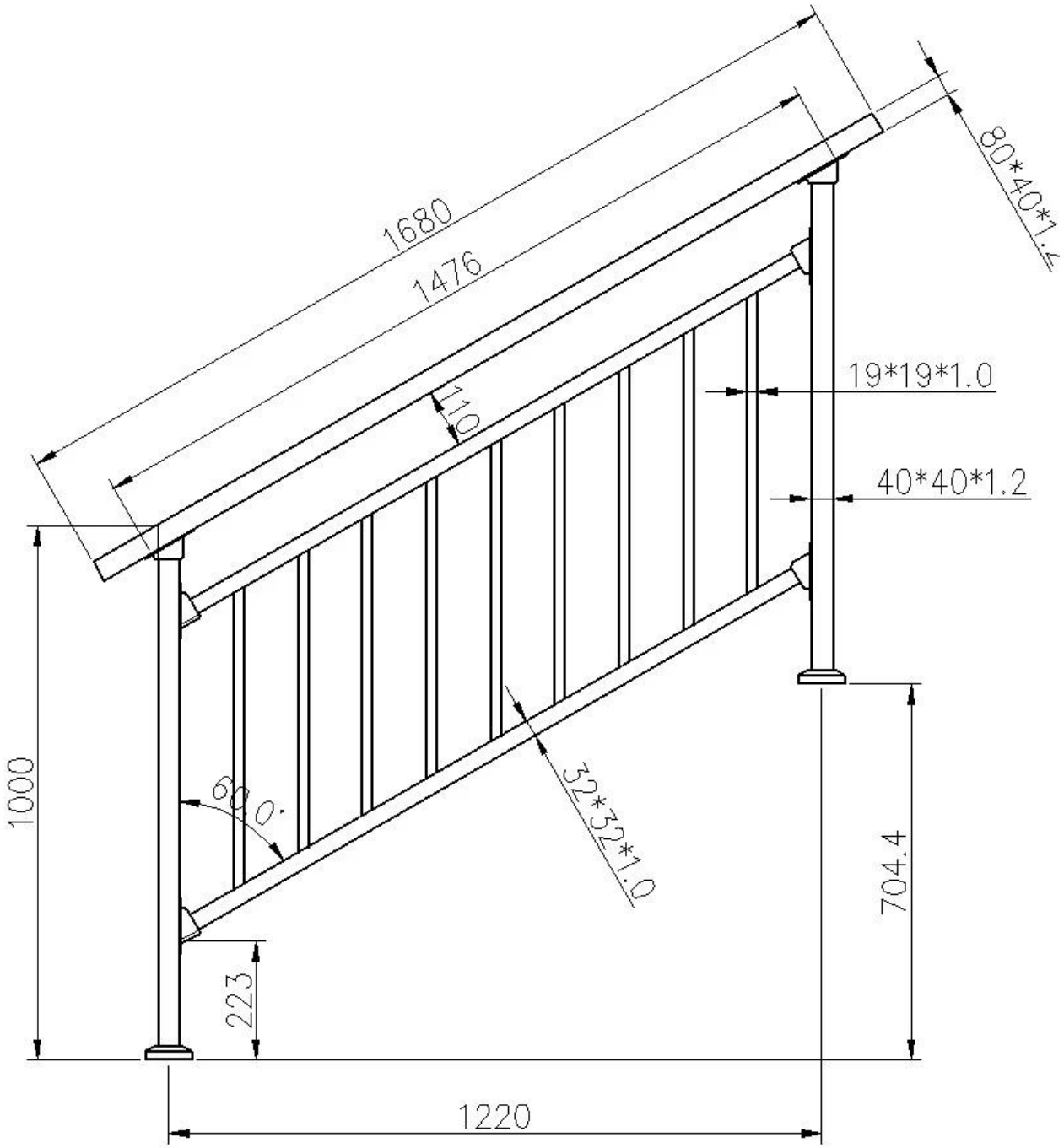

Más dimensiones para elegir de la siguiente manera:

Item	Specs.	Shape	Remark
Handrail (mm)	80x40		optional
	60x30		
	70x30		
	93x45		
	80x40		
	80x40		
	60x40		
	60x60		
	50x50		
	60x40		

Item	Specs.	Shape	Remark
Main Post	40x40 50x50		optional
Middle/Bottom rail	32x32 35x35 40x40 45x45		
	40x30		
Small vertical post	19x19 16x16 22x22 25x25		
	25x12		
	28x20		
	25x18		
	Φ22		
Middle/Bottom slot rai	32x32 35x35		
	40x30		

Item	Specs. (mm)	Shape	Remark
Connector (middle/bottom rail to post)	32x32 40x40 40x30 50x50		optional
water-proof sleeves (for small vertical post)	19x19 16x16 22x22 25x25		
	25x12 28x20		
Rivet screw	M6x15		
corner connector (handrail to handrail to post)	80x40/40		
T shape connector	80x40/40		
post to handrail connector	80x40		
Handrail connection cover	80x40		
Main post base plate	40x40		
Main post base cover	40x40		
handrail cap	80x40		

2). Fotos detalladas de pasamanos ornamentales de acero personalizados Pasamanos de hierro forjado

Instalado en escaleras -

Fotos de producción en nuestro taller-

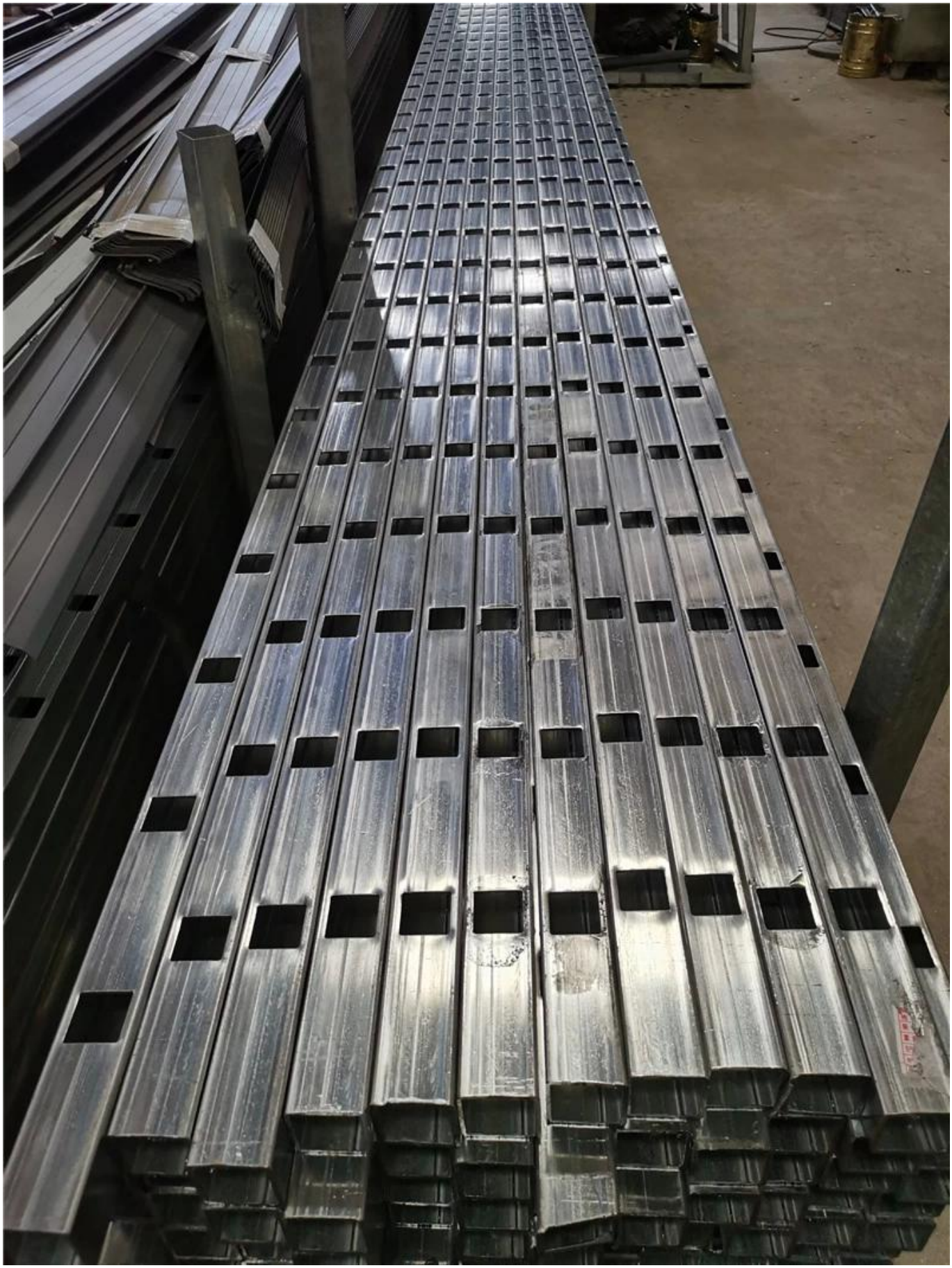

950
950
1050
1050
1050
1100
1100
1100
1150