Personalizando la abrazadera de cristal de la balaustrada redonda del acero inoxidable 316L para el poste 50.8mm

Material: Acero inoxidable 316 / 316L / Duplex 2205
Acabado superficial: satinado / cepillado, espejo / pulido
Dimensión: 55 * 57.6 * 29.4mm
Para espesor de cristal: 10-12mm
Para la conexión al diámetro redondo del poste: 50m m o 50.8m m
Principales Mercados: América del Norte, Europa & Australia
Muestra: Disponible
Término del pago: T / T depósito del 30% avanzado, equilibrado antes del envío
Aplicación: barandillas de escalera, pasamanos
Especial OEM / ODM: aceptado

Presentacion de producto:

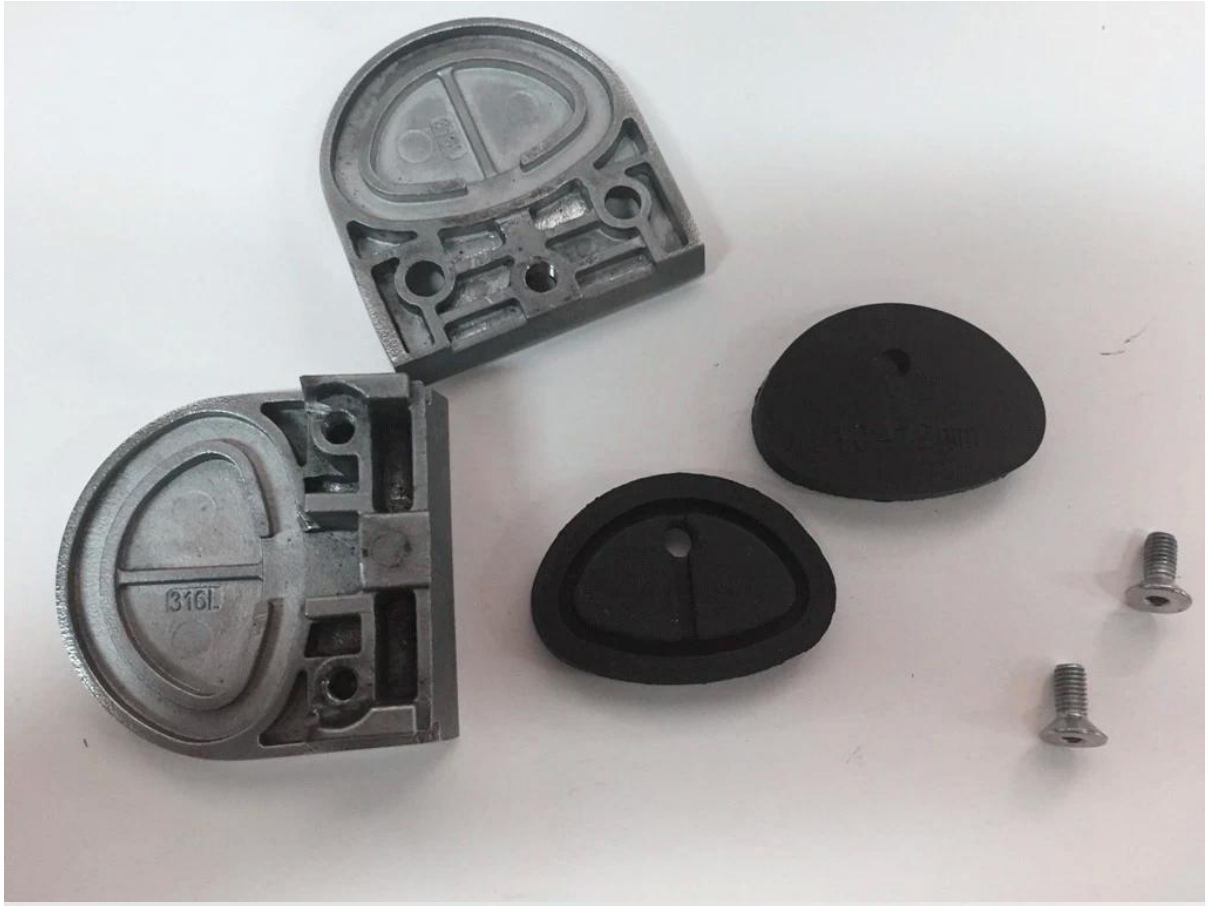

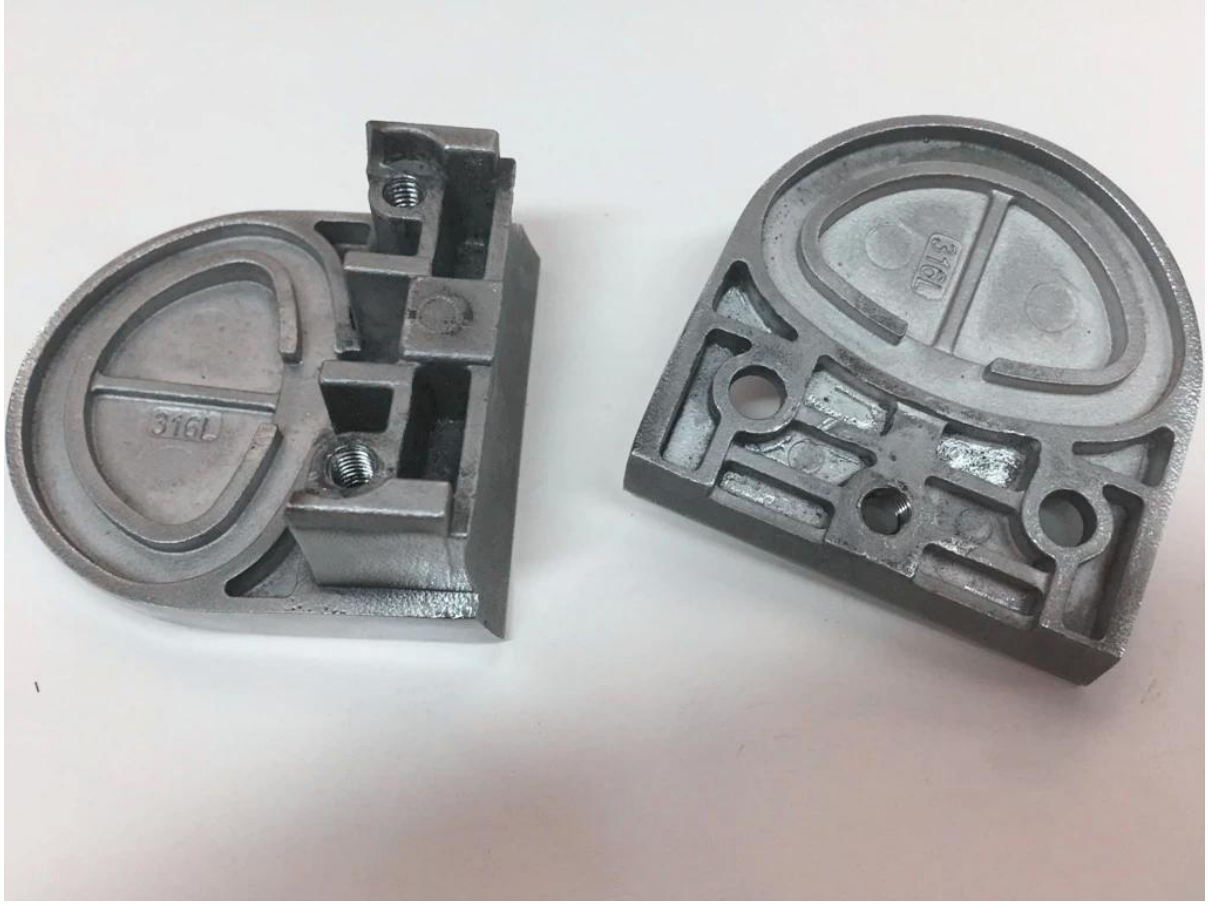

Dibujo del producto:

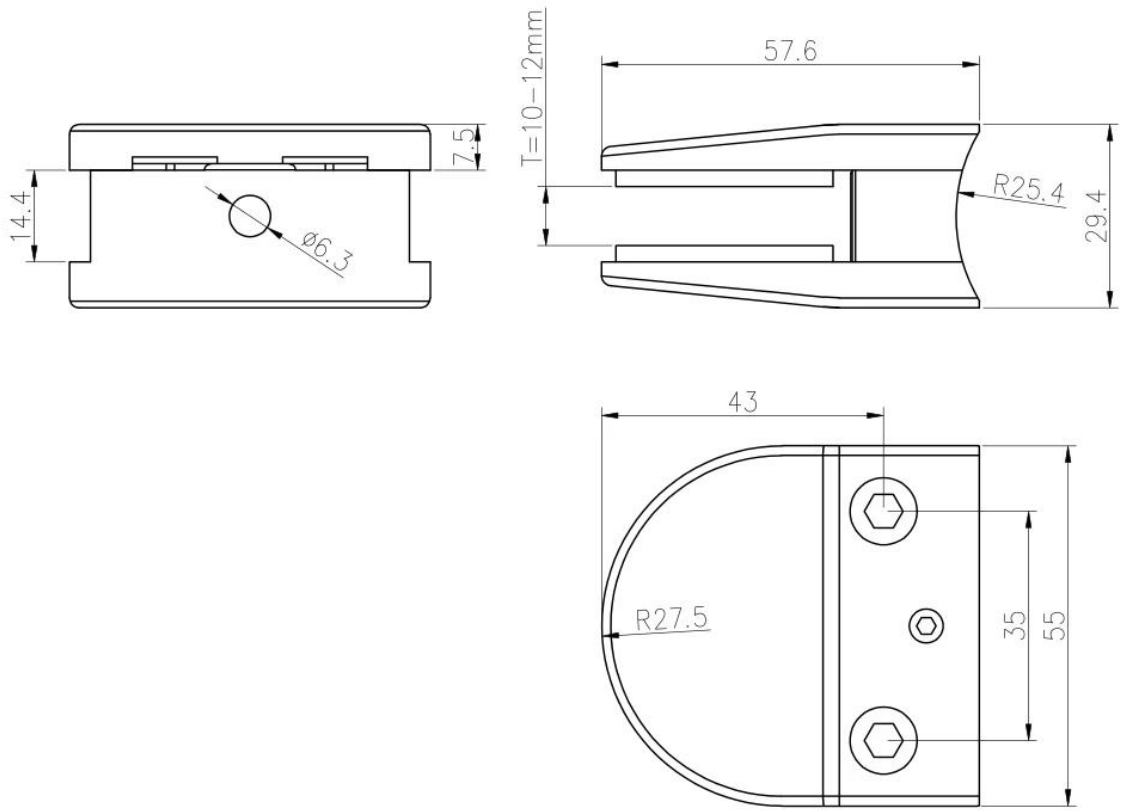

Solicitud:

Contactenos para mas detalles:

Correo electrónico: sales03@launch-china.cn
Móvil: +8615907334556

KEBIL科比奥® SHENZHEN LAUNCH CO.LTD
LAUNCH INTERNATIONAL LIMITED

Eve Chow

Sales representative

M : +86 159 0733 4556
T : +86 755 8603 7559
E : sales03@launch-china.cn
A : B5-5003, Yilida Bldg, Nanshan District, Shenzhen