Dúplex 2205 Bisagra de vidrio a vidrio con resorte para cerca de vidrio de piscina, puerta de vidrio de 8-12 mm.

Especificaciones para bisagra de vidrio -

N º de Modelo.	G-G
Tipo de bisagra de vidrio	Vidrio a vidrio, más tipos disponibles (bisagra de vidrio a pared, bisagra de vidrio a poste)
Material	Duplex 2205
Finalizar	Recubrimiento en polvo negro mate; satén espejo
Espesor de vidrio	8-12 mm
Función	Bisagra de vidrio tipo resorte

Bisagra vidrio a vidrio modelo -

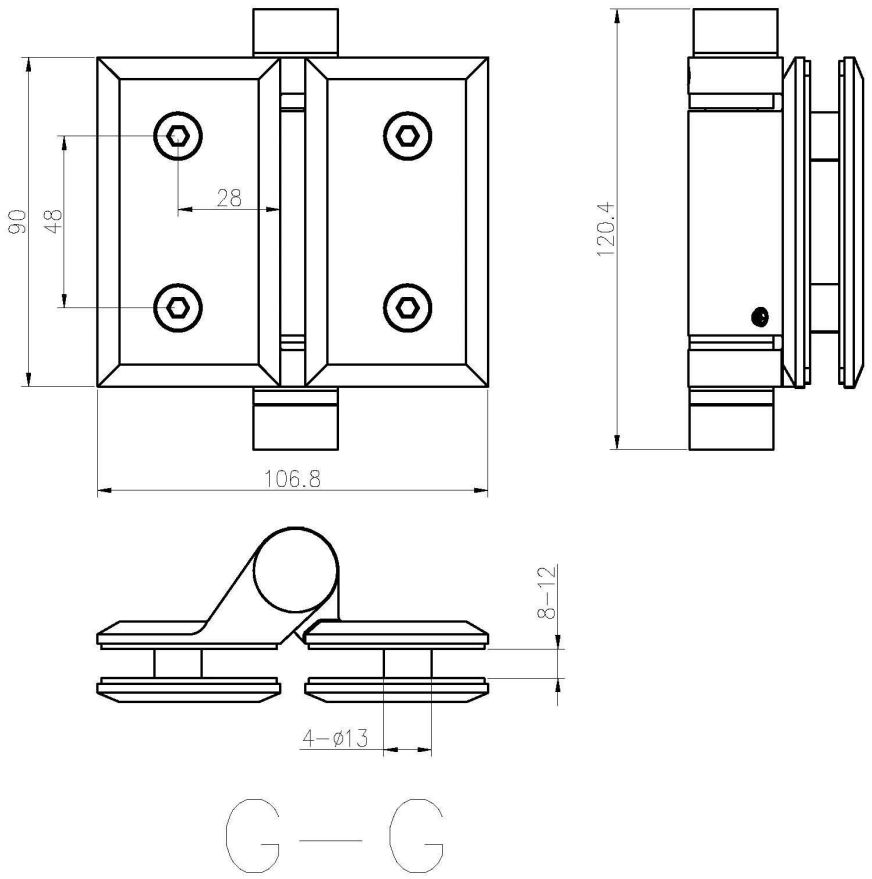

Dibujo de la puerta de cristal de la cerca de la piscina-

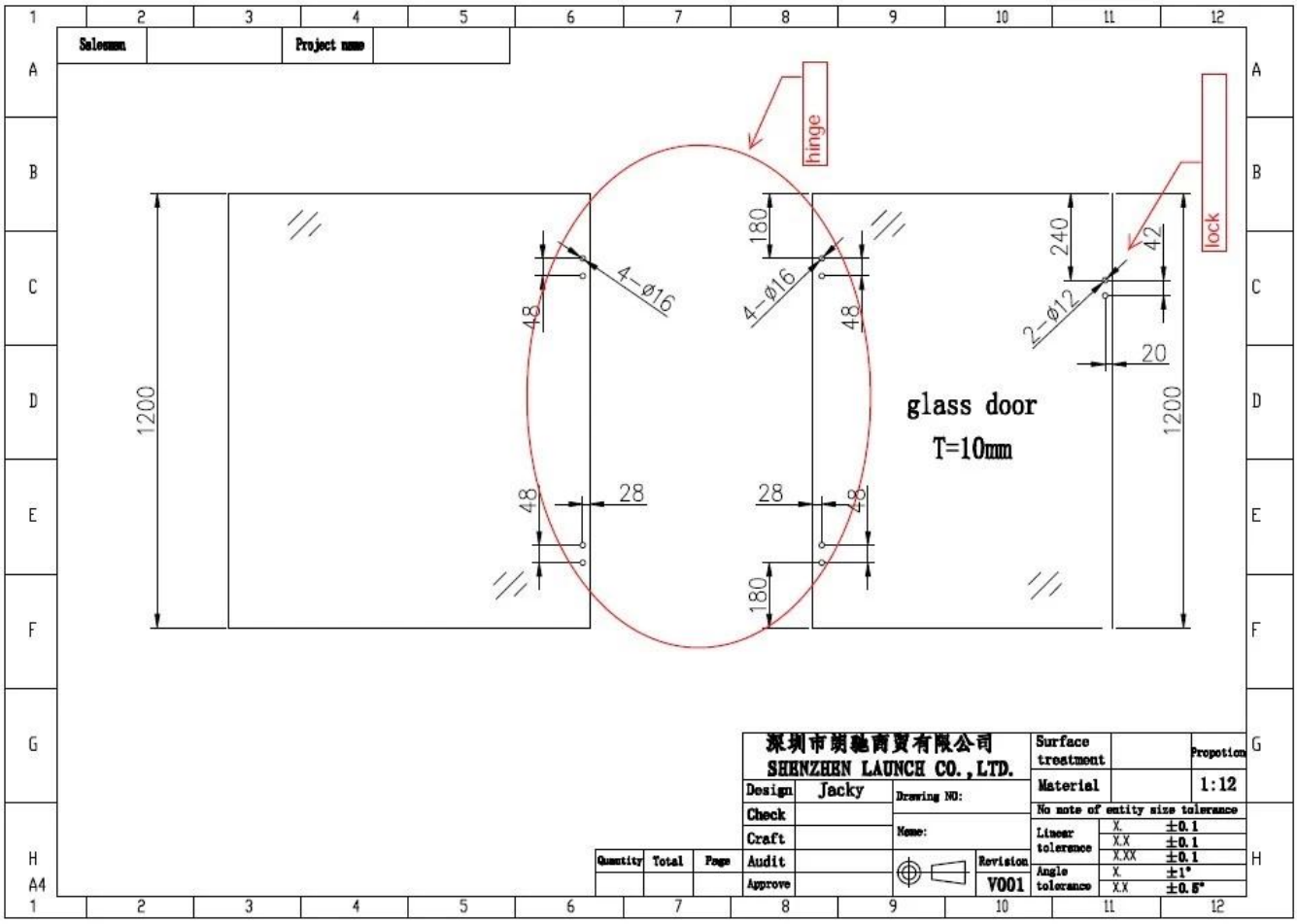
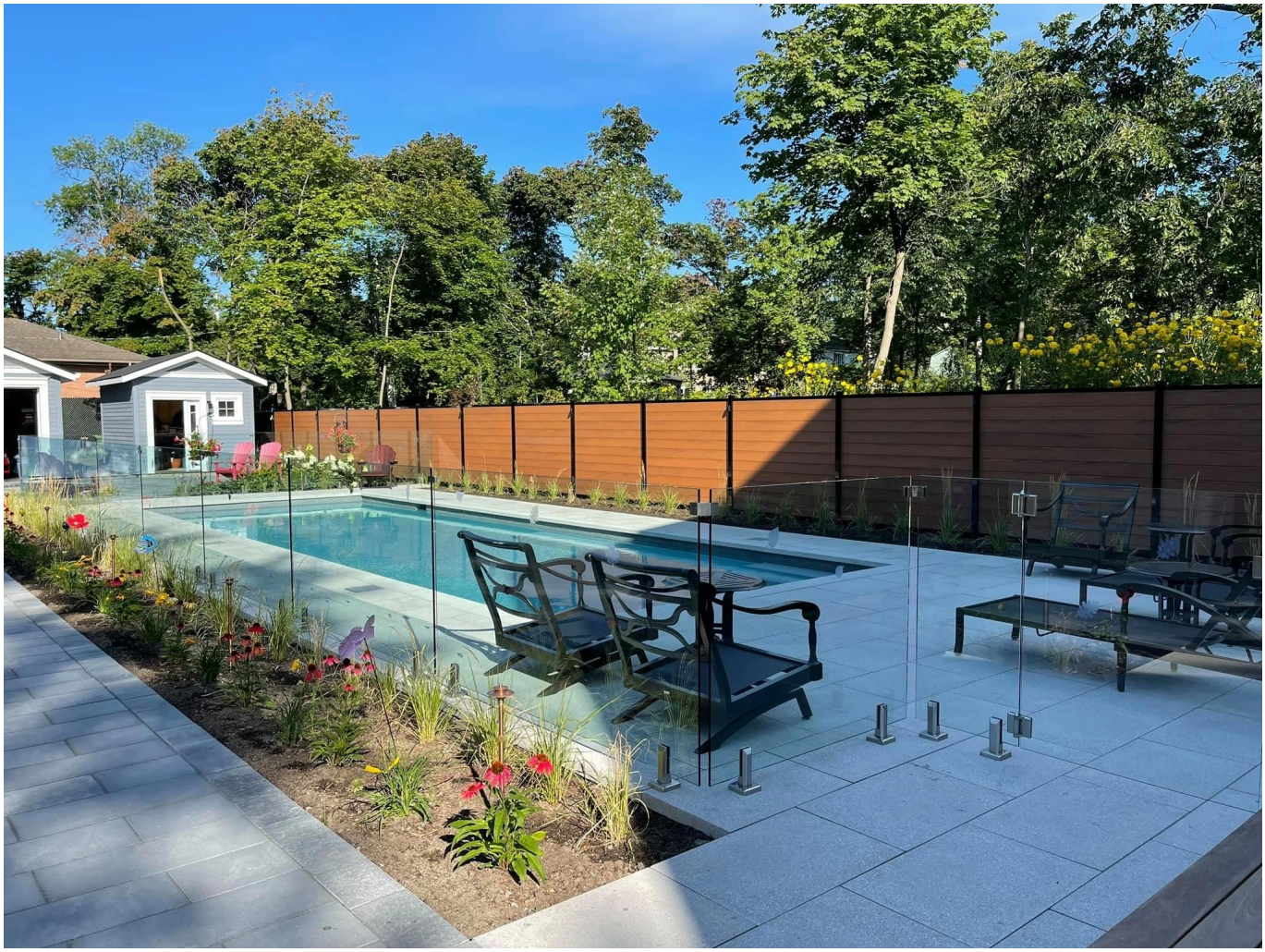
Fotos de proyectos de cercas de vidrio con nuestra serie de bisagras de vidrio -