ShenzhenLanzamientoTensores de barandilla de cableeshechodeCncmecanizadofueradesólidoinoxidableaceromaterailDeconmejorcalidadyademásmuyfácilaInstalar en pc.

1).CaracterísticasdeCablebarandillatensores-

ModeloNo.	T803
Paracablediámetro	4-6mm
Material	304/316inoxidableacero
Finalizar	Satíncepillado;espejopulido
Aplicar	CablebarandillasporescaleraDebalcónDeplataforma

2). ModelosdeCablebarandillatensores-

T803DedesaliñadoescribeDepor4mm5mm6mm-

Model: T803

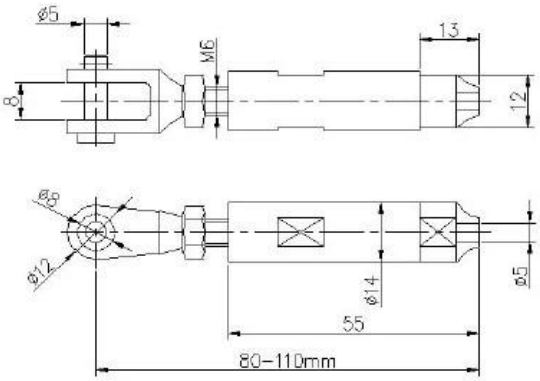

SWAGELESS TYPE CABLE TENSIONER

ModeloT804

Para diámetro del cable: 4mm.5mm6mm7mm8mmetc.

T804esestamparescribetensorcualexigirdebajohidráulicorizadorherramientas-

Modelo NO.: T807A
por Diámetro del cable: 3mm

Instalaciónguía-

3) .projectfotografíasdecableBarandillasconFácil de instalar Tensor de barandilla de cable SwageLESS -