Galvanizar negro color inoxidable acero vaso espiga para v aso Esgrima

Rápido detalles:

Materail: inoxidable acero o dúplex 2205

Acabado: espejo o color satinado o electrochapado

Uso: para vidrio de 10-13.52 mm

Informe de prueba: disponible

Espita redonda de vidrio

Espita de vidrio cuadrada

Otra espita de color galss:

Dibujo de espita de vidrio:

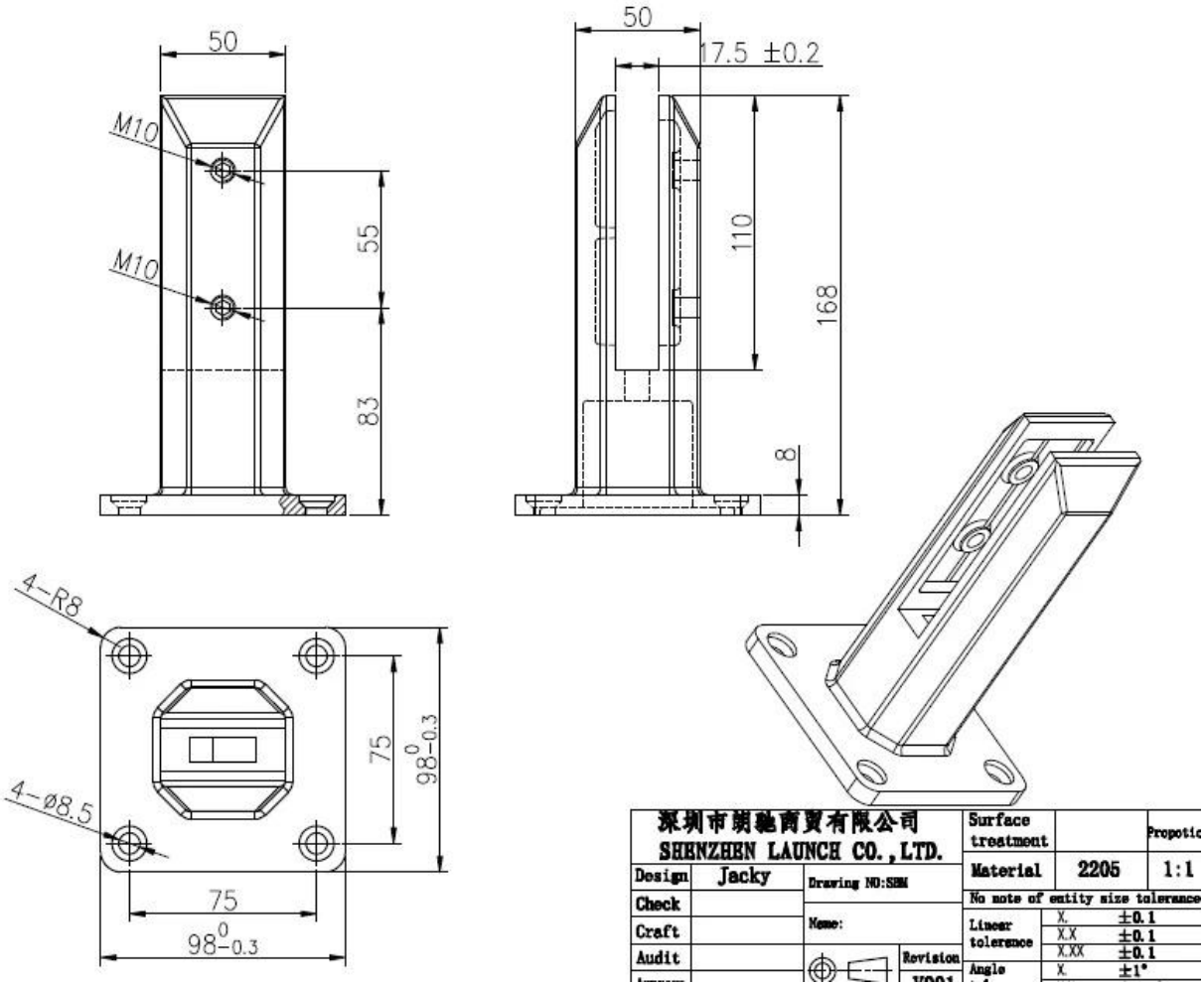

Aplicación de espita de vidrio:

Detalles del proceso de la compañía:

Proceso de dar un título:

Para obtener más detalles, envíe amablemente eamil le responderá en 24 horas.

Correo electrónico: sales05@launch-chian.cn Claire Fan