**Perfil de aluminio de fábrica de canal en U, canal de vidrio de aluminio para balcón terrazaCubierta Sistemas de diseños de barandillas metálicas**

**Especificaciones de la barandilla de vidrio de aluminio:**

| PARTE DE BARANDILLA - SÓTANO | MATERIAL | DIMENSION (MM) | SUPERFICIE ACABADO | ESPESOR DE VIDRIO ADECUADO (MM) |
|---|---|---|---|---|
| Canal U / Perfil U | Aluminio Alloy | 102 * 62 | Pintura anodizada / en aerosol | 12-13.52 |
| | | 102 * 67 | | 8 + 1,52 + 8 |
| | | 102 * 70,5 | | 10 + 1,52 + 10 |

| | | | | |
|---|---|---|---|---|
| Sistema interior y perno | 3 o 4 metros por longitud | | | |
| Revestimiento | SUS 304 / SUS 316 | 102 | Cepillado / Espejo | / |
| Caucho | El plastico | Varios | Negro | Todas |

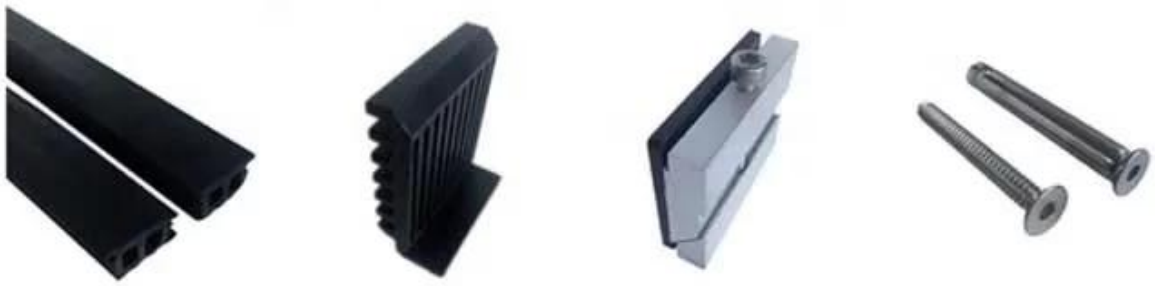

**Perfil en U con base de aluminio para barandilla de barandilla de vidrio en color negro:**

Modelos disponibles:
LCH-A01 / A02: sin / con revestimiento para usar con vidrio de 20 mm a 21,52 mm

LCH-B01 / A02: sin / con revestimiento para usar con vidrio de 16 mm a 17,52 mm

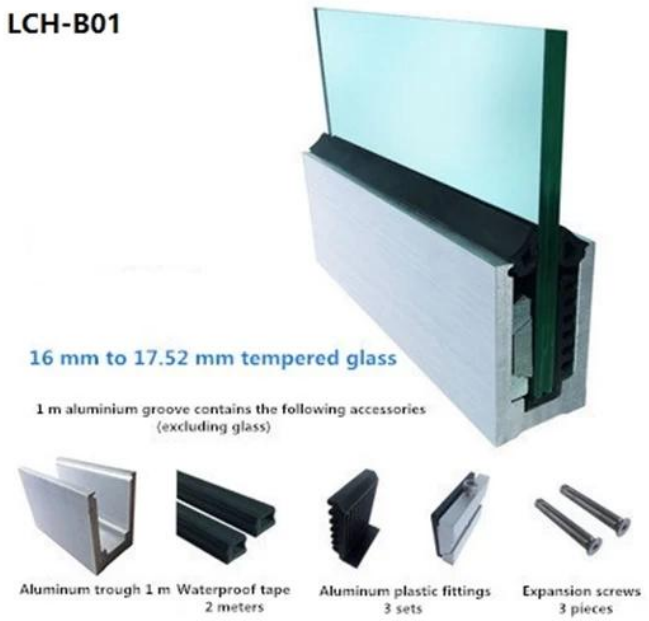

**LCH-C01 / A02: sin / con revestimiento para usar con vidrio de 12 mm a 13,14 mm**

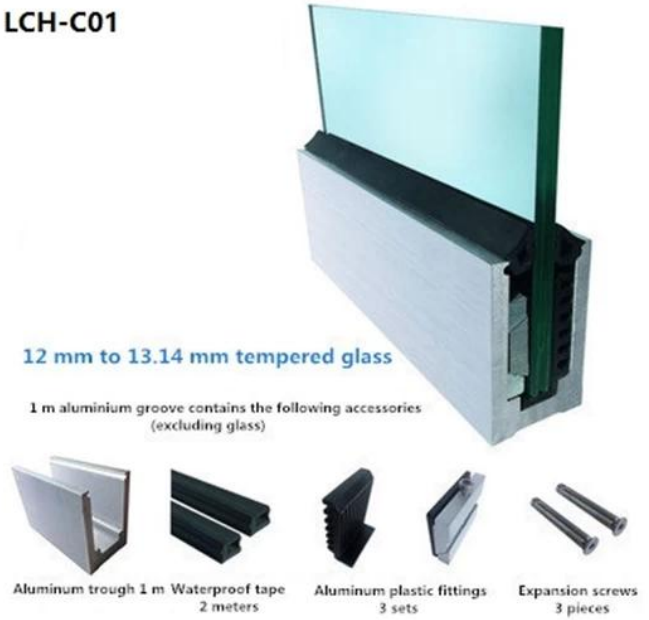

**LCH-D01 / A02: sin / con revestimiento para usar con vidrio de 12 mm a 13,14 mm**

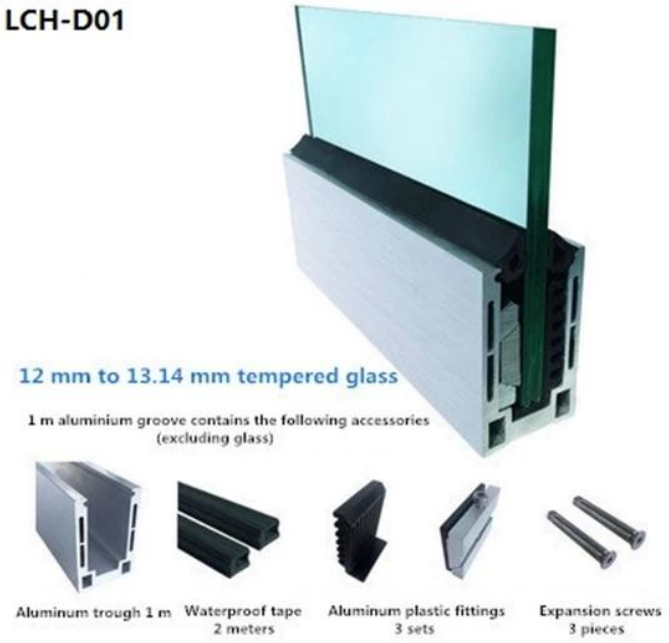

**Para aplicaciones comerciales y residenciales, fo tanto al por mayor como al por menor (somos fabricante)**
**A continuación se muestran algunas fotos del proyecto:**

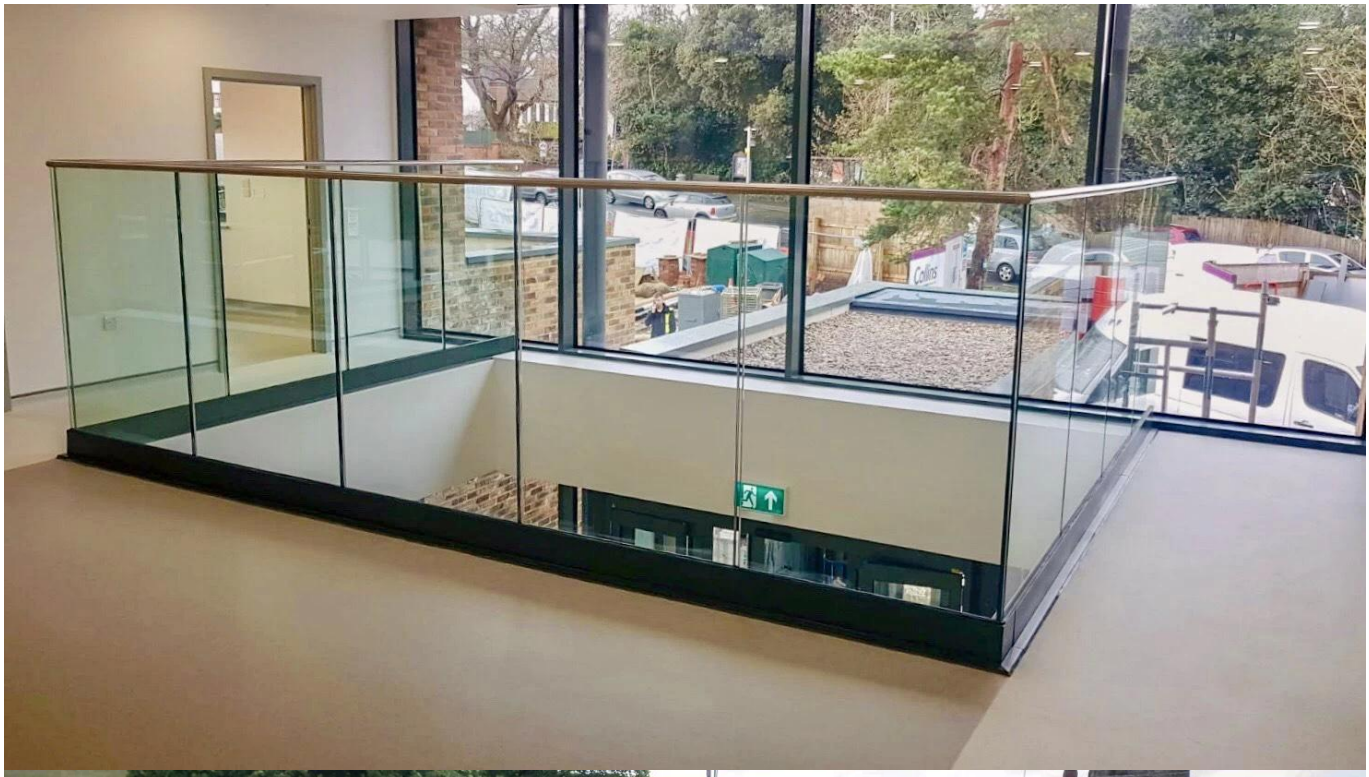

**MÁS TIPOS DE CANAL U DE ALUMINIO PARA BARANDILLA DE VIDRIO:**

Small profile: for glass thickness **10-12.76mm**

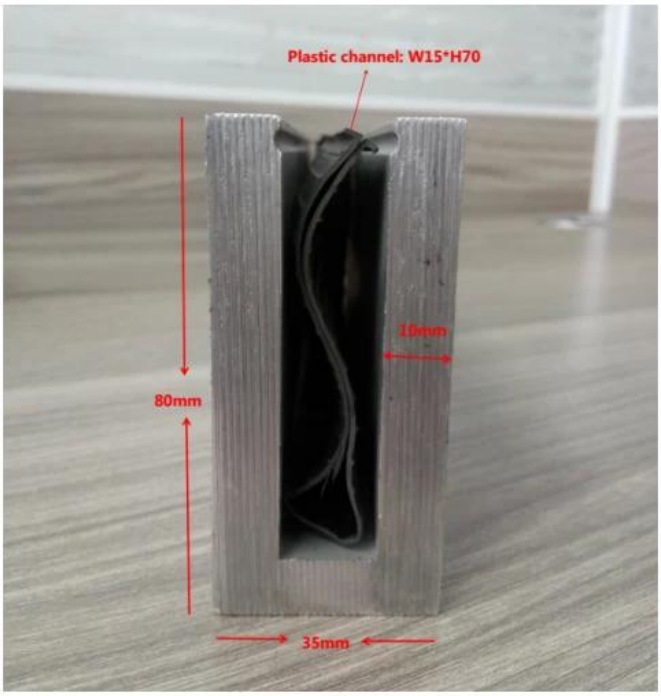


Big profile: for glass thickness 20-30mm

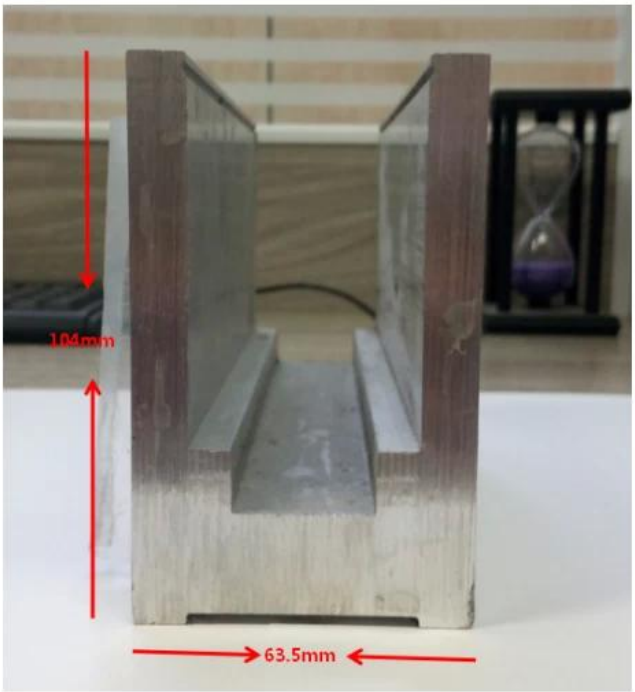


**Productos relacionados:**
**- pasamanos de tubo ranura.**

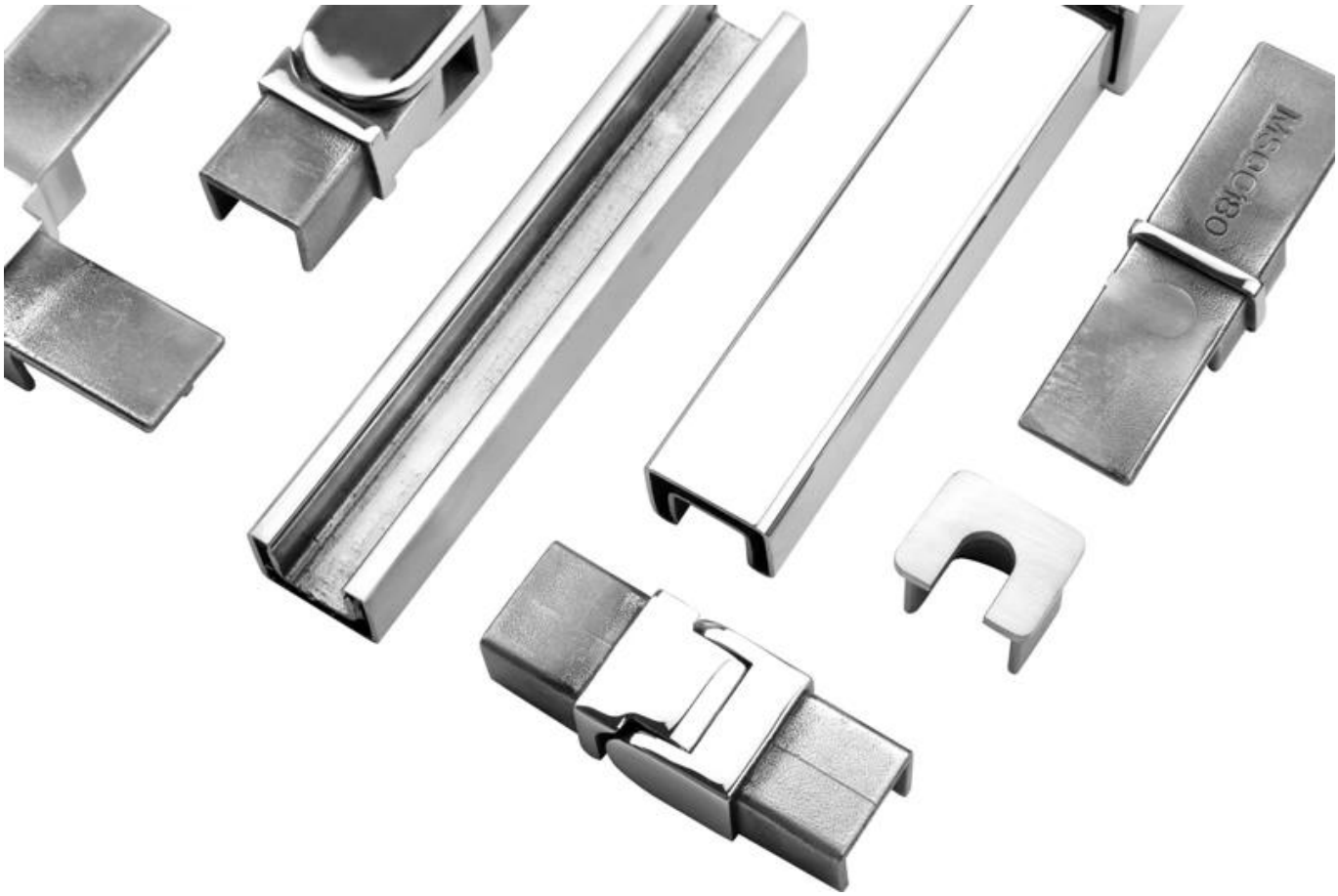

**Contáctenos ahora para más información:**
**Wendy: sales04@launch-china.cn**
**Móvil / Whatsapp: +86159 8933 9827**