Poste de acero inoxidable de la barandilla de la escalera de la barandilla de la barandilla sin marco

1. Especificaciones del balaustre de poste de araña cuadrado de acero inoxidable :

Producto Nombre	Poste de acero inoxidable de la barandilla de la escalera de la barandilla de la barandilla sin marco
N º de Modelo.	LCH-121
Material	Acero inoxidable 304/316
Terminar	Cepillado o pulido espejo
Tamaño de poste cuadrado	50 x 50 x 1,5 mm de espesor de pared 40 x 40 x 1,5 mm de espesor de pared
Altura	Personalizable
Para espesor de vidrio	10-15 mm
Solicitud	Diseño de barandilla de balcón Diseño de barandilla de porche Diseño de barandilla de cubierta Diseño de barandilla de escalera

Poste final con racor de araña de 1 vía

Poste de barandilla central con accesorio de araña de 2 vías

Altura estándar: 1100 mm (alturas de publicación del cliente disponibles)

Diseñado para vidrio de 10-15 mm o según sus necesidades
Ángulos ajustables que destacan el diseño para escaleras o balcones, etc.

2. Dibujo de dimensiones del poste de araña cuadrado de acero inoxidable
Para su referencia:

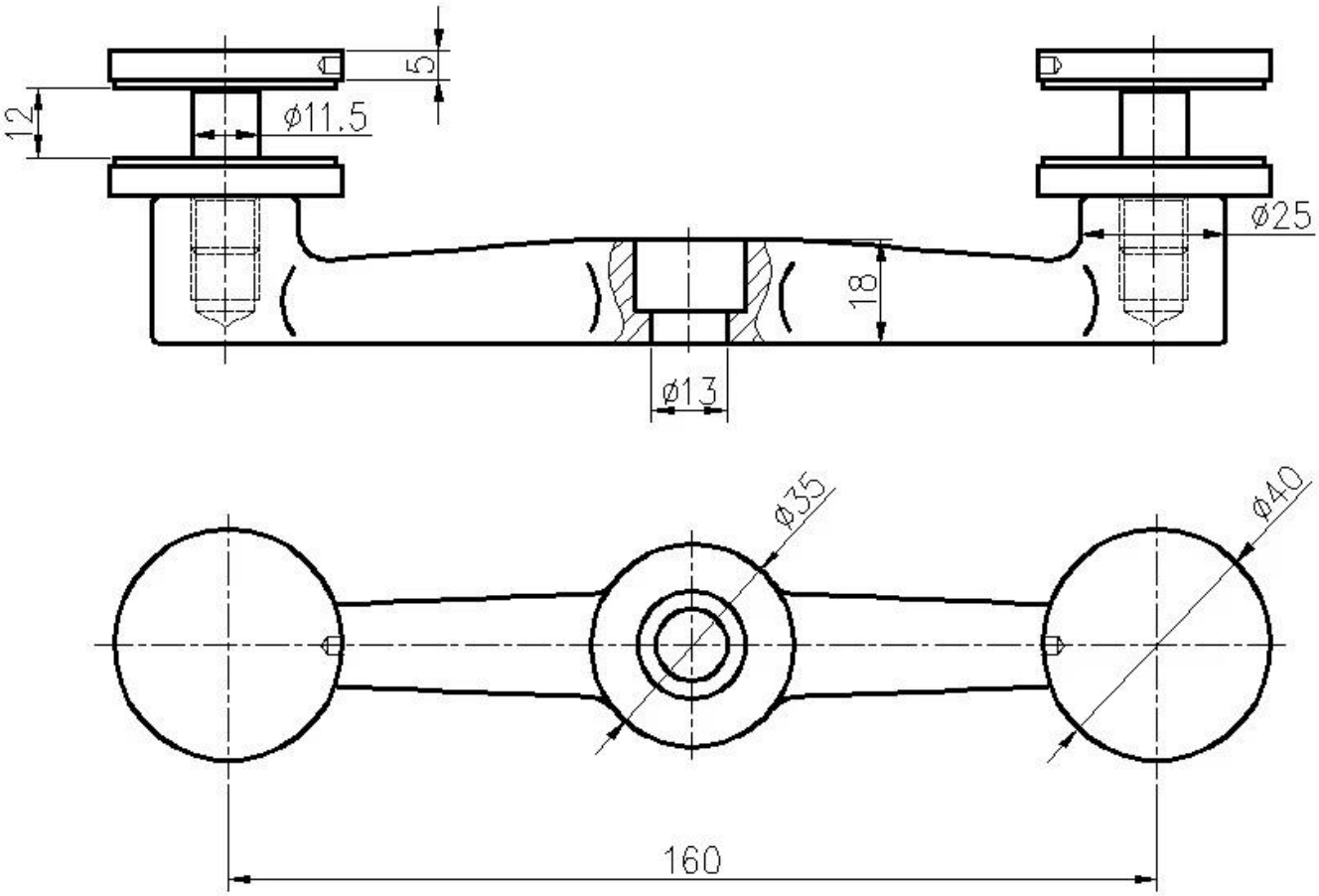
5
12
ø11.5
ø25
18
ø13
ø35
ø40
160

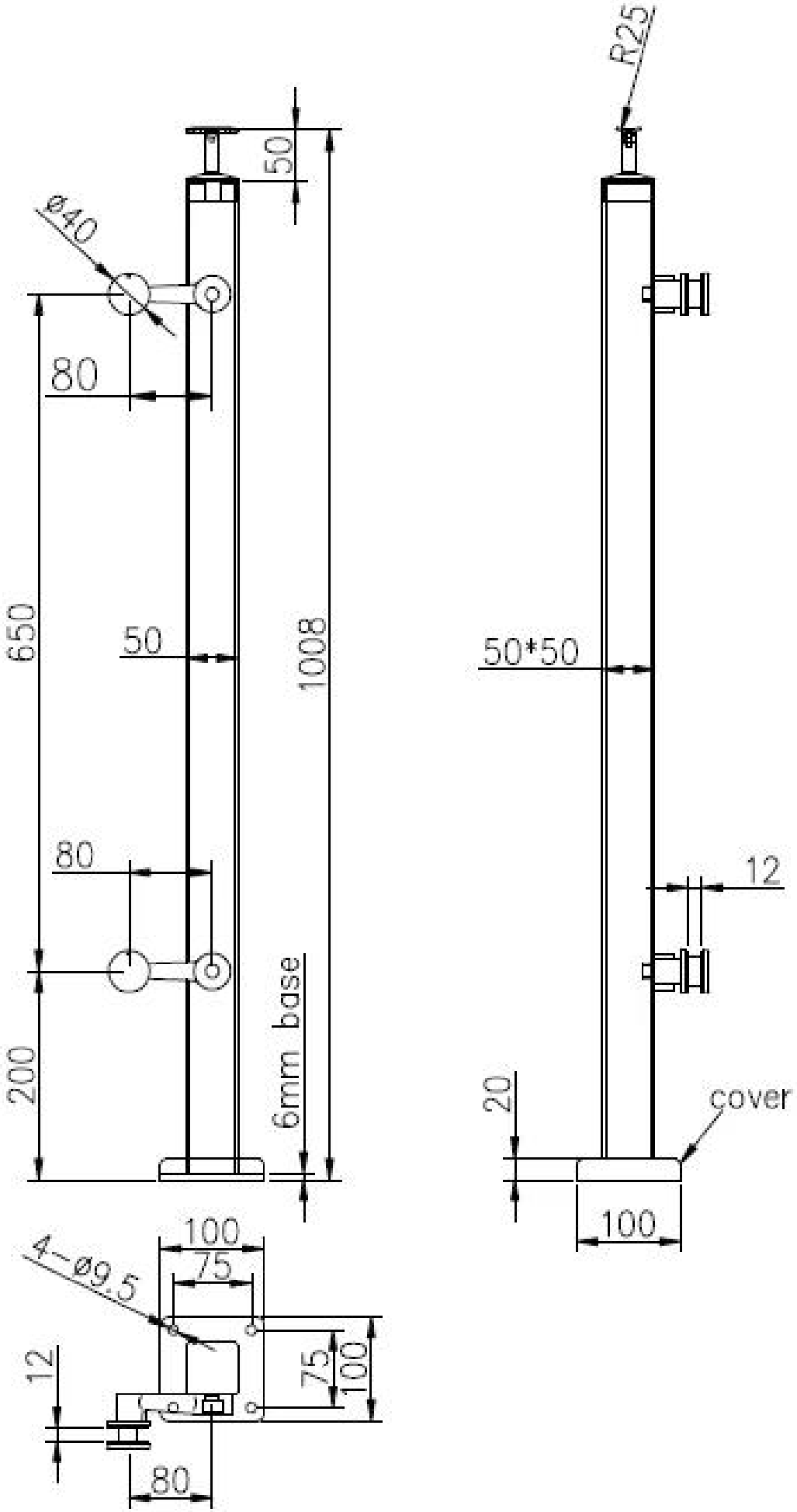
R25
50
ø40
80
650
50
1008
50*50
80
12
200
6mm base
20
cover
100
100
4-ø9.5
75
12
75
100
80

3. Poste de acero inoxidable de la barandilla de la escalera de la barandilla de la barandilla sin marco:
Soporte de pasamanos superior ajustable para pasamanos de tubo cuadrado o redondo:

Poste intermedio bidireccional:

Poste final de 1 vía:

4. Fotos de empaquetado: 1 unidad / bolsa de plástico, 2 - 4 unidades /

caja.

Proyecto Fotos:

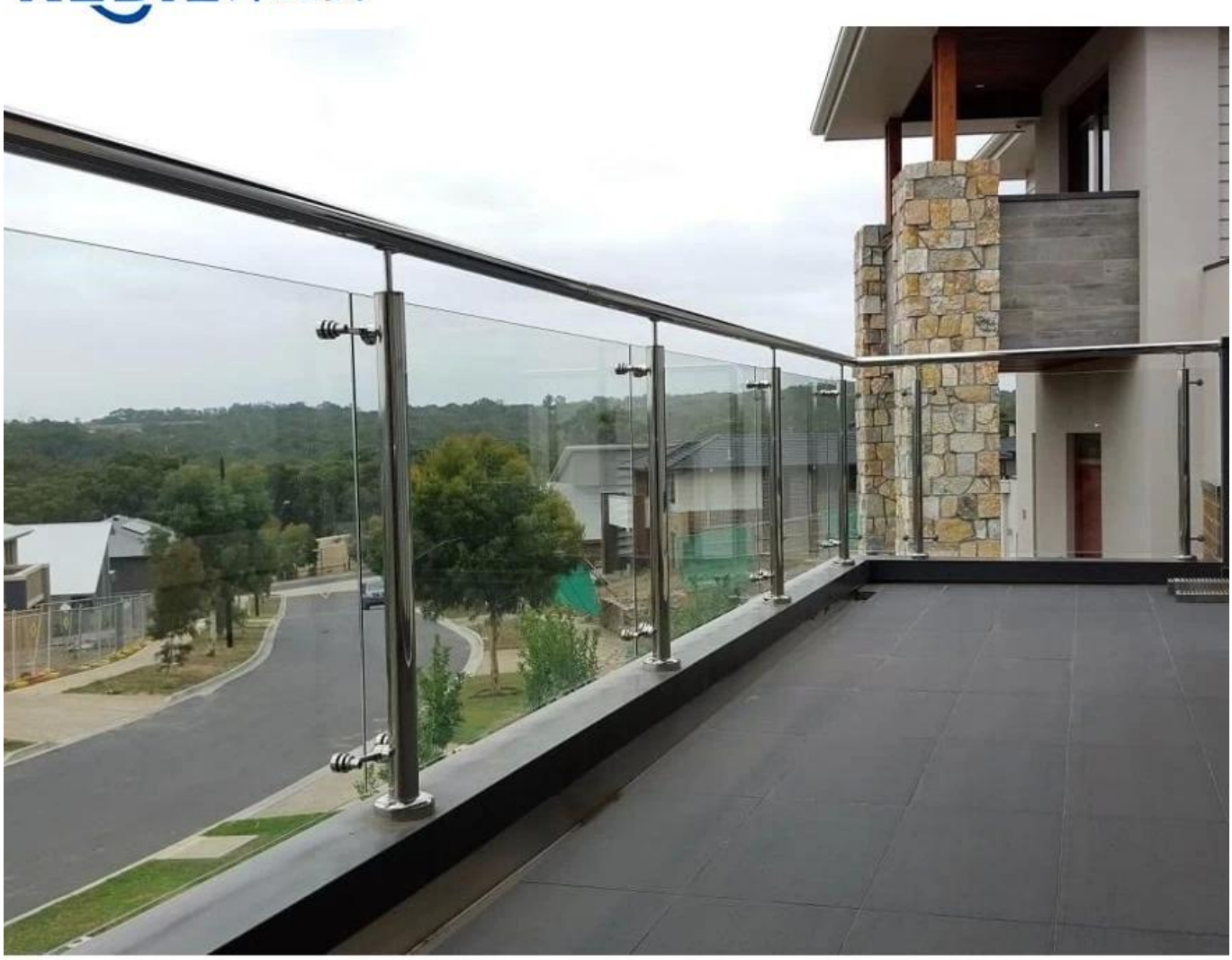

Por favor contáctenos libremente para más información:
Correo electrónico: sales03@launch-china.cn
Contacto: Eve Chow
HP / WhatsApp / WeChat: +8613686807796