Baranda de vidrio Herraje cuadrado Abrazadera de soporte de vidrio a vidrio

Descripción del producto

Producto Nayo	Herrajes para barandillas de vidrio Abrazadera cuadrada de vidrio a vidrio
Material	Acero inoxidable 304 o 316
Terminar	Mirro / acabado satinado
METROfabricación Método	Mecanizado CNC o fundición. Depende de la cantidad.
Para espesor de vidrio	Vidrio de 10-12 mm o requisitos del cliente
Abrazadera de vidrio personalizado	Disponible. Somos fabrica
Uso	Utilizado entre vidrio a vidrio
Solicitud	Barandilla de vidrio para balcón, escaleras, terraza, cerca de la piscina ,
Instalación	Vaso montaje
Muestra	Disponible para consultar calidad antes de la orden
Inspección de fábrica	Disponible
Embalaje de seguridad	Bolso de burbuja - caja de cartón - cartón
Certificado	Sí (se puede proporcionar un informe de prueba de material)
OME & Servicio ODM	UNAdisponible

Detalles de la abrazadera de vidrio

(1) Abrazadera cuadrada de vidrio a vidrio BC-80X35

KEBIL科比奥® SHENZHEN LAUNCH CO.LTD
LAUNCH INTERNATIONAL LIMITED

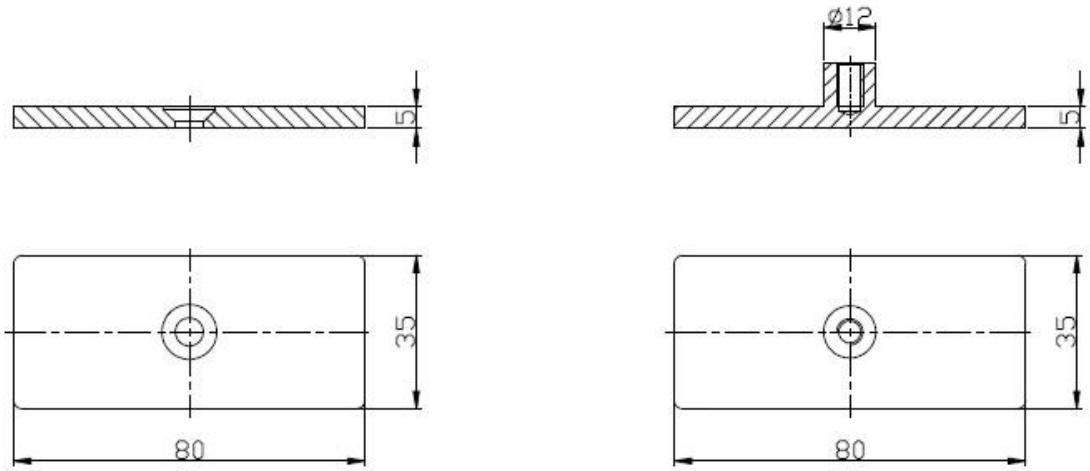

(2) Otro tipo de abrazadera de vidrio que suministramos

STAINLESS STEEL BALUSTRADE AND FITTINGS

KEBIL 科比奥 SHENZHEN LAUNCH CO., LTD

http://www.chinabalustrade.com

GLASS CLAMP

Part No.	Material	Finish	Size	Glass thickness
• G102 • G102R	• AISI 304 • AISI 316	• Satin • Mirror	• 44x44x25mm • 48x44x25mm	• 8-10mm

Part No.	Material	Finish	Size	Glass thickness
• G103 • G103R	• AISI 304 • AISI 316	• Satin • Mirror	• 50X40X22mm • 52X40X22mm	• 6-8mm

Part No.	Material	Finish	Size	Glass thickness
• G104 • G104R	• AISI 304 • AISI 316	• Satin • Mirror	• 50X40X26mm • 52X40X26mm	• 8-10mm

Part No.	Material	Finish	Size	Glass thickness
• G105 • G105R	• AISI 304 • AISI 316	• Satin • Mirror	• 55X45X28mm • 58X45X28mm	• 10-12mm

Part No.	Material	Finish	Size	Glass thickness
• G106 • G106R	• AISI 304 • AISI 316	• Satin • Mirror	• 50X40X25mm • 52X45X25mm	• 6-8mm • Used at corner

Part No.	Material	Finish	Size	Glass thickness
• G107 • G107R	• AISI 304 • AISI 316	• Satin • Mirror	• 63x45x28mm • 68x45x28mm	• 10mm

Part No.	Material	Finish	Size	Glass thickness
• G108 • G108R	• AISI 304 • AISI 316	• Satin • Mirror	• 55x55x25mm • 58x55x25mm	• 10-12mm

Part No.	Material	Finish	Size	Glass thickness
• BC-60	• AISI 304 • AISI 316	• Satin • Mirror	• Dia 60mm	• 8-12mm

Part No.	Material	Finish	Size	Glass thickness
• BC-80x35	• AISI 304 • AISI 316	• Satin • Mirror	• 80x35mm	• 8-12mm

Part No.	Material	Finish	Size	Glass thickness
• CB-180	• AISI 304 • AISI 316	• Satin • Mirror	• glass to wall	• 8-12mm

Part No.	Material	Finish	Size	Glass thickness
• CB-90	• AISI 304 • AISI 316	• Satin • Mirror	• 52x52x25mm	• 8-12mm

Part No.	Material	Finish	Size	Glass thickness
• PV-90	• AISI 304 • AISI 316	• Satin • Mirror	• 50x51.3mm	• 8-12mm

Part No.	Material	Finish	Size	Glass thickness
• PV-180	• AISI 304 • AISI 316	• Satin • Mirror	• 60X25mm	• 10-12mm

15/16

BC-80x35

- Square 80x35mm clamps
- To hold 180° glass panels
- For 8-12mm glass

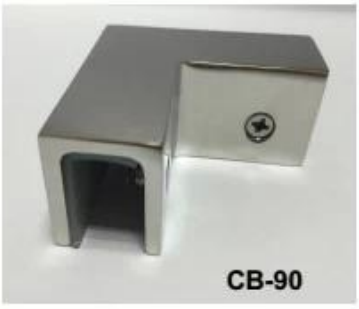

CB-90

- Corner glass clamp
- To hold 90° glass panels
- For 8-12mm glass

BC-60

- Round φ60mm clamps
- To hold 180° glass panels
- For 8-12mm glass

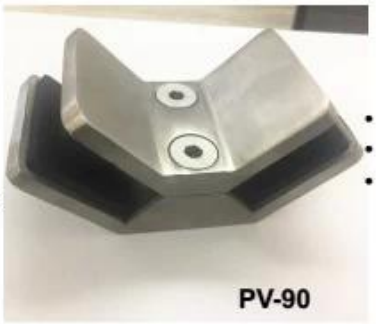

PV-90

- Corner glass clamp
- To hold 90° glass panels
- For 12-15mm glass

CB-180

- Glass to wall clamps
- For 8-12mm glass

PV-135

- Corner glass clamp
- To hold 135° glass panels
- For 8-12mm glass

(3) Abrazaderas de vidrio que fabricamos para nuestros clientes.

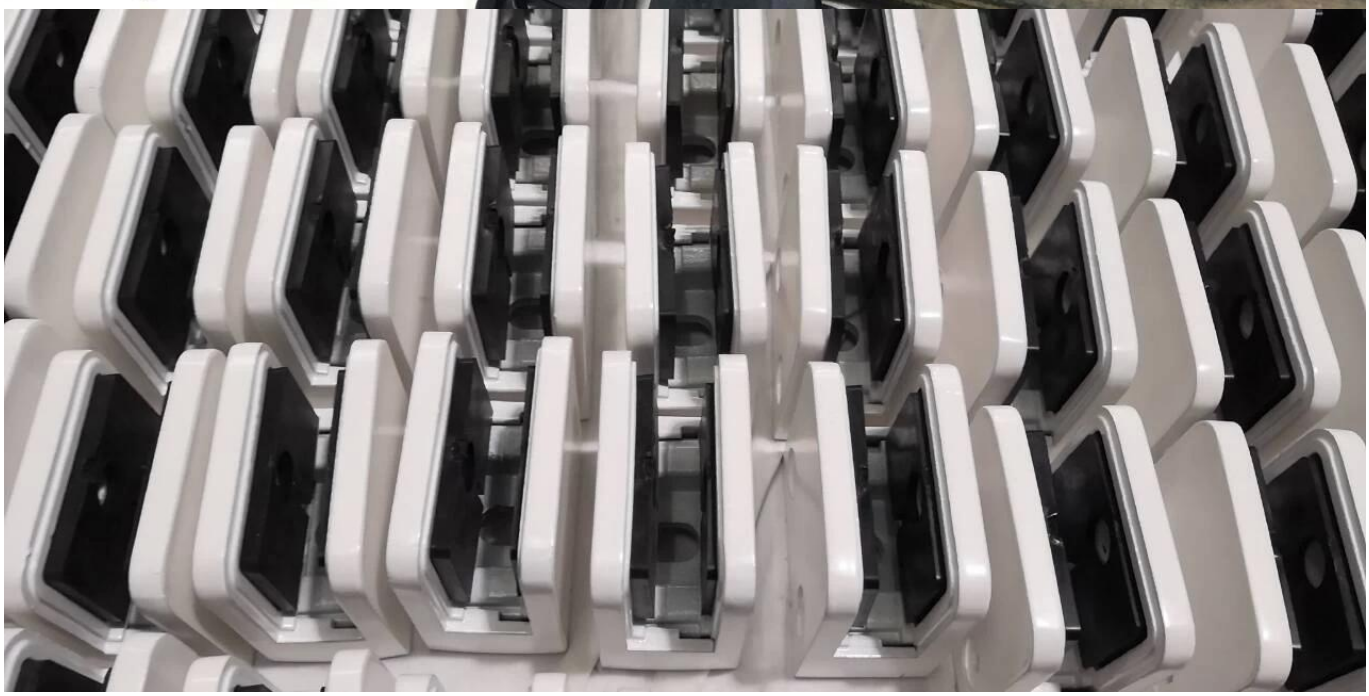

Proyecto de abrazadera de vidrio

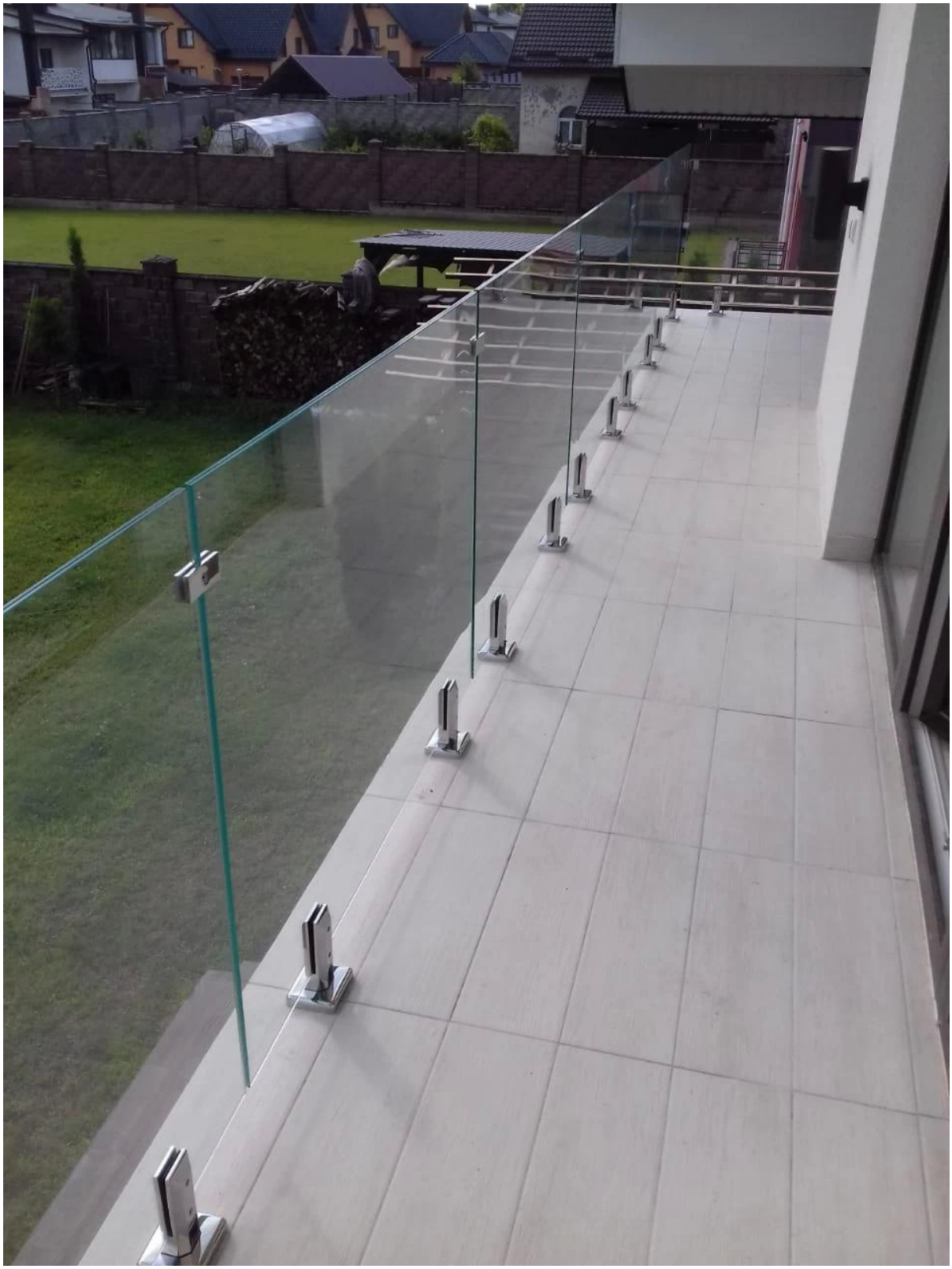

Embalaje de abrazadera de vidrio

1. Bolsa de burbujas - caja de cartón - cartón
2. O embalaje como los requisitos de los clientes.

Preguntas más frecuentes

1. ¿Eres de fábrica?

Sí, somos de fábrica.

2. ¿Ofrecen muestras gratis?

Sí, ofrecemos muestras gratis, pero los clientes deben pagar cargos expresos.

3. ¿Qué materiales tienes?

Tenemos el material de acero inoxidable 304, 316, 316L y Duplex 2205.

4. ¿Cuál es tu MOQ?

MOQ de pedido requerido es 1 pc.

5. ¿Qué tipo de pago aceptan?

Aceptamos el pago de T / T, LC, PayPal, West Union, etc.

6. ¿Cuál es su plazo de pago?

Nuestro plazo de pago es T / T 100% o 30/70 o L / C a primera vista.

7. ¿Cuál es su tiempo de entrega?

Nuestro tiempo de entrega es de 5 días a 30 días según su cantidad.

8. ¿Ofrecen OEM y & Servicio de ODM?

Sí, ofrecemos servicio de OEM y ODM.

¿Ofrecen servicio postventa?

Sí, ofrecemos servicio postventa. Cualquier queja por pedidos será atendida a tiempo dentro de las 12 horas.

Contacto

Cualquier consulta o pregunta, por favor deje un mensaje. ¡Nos comunicaremos con usted dentro de las 24 horas!
Para cualquier consulta urgente, póngase en contacto de la siguiente manera:

-Email: sales04@launch-china.cn
-Tel: (86-755) 8603 7559
-Skype: lanzamiento_04
-Mob / cuál es la APLICACIÓN: + 86-1353050626

KEBIL科比奥®

深圳市朗驰商贸有限公司
SHENZHEN LAUNCH CO., LTD.
朗驰国际有限公司
LAUNCH INTERNATIONAL LIMITED.

董 萍 Doris Dong

Senior Sales Representative

(86) 135 3050 6265

深圳市南山区南山大道1092号亿利达大厦B区3栋5003

Room 5003, Building 3, Yilida Building, No.1092 Nanshan Road, Nanshan District, Shenzhen, China postal code 518054

(86-755) 8603 7559

(86-755) 8637 2611

sales04@launch-china.cn

www.launch-china.com

www.chinabalustrade.com