Descripción

--Puerta pesada cristal poste cuadrado o de primavera de pared bisagra G-W2 para piscina de casa de diseño al aire libre cercado pasamano
-Modelo No.:G-w2
--Vidrio cuadrado para poste y pared
Método: fundición fabricación
--Puede contener ≤ 20 KG de vidrio (1000x1000x8mm)
--Embalaje: una pc en una bolsa de plástico, entonces en una caja. 12 PC en un cartón.
--MOQ: una pc
-Entrega: por el aire/por el mar
--Aplicación: nadar cerca de la piscina, diseño de baclony pasamano, de cristal frameless semi baranda, vidrio para poste cuadrado bisagra del acero inoxidable, vidrio aluminio poste cuadrado bisagra, vidrio bisagra pared, diseño para el hogar al aire libre
--Para comercial y diseño de casas modernas casa
--Por tanto por mayor y por menor (somos fábrica)
--Muestra siempre está disponible

Detalles del producto

Acabado de Sarin

Final del espejo

Vidrio perforado agujero dibujo

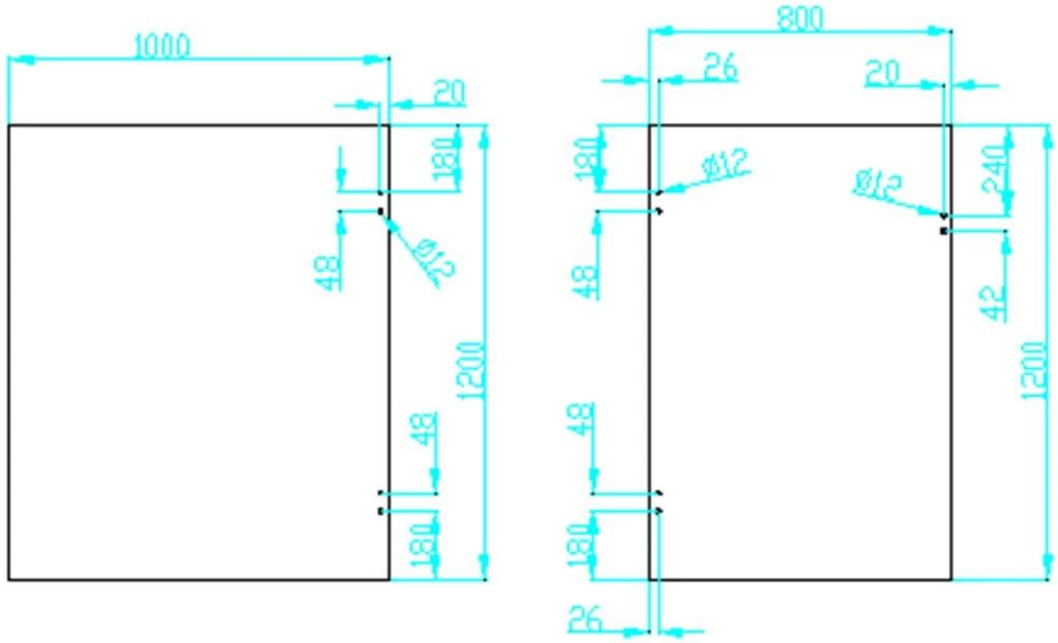

Proyecto

Bisagra de cristal se corresponde generalmente con la espita de cristal y cierre de vidrio

Para fotos de proyecto de la valla de piscina más preciosa, vaya aquí

& Delivery del embalaje

--Una pc en una bolsa de plástico, entonces en una caja.
: Plazo de ejecución regular: 10-15 días después del pago. Es de acuerdo a la cantidad.
-Tiempo del envío: por expreso de 5-7 días. 15-20 días por el mar.

packing	plastic bag+box+carton
production lead time	30-45 days ; also depending on your qty.
Shippment	DHL EXPRESS, TNT, UPS, EMS POCZTEX, FedEx Express, 中国邮政 CHINA POST
payment	HSBC 滙豐, WESTERN UNION FAST, RELIABLE, WORLDWIDE MONEY TRANSFER

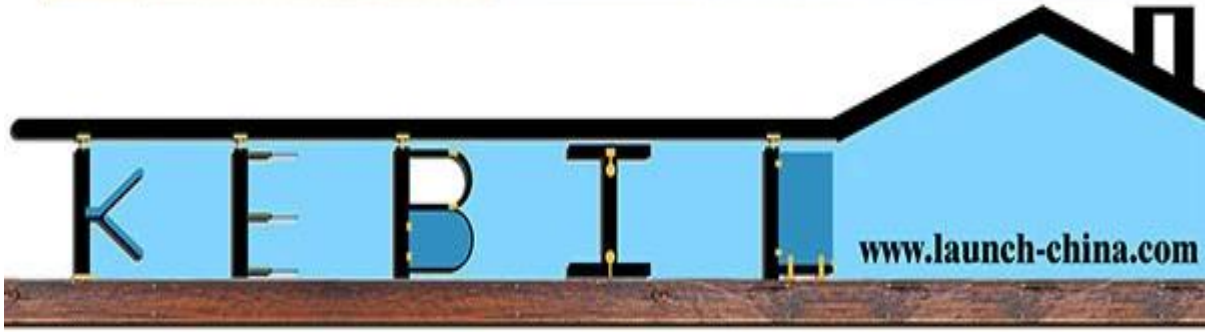

Fábrica & certificación

7#空调

¿Necesita una cotización o preguntas? por favor deje un mensaje.
O ponerse en contacto conmigo como debajo del info. ¡responderemos cuanto antes!

KEBIL科比奥®

深圳市朗驰商贸有限公司
SHENZHEN LAUNCH CO., LTD.
朗驰国际有限公司
LAUNCH INTERNATIONAL LIMITED.

董 萍 Doris Dong

Senior Sales Representative

(86) 135 3050 6265

深圳市南山区南山大道1092号亿利达大厦B区3栋5003

Room 5003, Building 3, Yilida Building, No.1092 Nanshan Road, Nanshan District, Shenzhen, China postal code 518054

(86-755) 8603 7559

(86-755) 8637 2611

sales04@launch-china.cn

www.launch-china.com

www.chinabalustrade.com