Descripción

--Material: acero inoxidable de alto grado aleación 316, o según su requisito
--Final: cepillado o pulido
--Diámetro 50 m m (tamaño del cliente está disponible)
--De fijación al substrato de acero, concreto o madera
--Para el grueso de cristal: 8-12mm, o según su requisito
--Incluimos tapa base, montaje, arandelas de goma y arandela.
--Muestra: disponible para comprobar quanlity antes placeing una orden

Detalles de los productos

SF-50 separadores pulido (con tornillo de montaje de acero y hormigón)

Cepillado de separadores SF-50 (con tornillo de montaje en substrato de madera)

Dibujos

Para el montaje de acero y concreto dibujo de separadores de cristal

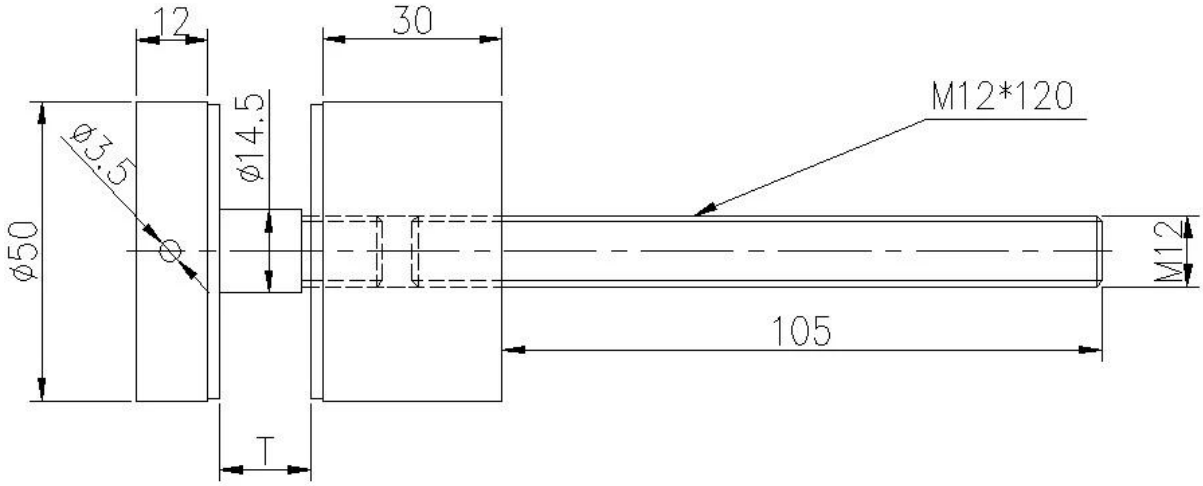

Para mountin substrato de maderaf dibujo de separadores de cristal

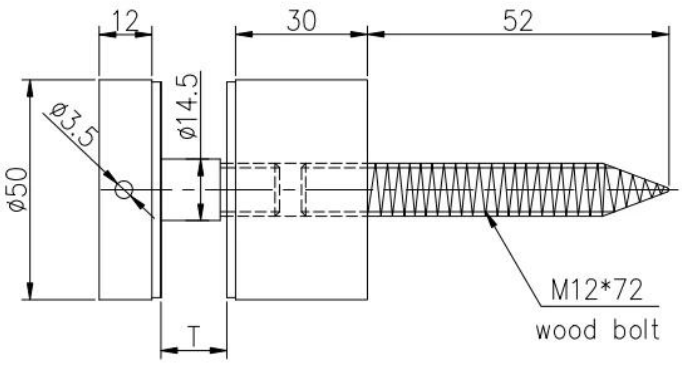

Ver proyecto

Separador para el uso de pasamano de cristal interior

Separador para el diseño de balcón al aire libre

Separador para caja pasamano

& Delivery del embalaje

--Una sola pieza en una bolsa de plástico, entonces en una caja. 15-20 cajas en un cartón.
--Plazo de expedición: 3-5 días por el aire. 10-15 días por el mar
: Plazo de ejecución regular: 7 días después del pago si los productos están en existencias. 15-20 días después del pago si los productos no están en existencias. Depende de la cantidad.

Necesita un presupuesto o cualquier pregunta, por favor deje un mensaje.
O ponerse en contacto conmigo como debajo del info. ¡volverá a usted tan pronto como sea posible!
Para cualquier consulta urgente, por favor ponerse en contacto en wechat: 973219879 o lo que es: + 86 13530506265