El sistema de barandillas de vidrio separador se puede utilizar tanto en el exterior como en el interior. Por lo general, este sistema es excelente para aplicaciones interiores, como barandas de vidrio y escaleras de vidrio, donde todo el perímetro del vidrio está expuesto para una apariencia más moderna. Los separadores se instalan en superficies sólidas como acero, madera u hormigón, frente a una escalera o balcón. El vidrio está suspendido verticalmente por separadores y cada pieza es independiente de otras piezas para soporte, a menos que se instale un pasamanos para mayor resistencia.

Mostrar productos
No de modelo: SF-30

Dibujo técnico

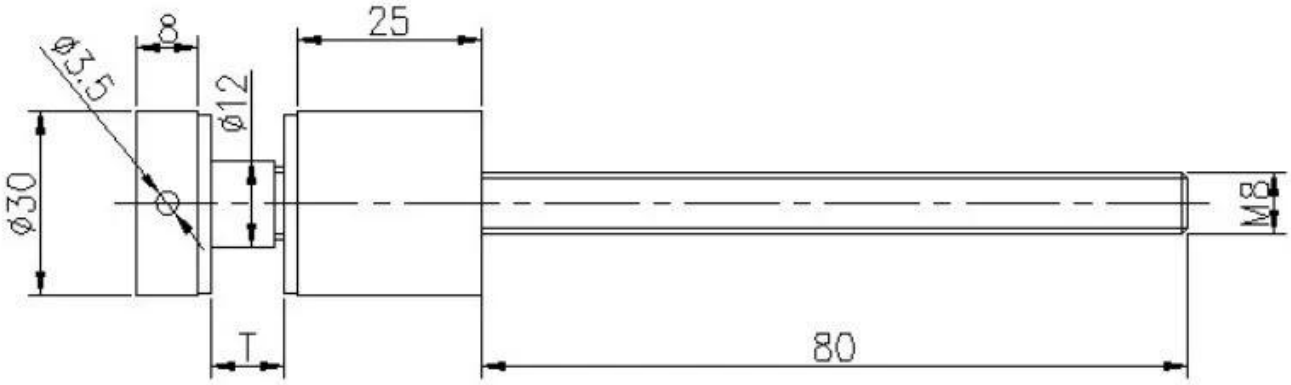

Con tornillo para madera

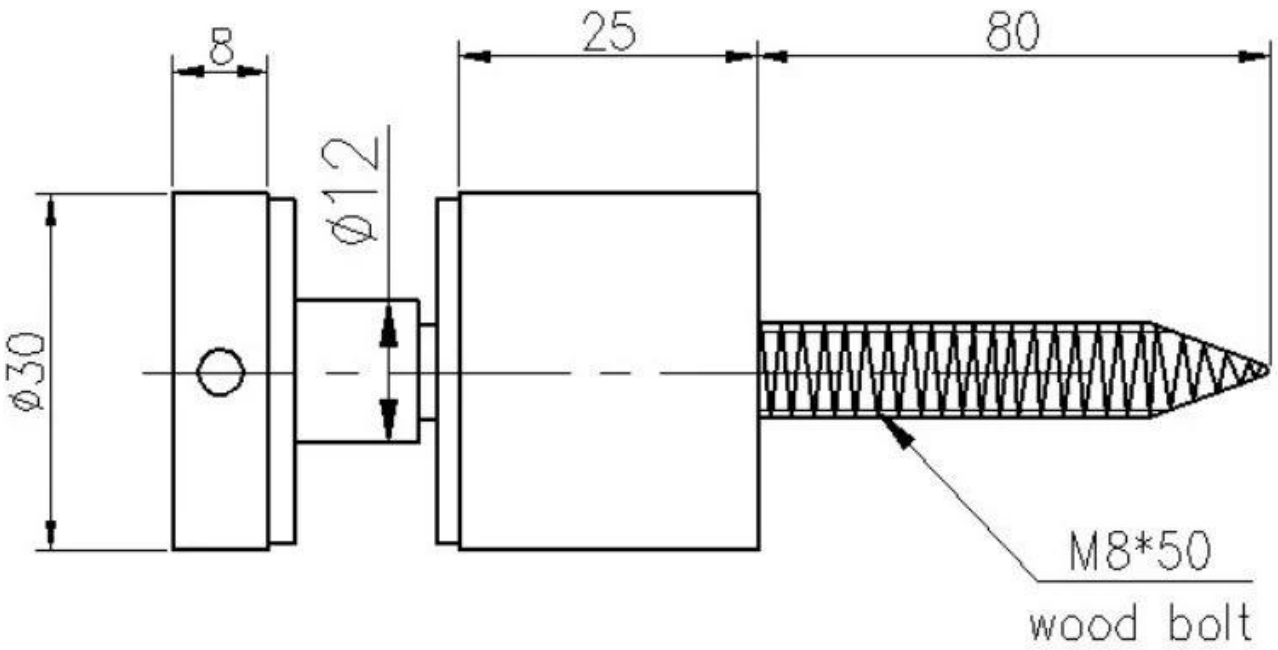

Imágenes de la aplicación

Sistema de barandilla Glass Standoff para escalera

Sistema de barandilla de vidrio para balcón

Otros tipos de enfrentamiento de vidrio

Separador de vidrio ajustable SF-38/50

Si tiene algún interés, no dude en ponerse en contacto conmigo.
Frank Fang
Teléfono / WhatsApp / Wechat: +8615906261741
Correo electrónico: sales02@launch-china.cn