Puertas de vidrio hidráulicas dinámicas de aceite interior para puertas de vidrio de ducha interior, tenemos 180 grados de vidrio a bisagra de tipo de vidrio y vidrio a tipo de bisagra de tipo de pared.

Especificaciones. Para bisagras dinámicas de puertas hidráulicas de vidrio.

Material	304 acero inoxidable
Finalizar	Cepillado, pulido, negro mate
Max. Ancho de la puerta de cristal	1000mm
Max. Peso de la puerta de cristal	80kg / par de bisagra
Función	MANTENIMIENTO DE 90 GRADO ABIERTO
Espesor de vidrio	8-13.52mm de espesor
Montaje	Vidrio a pared
Tipo de puerta	Balanceo
Ajustable	sí
Aplicar	Enviromento mojado

Pantalla de fotos para bisagras de puertas de vidrio hidráulicas dinámicas de aceite, modelo # B90 -

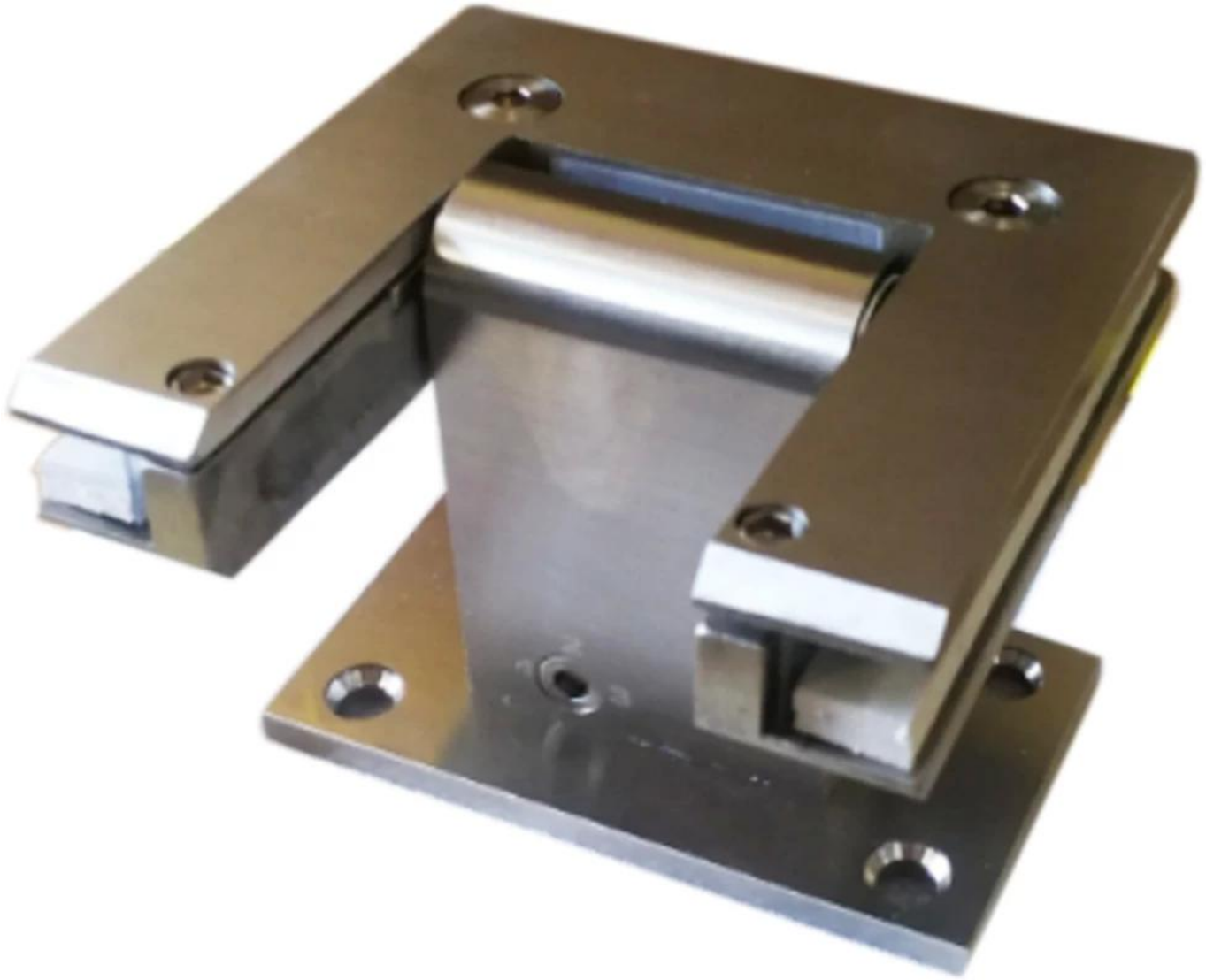

Dimensiones para la bisagra de vidrio.

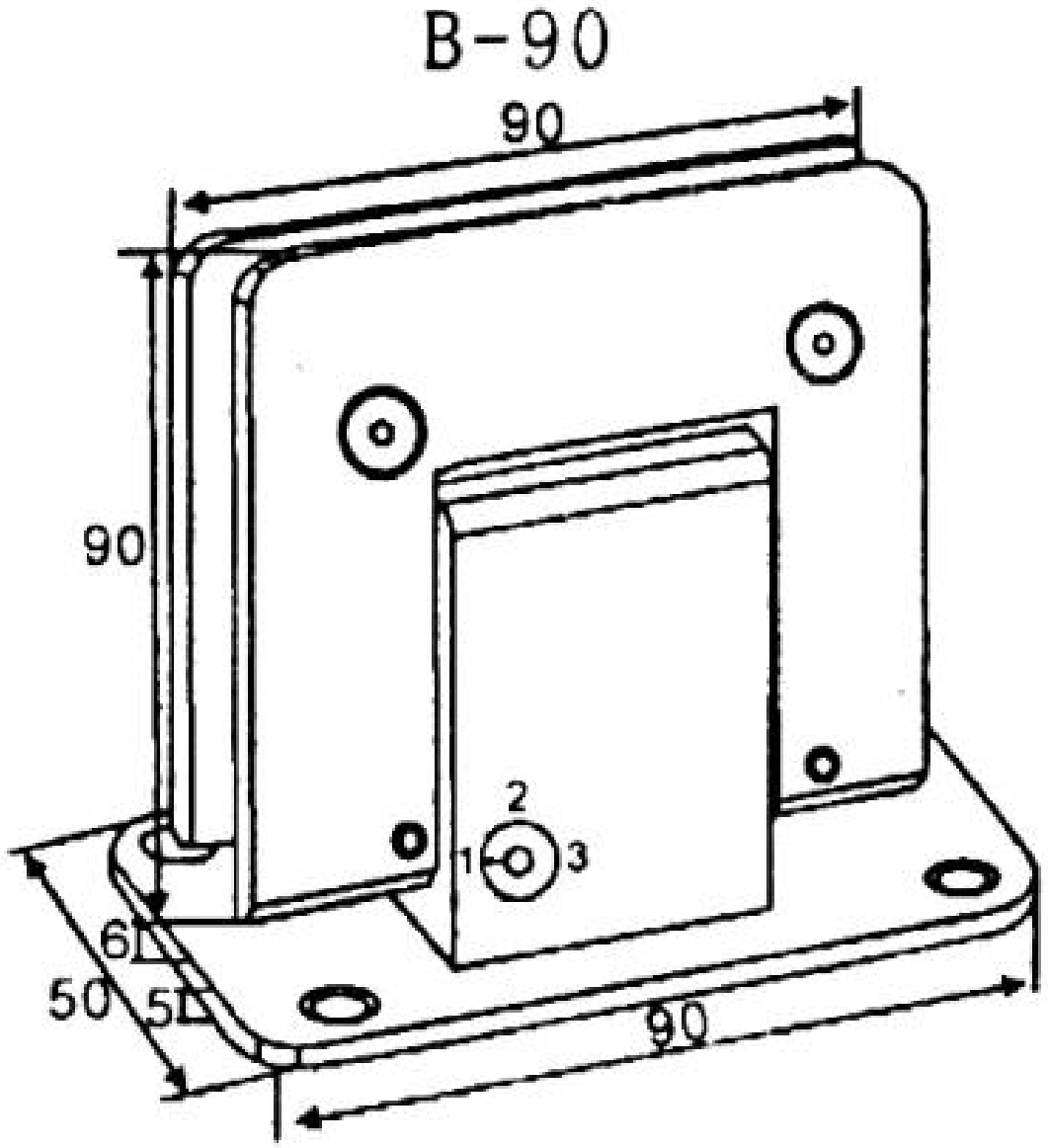

#Producción y embalaje para puertas de vidrio hidráulicas dinámicas de petróleo.

Instrucciones de instalación para puertas de vidrio hidráulico dinámico de aceite.

Video de bisagras dinámicas de puertas hidráulicas de vidrio hidráulico -

Fotos del proyecto de bisagras dinámicas de puertas hidráulicas de vidrio aplicadas en cuartos de ducha interiores-