Balaustre de metal negro mate fácil de instalar de acero o aluminio de diseño moderno para escaleras interiores o exteriores.

1). Características de los balaustres de metal negro mate

Poste de balaustre principal	40 * 40 mm
Barras intermedias	32 * 32 mm
poste vertical pequeño	12 * 12 mm
Pasamanos superior	80 * 40 mm
Poste en barra intermedia / soporte de pasamanos	
tapa de extremo para pasamanos superior	

conectores angulares para pasamanos superior	
Cubierta de base para poste principal	

Kit completo de balaustres metálicos para escaleras

Tipo 1 diseño simple, con solo 1 barra intermedia -
La longitud se puede personalizar.

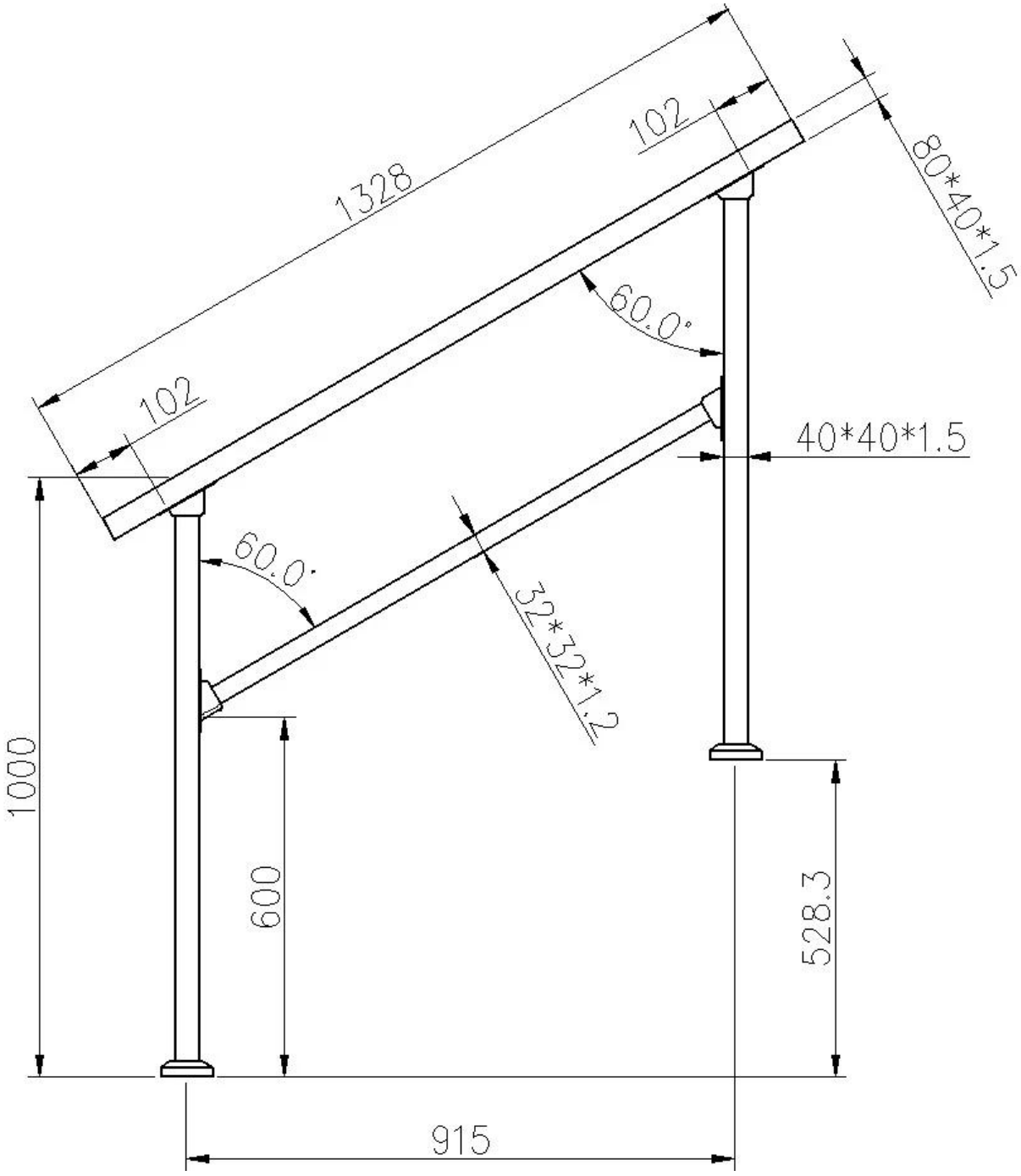

Tipo 2: balaustres de escalera con barras intermedias y postes verticales

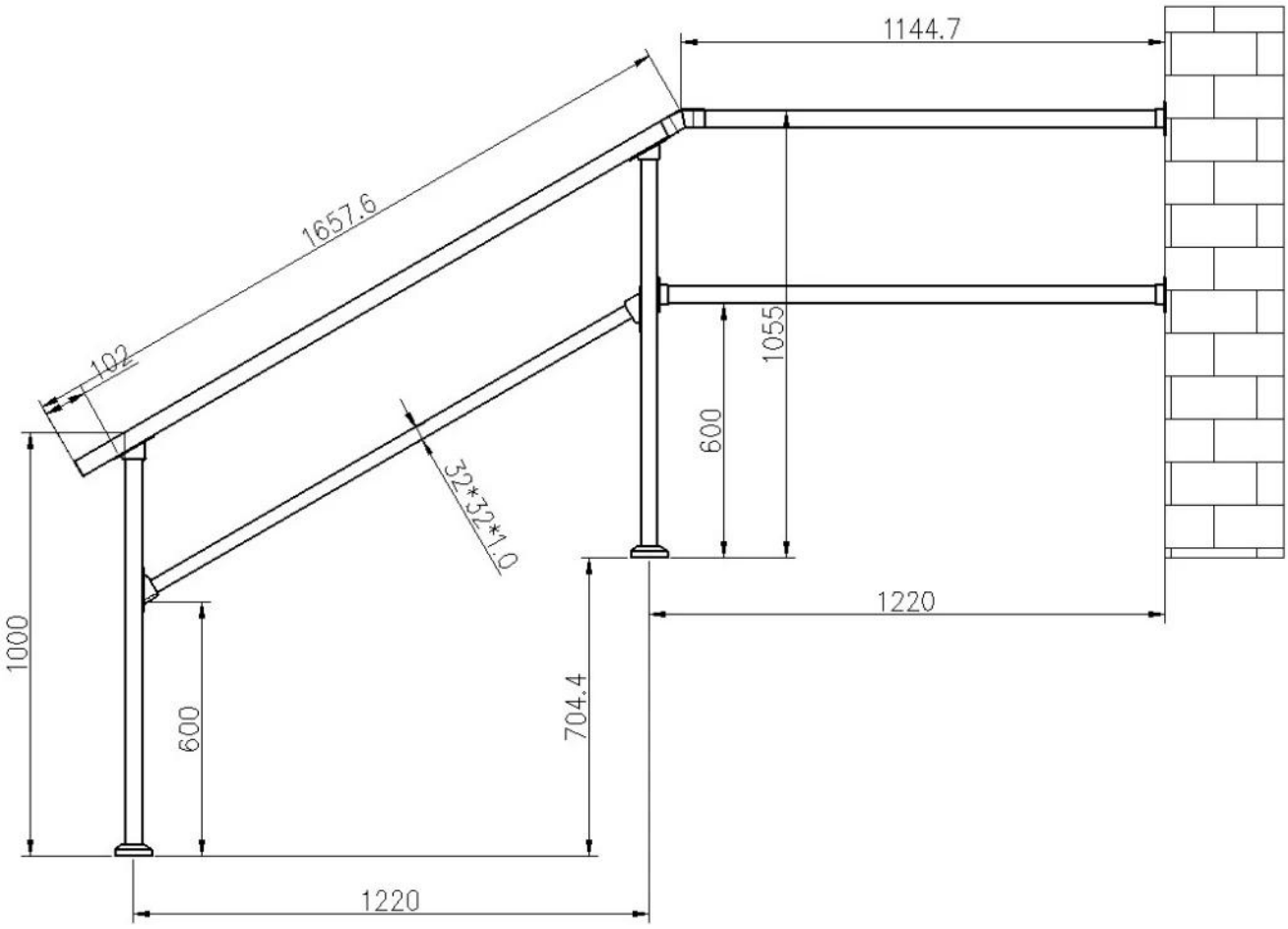

Más fotos de balaustres de acero para escaleras y balcones -

KEBIL®
SHENZHEN LAUNCH CO., LTD

Main post 40*40mm
middle rail 32*32mm
Top handrail 80*40mm

post-handrail /post to middle rail bracket

End cap

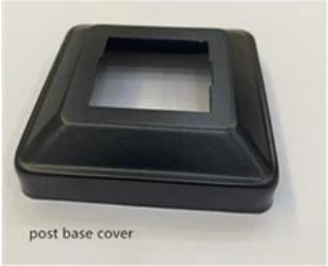
post base cover

adjustable angle connector for handrail