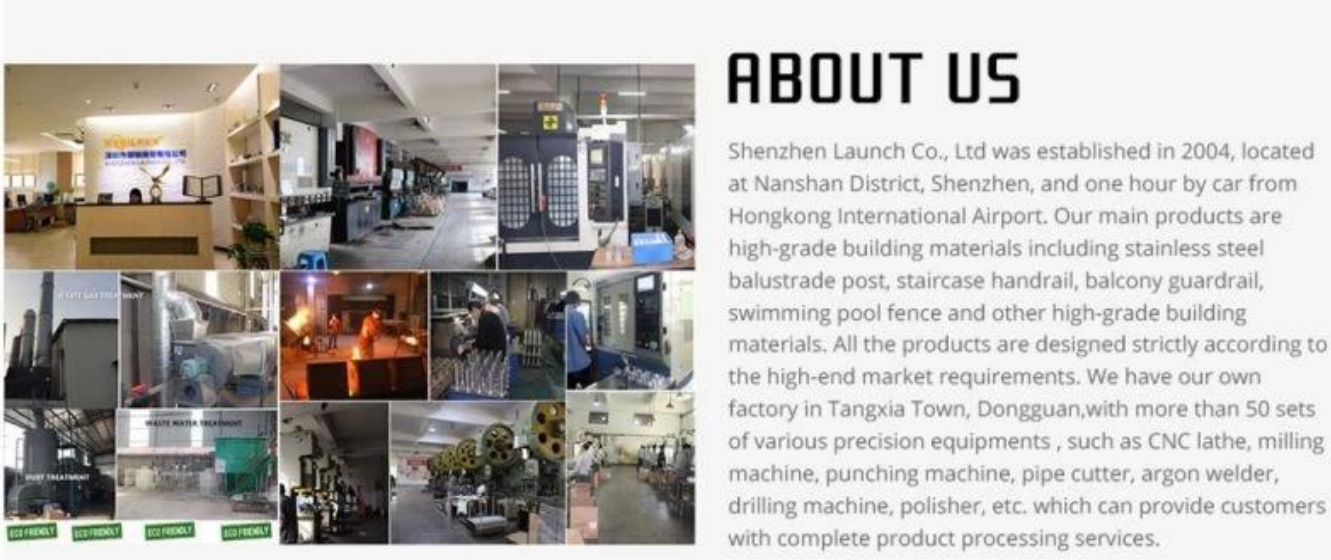


## ProductoShow:

| **Post moderno de barandilla de vidrio de acero inoxidable para escaleras de escaleras de acero inoxidable fabricante** | |
|---|---|
| Artículo nr. | LCH-116 |
| Tamaño base | 100 x 100 mm para 4 hoyos |
| Material | Acero inoxidable 316 |
| Terminar | Niquel pulido/<br>Cromo pulido/ electroplatación |

## Post de barandilla de vidrio de diseño corto:

# Balustrade Short Post

Aluminum post
(aluminum 6063 T5)

*400mm hight
*50x50x3mm tube
*50x5mm plate

Finish:
anodizing
powder coating

Stainless steel post
(SS 316)

*400mm hight
*50x50x1.5mm tube
*50x5mm plate

Finish:
polished
brushed

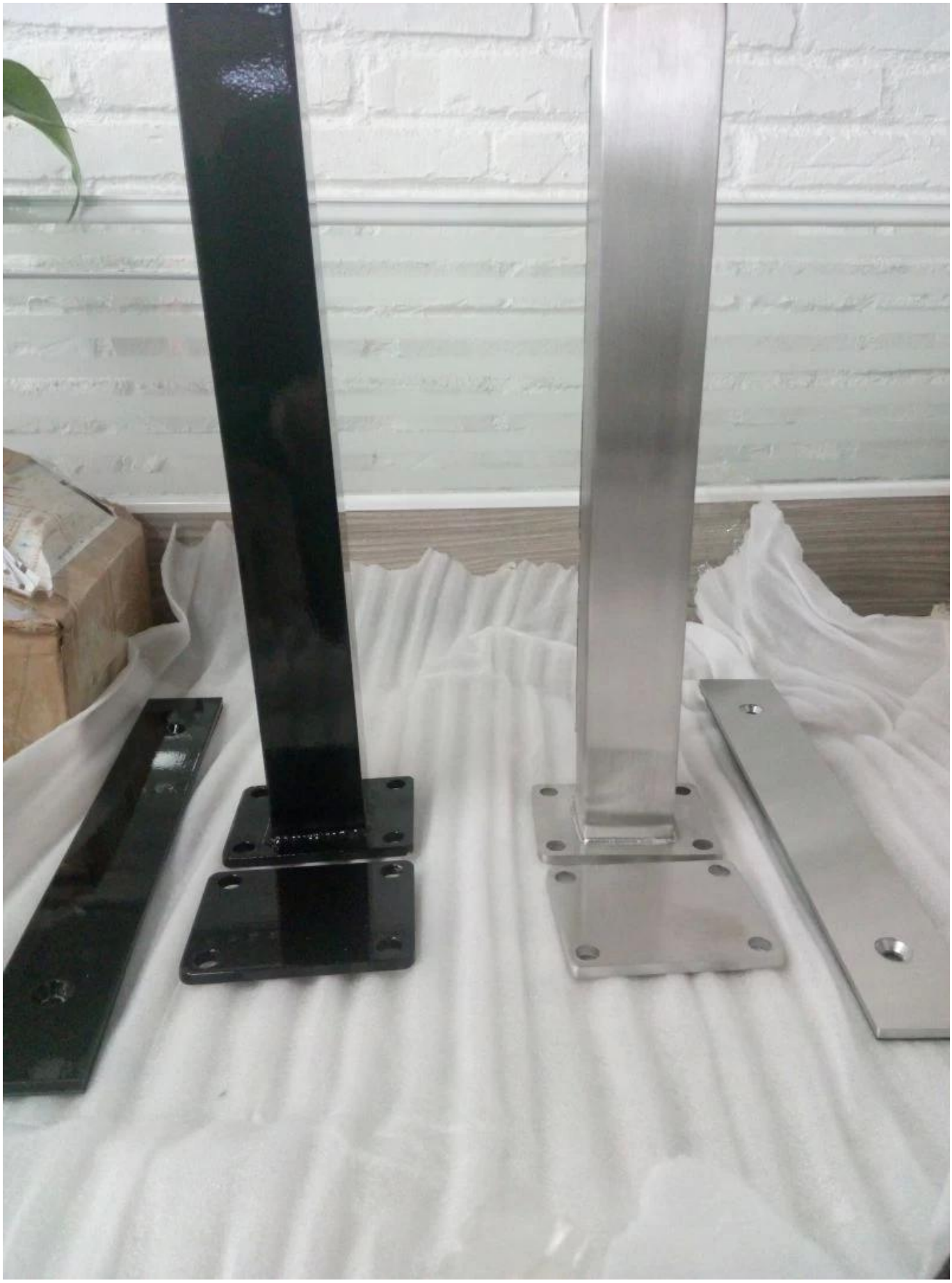

**Producción en masa**

TécnicoDibujo:

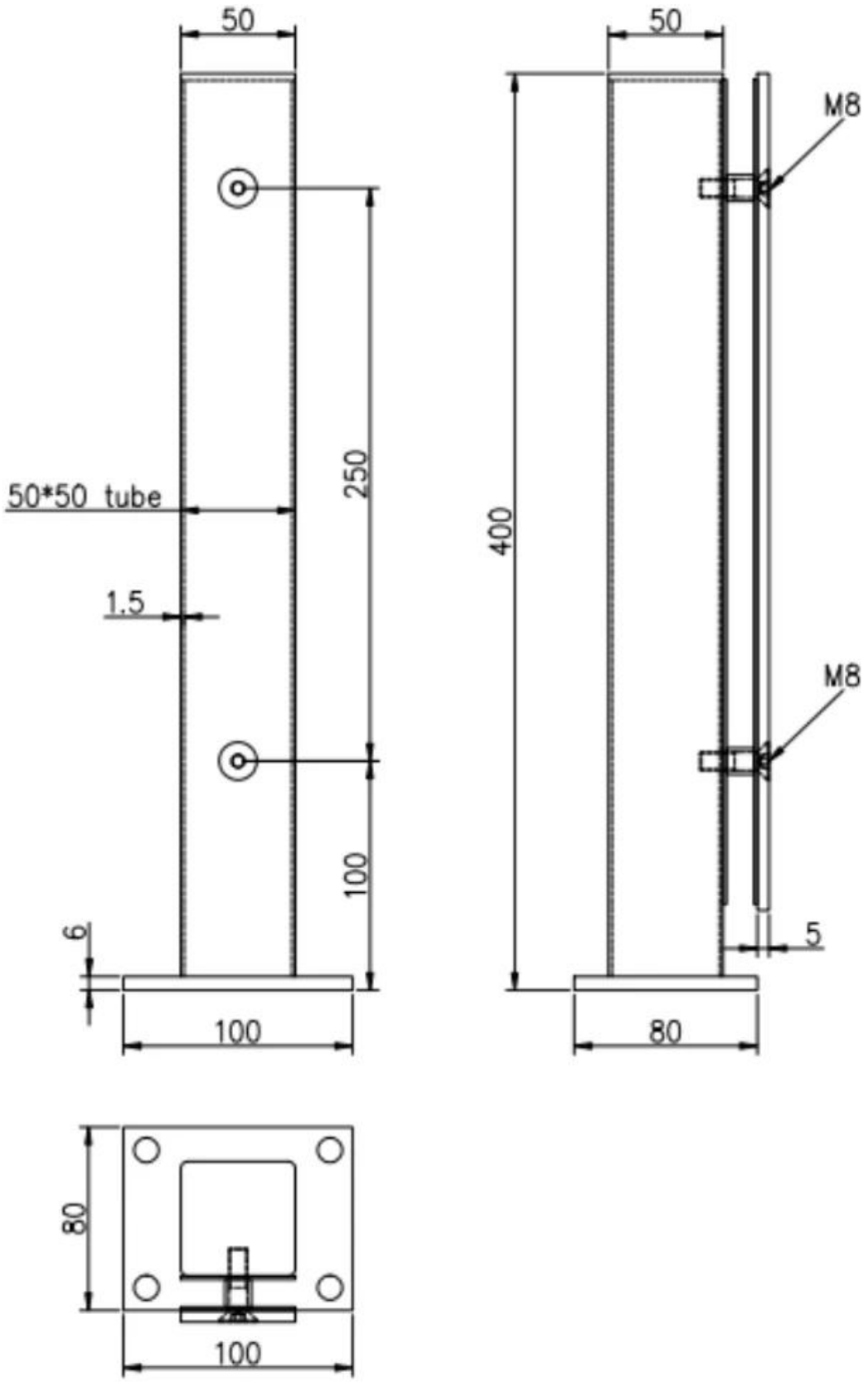


**Dibujo de agujero de vidrio de perforación**

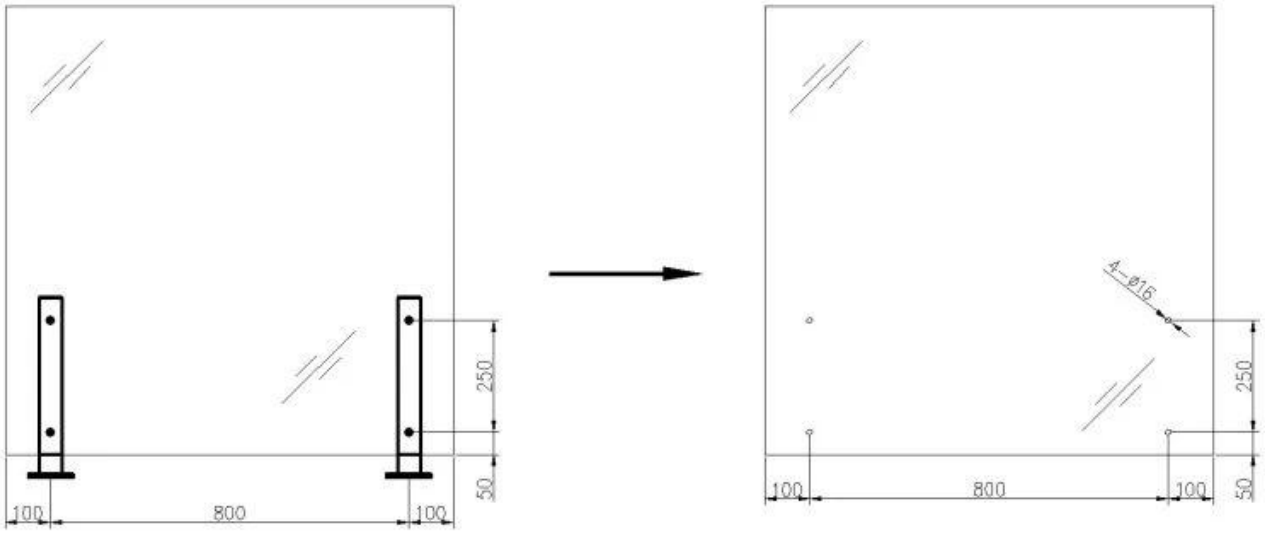


**Foto de proyecto**

**Por favorsentirgratisparacontactoa nosotrosahora:**
**Víspera**
**Correo electrónico:sales03@launch-china.cn**
**HP/WhatsApp: +8613686807796**