**Barandilla de vidrio de aluminio de nuevo diseño para pasamanos de balcón con vidrio tintado de color gris oscuro**

**Especificaciones de la barandilla de vidrio de aluminio:**

| PARTE DE BARANDILLA - SÓTANO | MATERIAL | DIMENSION (MM) | SUPERFICIE ACABADO | ESPESOR DE VIDRIO ADECUADO (MM) |
|---|---|---|---|---|
| Canal U / Perfil U | Aluminio Alloy | 102 * 62 | Pintura anodizada / en aerosol | 12-13.52 |
| | | 102 * 67 | | 8 + 1,52 + 8 |
| | | 102 * 70,5 | | 10 + 1,52 + 10 |
| Sistema interior y perno | 3 o 4 metros por longitud | | | |
| Revestimiento | SUS 304 / SUS 316 | 102 | Cepillado / Espejo | / |
| Caucho | El plastico | Varios | Negro | Todas |

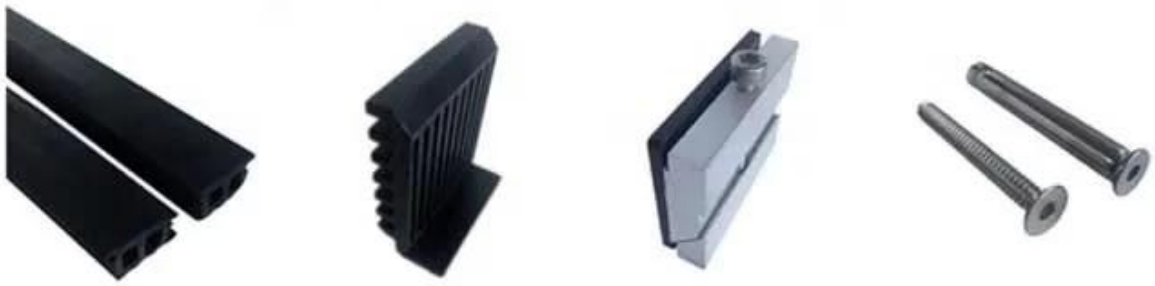

**Perfil en U de base de aluminio para barandilla de barandilla de vidrio en color negro:**

**Disponible Modelos:**

LCH-A01 / A02: sin / con revestimiento para usar con vidrio de 20 mm a 21,52 mm

LCH-B01 / A02: sin / con revestimiento para usar con vidrio de 16 mm a 17,52 mm

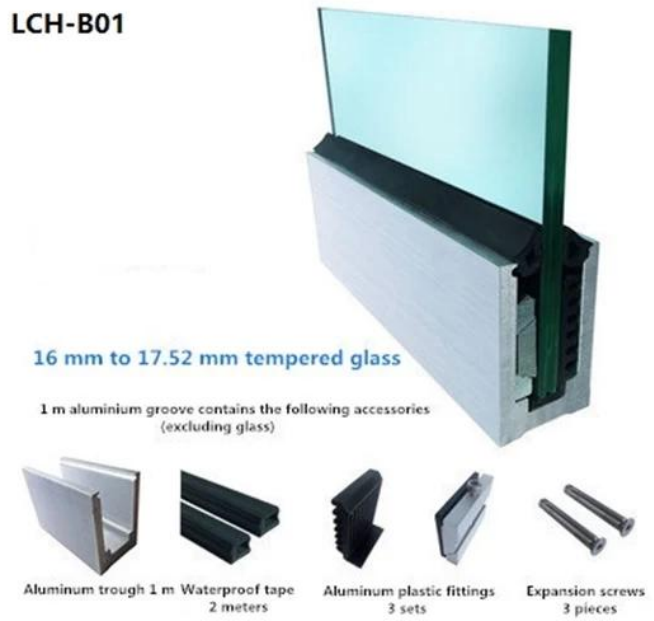

## LCH-C01 / A02: sin / con revestimiento para usar con vidrio de 12 mm a 13,14 mm

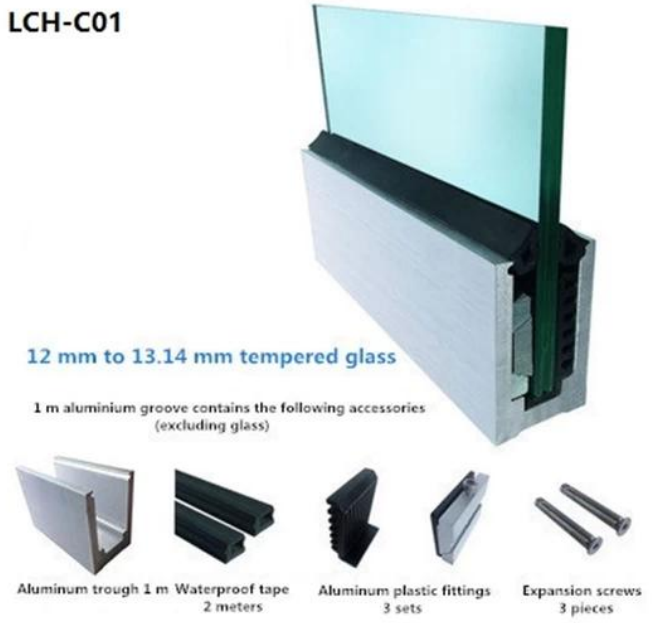

## LCH-D01 / A02: sin / con revestimiento para usar con vidrio de 12 mm a 13,14 mm

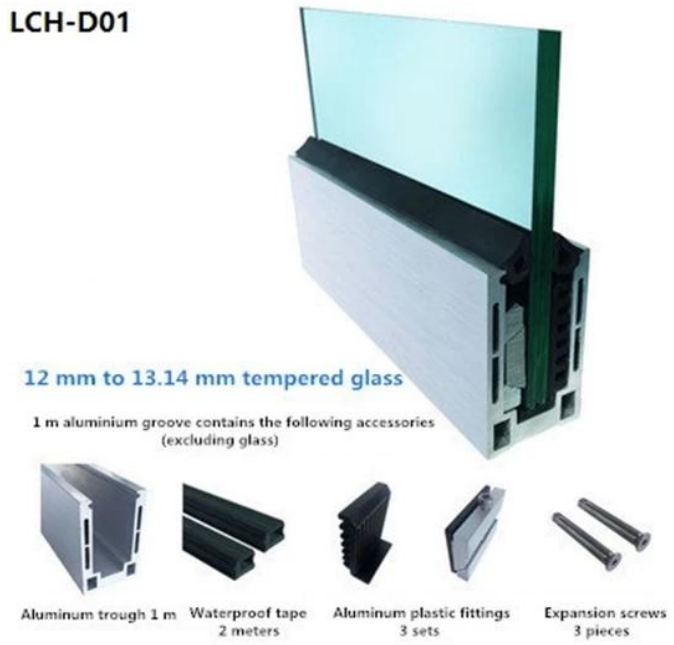

Para aplicaciones comerciales y residenciales
Tanto para mayoristas como minoristas (somos fabricante)

**MÁS TIPOS DE CANAL U DE ALUMINIO PARA BARANDILLA DE VIDRIO:**

Small profile: for glass thickness **10-12.76mm**

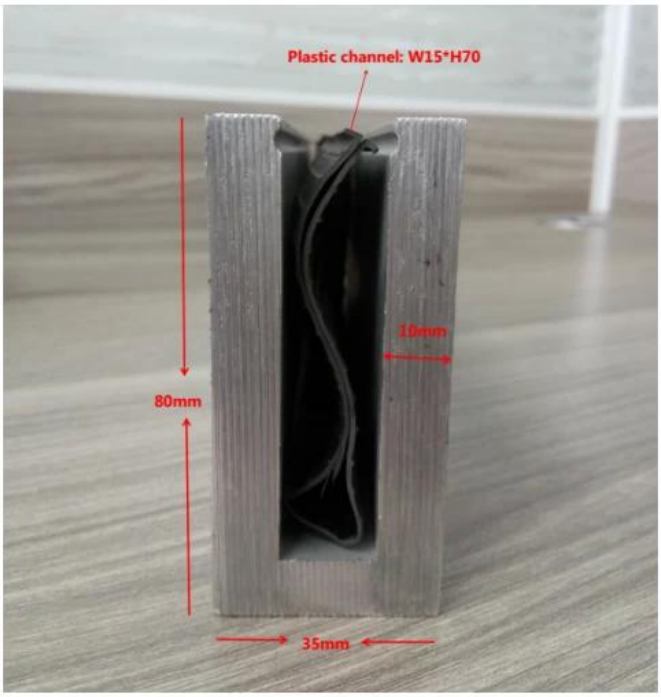


Big profile: for glass thickness 20-30mm

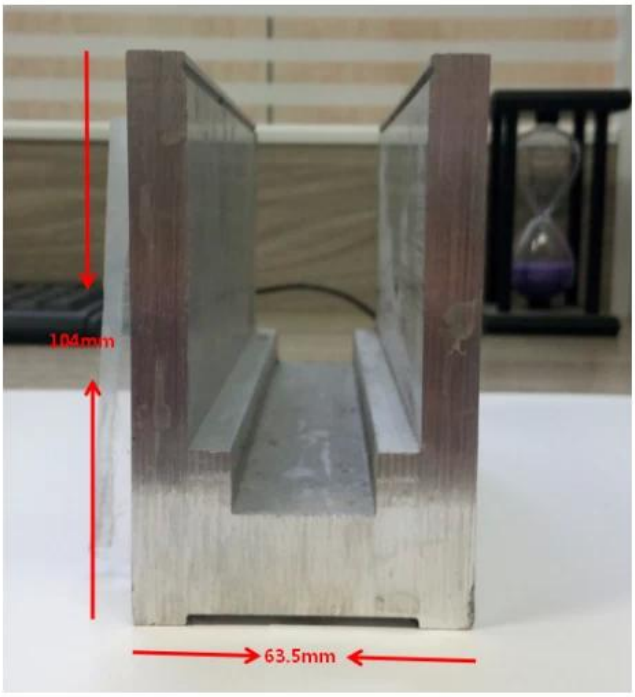


**PASAMANOS DE TUBO DE RANURA:**

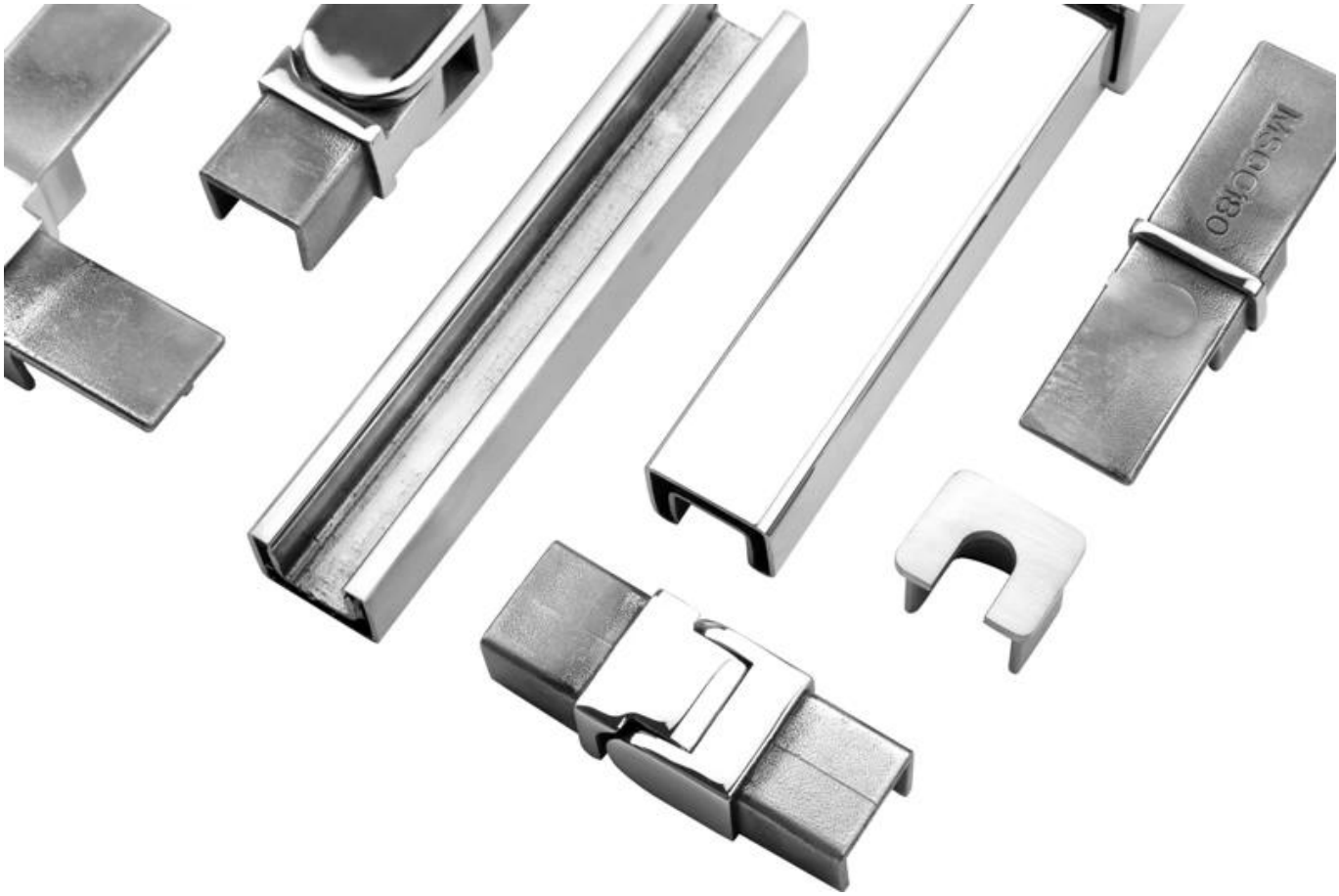
MSC/C/80

**Preguntas más frecuentes**

**1. ¿Eres de fábrica?**

**Sí, somos de fábrica.**

**2. ¿Ofrecen muestras gratis?**

**Sí, ofrecemos muestras gratuitas, pero los clientes deben pagar cargos exprés.**

**3. ¿Qué materiales tienes?**

**Contamos con el material de acero inoxidable 304, 316, 316L y Duplex 2205.**

**4. ¿Cuál es su MOQ?**

**El MOQ del pedido requerido es de 1 pieza.**

**5. ¿Qué tipo de pago aceptan?**

**Aceptamos el pago de T / T, LC, PayPal, West Union, etc.**

**6. ¿Cuál es su plazo de pago?**

**Nuestro plazo de pago es T / T (100% o 30/70) o LC a la vista.**

**7. ¿Cuál es su plazo de entrega?**

**Nuestro tiempo de entrega es de 5 días a 30 días según su cantidad.**

**8. ¿Ofrecen servicio de OEM y ODM?**

**Sí, ofrecemos servicio de OEM y ODM.**

**9. ¿Ofrecen servicio postventa?**

**Sí, ofrecemos servicio postventa. Cualquier reclamación por pedidos se atenderá a tiempo en un plazo de 12 horas.**

**Contáctenos ahora para más información:**

**Víspera**

**Correo electrónico: sales03@launch-china.cn**

**Móvil / Whatsapp: +8613686807796**